PLANIMETRIA
Scala 1:100

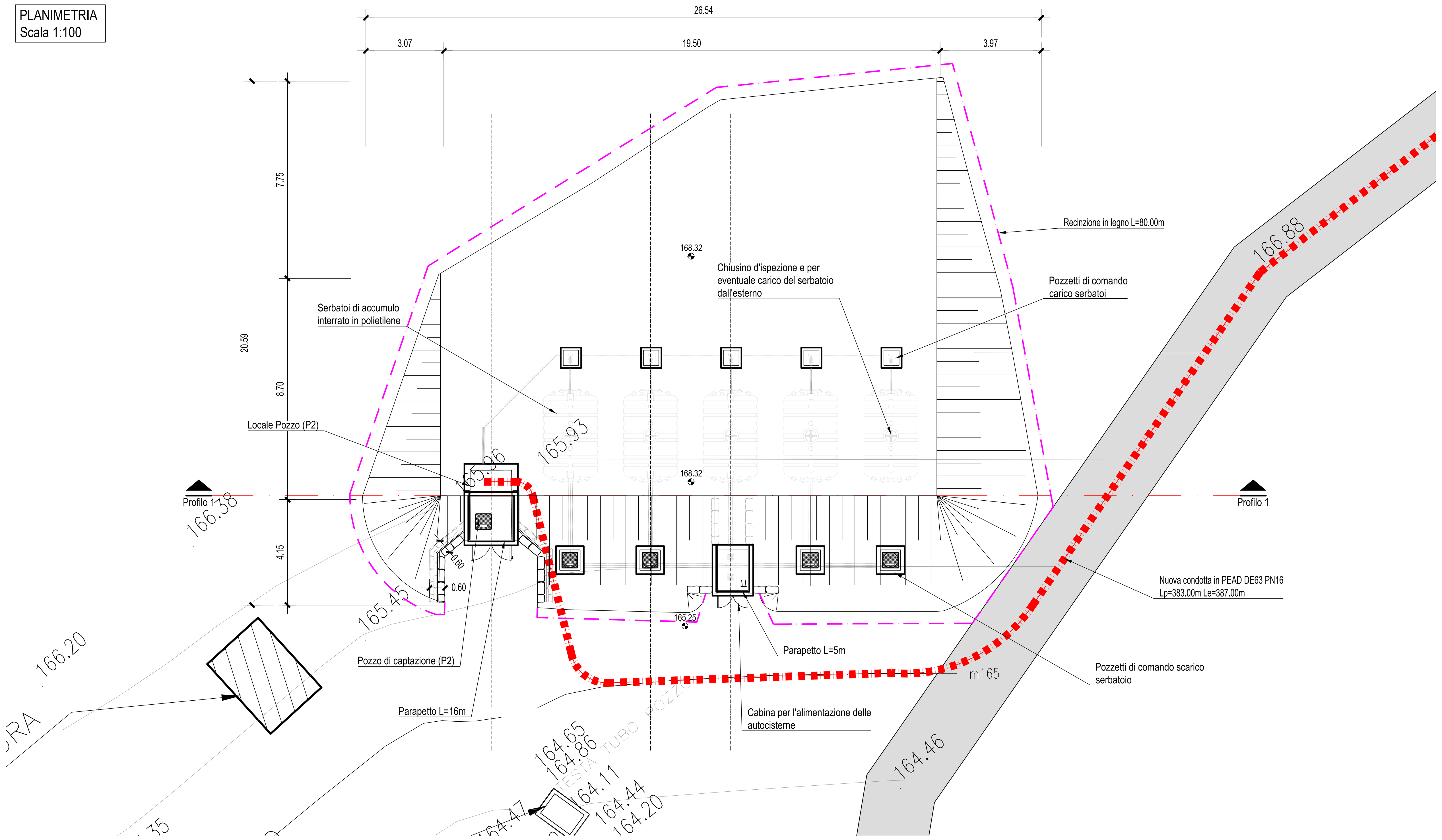

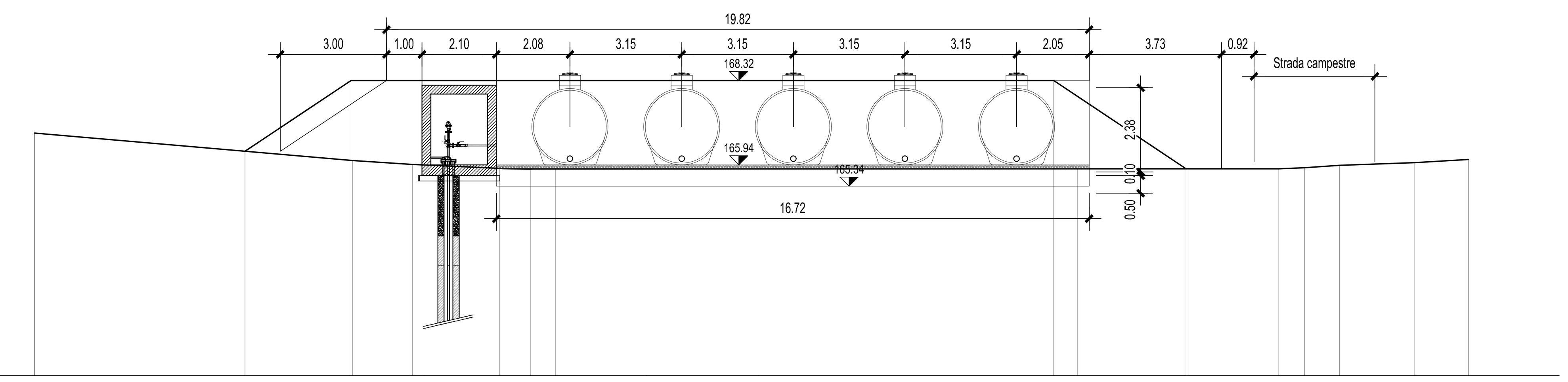

DETTAGLI DIMENSIONALI DEL SERBATOIO TIPO IN POLIETILENE DA INTERRARE

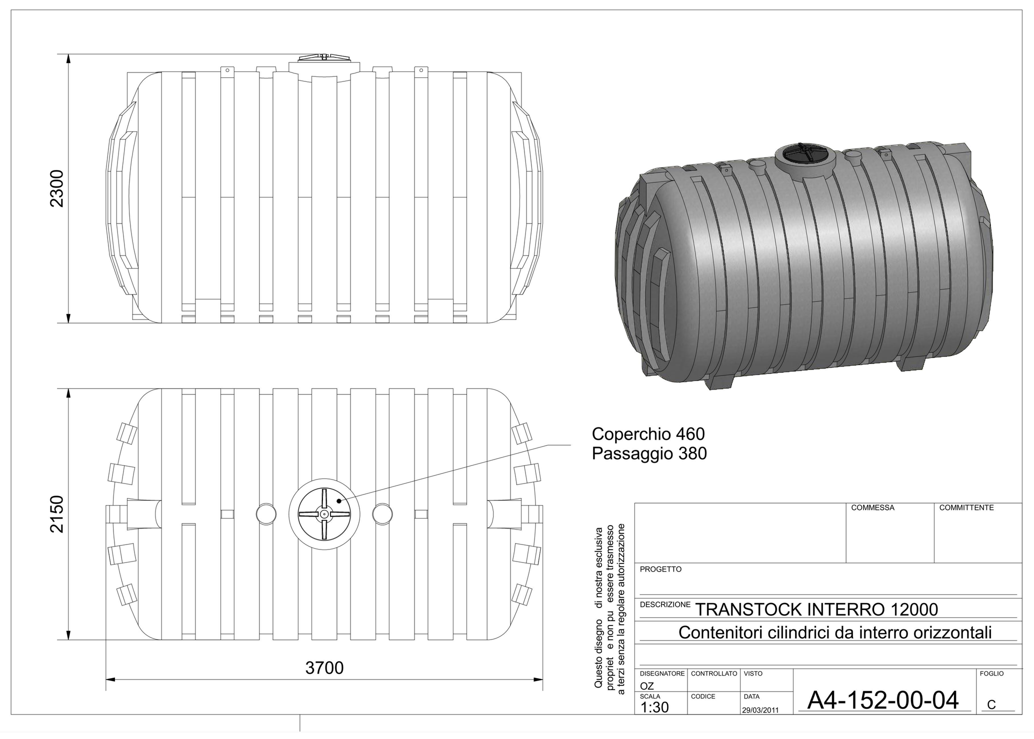

PARTICOLARE RECINZIONE
Scala 1:50

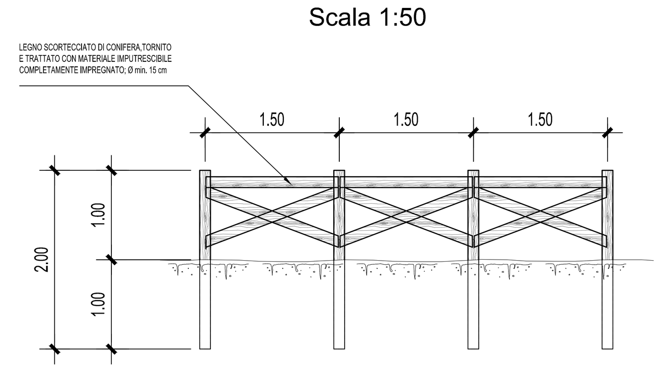

SEZIONE TIPO
POSA CONDOTTA DI ADDUZIONE
SOTTO STRADA CAMPESTRE
SCALA 1:25

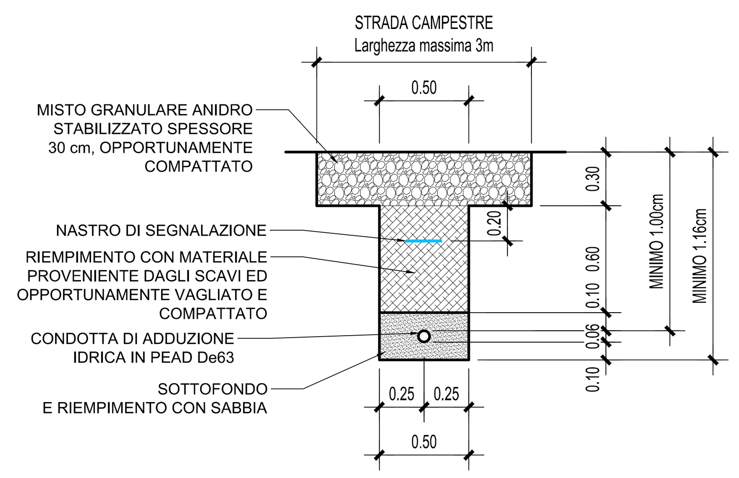

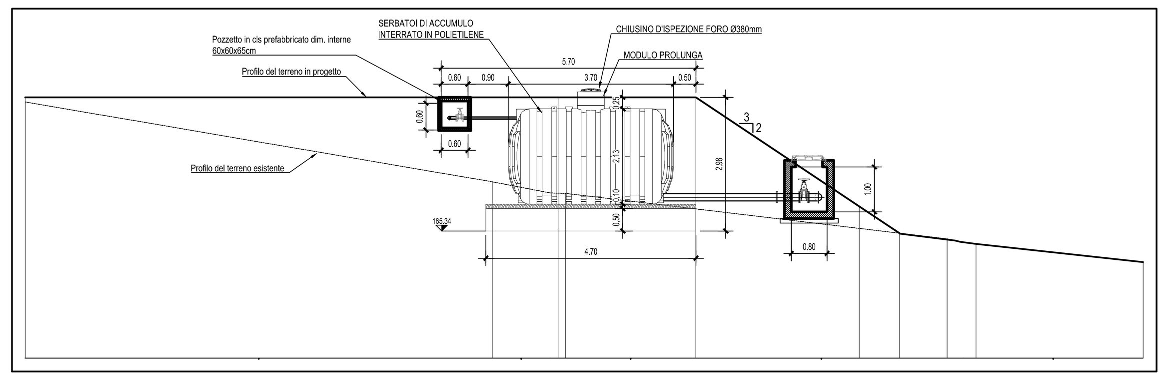

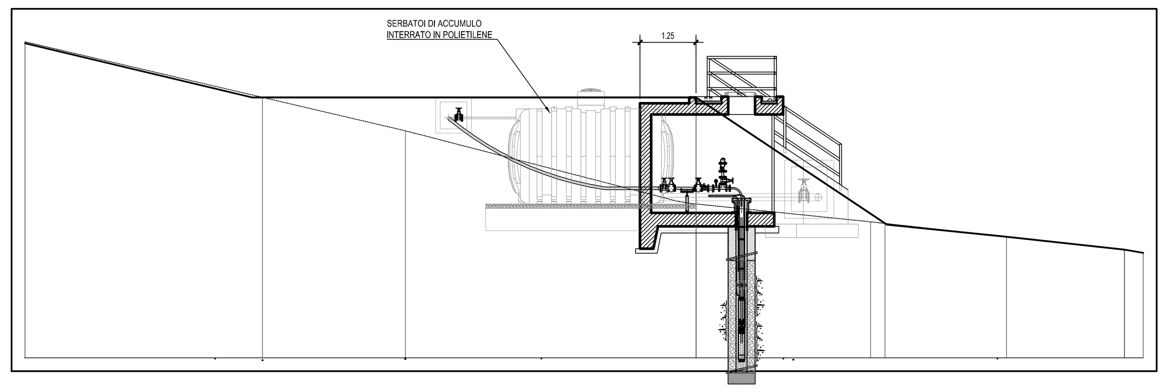

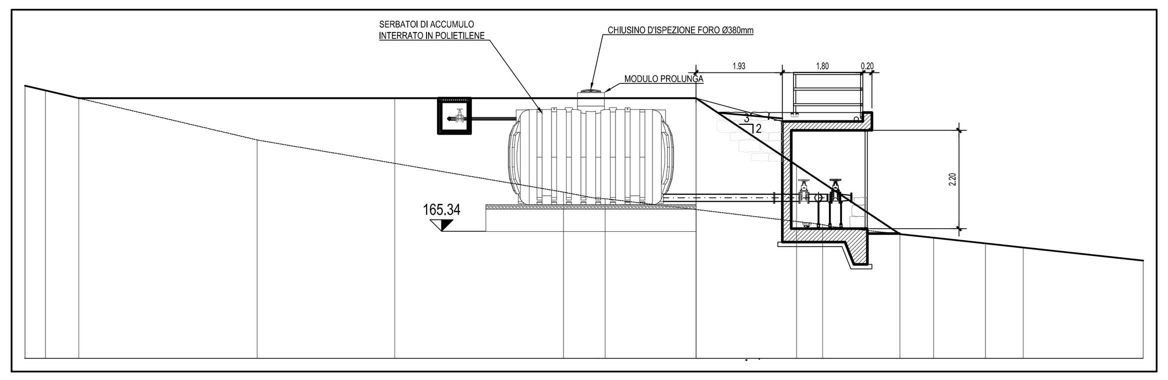

SEZIONE 2-2 DI DETTAGLIO - Scala 1:25

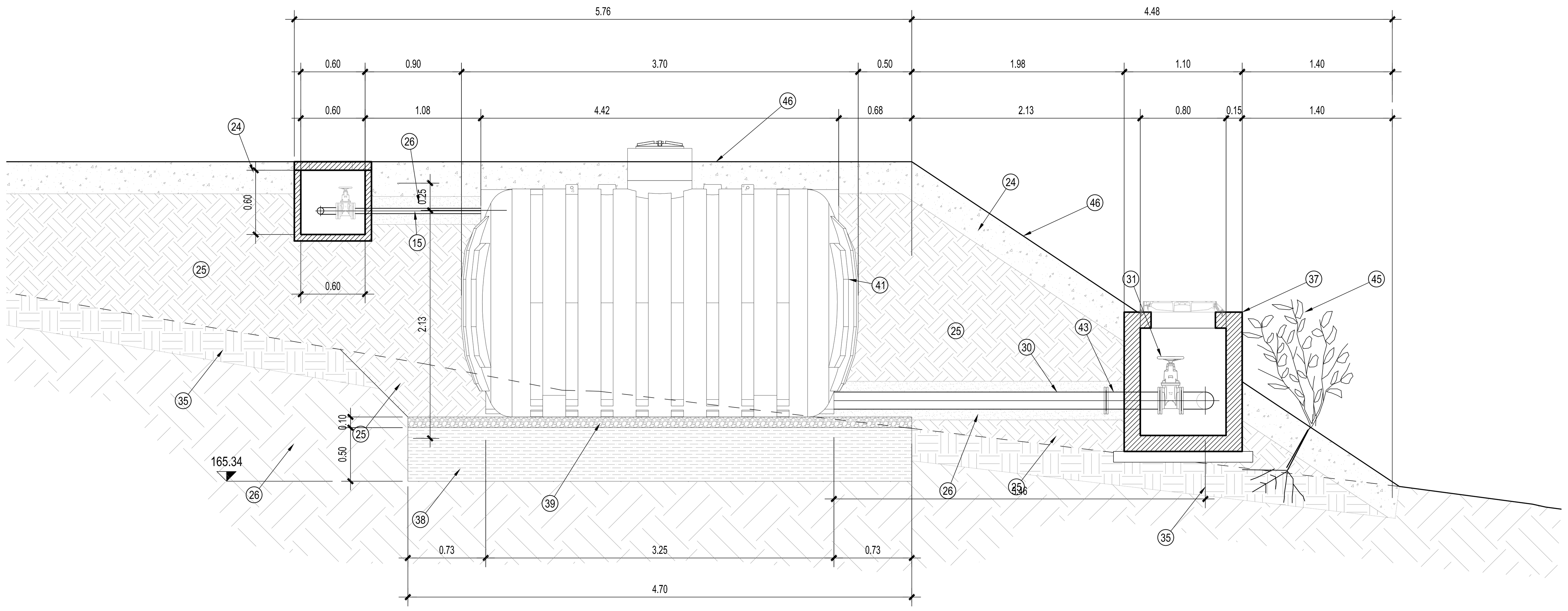

LEGENDA

1. Pozzo idropotabile, diametro di perforazione Ø 300 mm e colonna fessurata DN 200 mm
2. Elettropompa sommersa
3. Tubo in acciaio inox AISI 304 DN 200 per testata del pozzo
4. Piastra di ancoraggio della testata del pozzo in acciaio inox AISI 304
5. Sensore di livello ad immersione
6. Tubazione di protezione meccanica in polietilene per posa sensore immerso di misura livello falda
7. Tubazione in acciaio AISI 304 DN 32 spessore 3 mm
8. Raccordo Tes in acciaio flangiato DN50
9. Saracinesca in ghisa a corpo piatto DN50 PN6
10. Valvola di sfiato automatico a semplice galleggiante DN 50
11. Manometro
12. Contatore DN50 tipo Woltmann
13. Valvola di ritegno Venturi DN50
14. Raccordo tubazioni PEAD / acciaio
15. Condotta in PEAD De 63 PN 16 di mandata al serbatoio
16. Riduzione in ghisa DN50-DN32
17. Curva in acciaio DN50
18. Flangia filettata DN65 con tappo di protezione
19. Tronchetto in acciaio DN 50 spessore 4mm flangiato
20. Elemento di supporto in acciaio zincato a sostegno della condotta
21. Getto di regolarizzazione in cls magro
22. Struttura in c.a.
23. Protezione delle superfici a contatto con il terreno con guaina bituminosa
24. Terreno vegetale spessore 30cm
25. Terreno di riporto opportunamente vagliato e compattato
26. Sabbia per allettamento e ricoprimento della condotta di alimentazione del serbatoio
27. Parapetto in elementi scatolari in acciaio zincato
28. Terreno esistente
29. Portone in lamiera di acciaio zincato
30. Condotta in PEAD De 160 PN 6
31. Saracinesca in ghisa a corpo piatto DN125 PN6
32. Riduzione in ghisa DN125-50
33. Condotta in PEAD De 63 PN 16 di alimentazione della piscina
34. Muretto in pietrame a secco
35. Scotico del terreno vegetale spessore 30cm e accantonamento del materiale per ricollocamento sulle superfici da finire a verde, sostituzione dello strato con materiale di riporto opportunamente compattato
36. Pozzetto prefabbricato in cls dim. 60x60x60cm dotato di saracinesca in ghisa a corpo piatto DN50 PN6 completo di chiusino prefabbricato in cls
37. Pozzetto prefabbricato in cls dim. 80x80x100cm dotato di saracinesca in ghisa a corpo piatto DN125 PN6, completo di chiusino in ghisa foro passante Ø60cm
38. Misto granulare anidro stabilizzato spessore 50cm compattato a rullo
39. Strato di sabbia per allettamento dei serbatoi, spessore 10cm
40. Raccordo Tes in PEAD a saldare DN160
41. Serbatoi di accumulo interrato in polietilene
42. Chiusino in ghisa lamellare, passa uomo Ø600mm, ad uso manutentivo per l'estrazione degli elementi del pozzo
43. Tronchetto passamuro
44. Strato di ghiaia Ømax 20mm spessore strato 5cm
45. Talea di specie autoctona
46. Inerbimento con idrosemina

autostrade per l'italia

AUTOSTRADA (A1): MILANO-NAPOLI

AMPLIAMENTO ALLA TERZA CORSIA
NEL TRATTO INCISA - VALDARNO
LOTTO 1

PROGETTO ESECUTIVO

AU - AUTOSTRADA A1

IDROLOGIA E IDRAULICA
IDROLOGIA SOTTERANEA IN LOCALITA' BRUSCHETO

AREA 2 LOCALITA' TORRE DEL CASTELLANO
POZZO DI CAPTAZIONE, PLANIMETRIA, PIANTE, SEZIONI E PARTICOLARI COSTRUTTIVI TAV. 1

IL PROGETTISTA SPECIALISTICO	IL RESPONSABILE INTEGRAZIONE PRESTAZIONI SPECIALISTICHE	IL DIRETTORE TECNICO
Ing. Paolo De Paoli Ord. Ingg. Pavia N. 1739 Responsabile Idrologia e Idraulica	Ing. Paola Castiglioni Ord. Ingg. Varese N. 2725	Ing. Orlando Mazza Ord. Ingg. Pavia N. 1496 Progettazione Infrastrutture

CODICE IDENTIFICATIVO

Codice Commessa	Lotto, Sub-Prog. Cod. Appalto	Fase	Capitolo	Paragrafo	W B S	Parte d'opera	Tip.	Disciplina	Progressivo	Rev.	ORDINATORE
119941	LL01	PE	AU	IDR	IDS00	00000	D	IDR	7108	-0	-

SCALA VAR

	PROJECT MANAGER:	SUPPORTO SPECIALISTICO:	REVISIONE n.	data
spea ENGINEERING gruppo Atlantia	Ing. Paola Castiglioni Ord. Ingg. Varese N. 2725		0	FEBBRAIO 2020
	REDATTO:	VERIFICATO:		

VISTO DEL COMMITTENTE	VISTO DEL CONCEDENTE
autostrade per l'italia IL RESPONSABILE UNICO DEL PROCEDIMENTO Ing. Furio Cruciani	Ministero delle Infrastrutture e dei Trasporti DIPARTIMENTO PER LE INFRASTRUTTURE, GLI AFFARI GENERALI ED IL PERSONALE STRUTTURA DI VIGILANZA SULLE CONCESSIONARIE AUTOSTRADALI

IL PRESENTE DOCUMENTO NON POTRA' ESSERE COPIATO, RIPRODOTTO O ALTRIMENTI PUBBLICATO, IN TUTTO O IN PARTE, SENZA IL CONSENSO SCRITTO DELLA SOC. AUTOSTRADE PER L'ITALIA S.P.A.. OGNI UTILIZZO NON AUTORIZZATO SARA' PERSEGUITO A NORMA DI LEGGE.
THIS DOCUMENT MAY NOT BE COPIED, REPRODUCED OR PUBLISHED, EITHER IN PART OR IN ITS ENTIRETY, WITHOUT THE WRITTEN PERMISSION OF SOC. AUTOSTRADE PER L'ITALIA S.P.A.. UNAUTHORIZED USE WILL BE PROSECUTED BY LAW.