PIANTA

SCALA 1:100

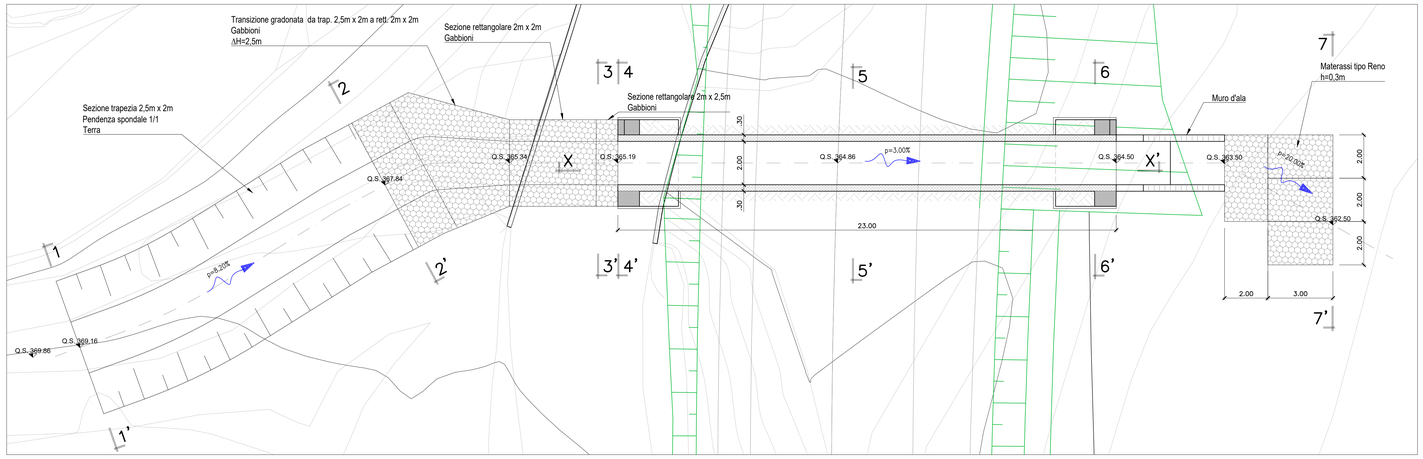

PROSPETTO

SCALA 1:100

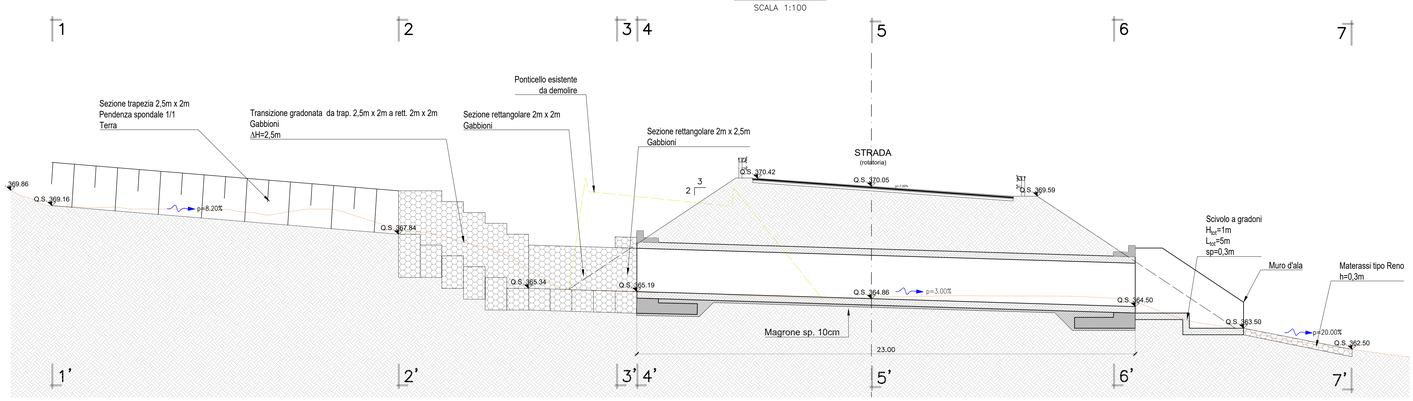

SEZIONE 1–1'

SCALA 1:50

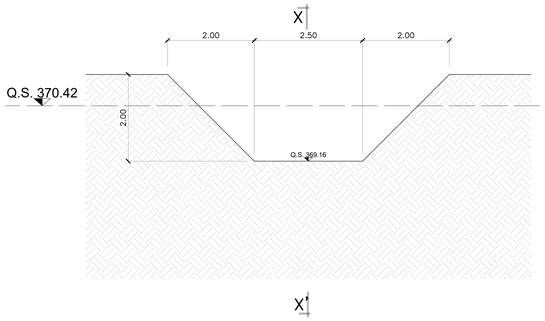

SEZIONE 2–2'

SCALA 1:50

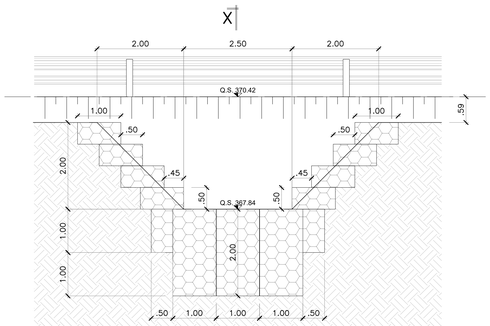

SEZIONE 3–3'

SCALA 1:50

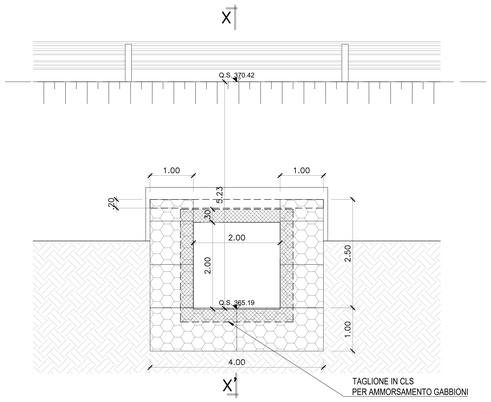

SEZIONE 4–4'

SCALA 1:50

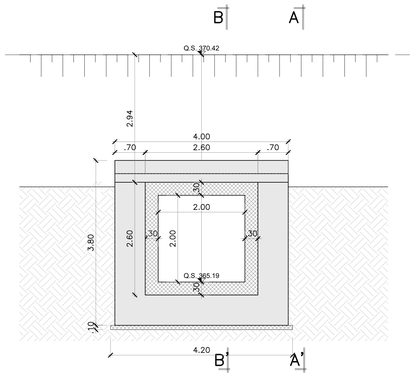

SEZIONE 5–5'

SCALA 1:50

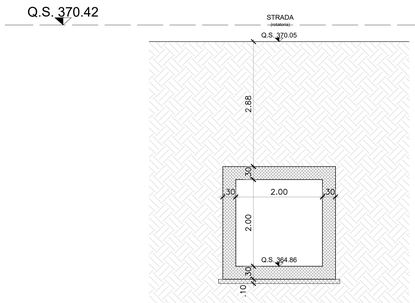

SEZIONE 6–6'

SCALA 1:50

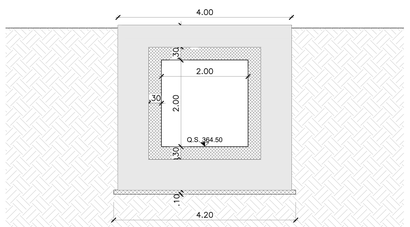

SEZIONE 7–7'

SCALA 1:50

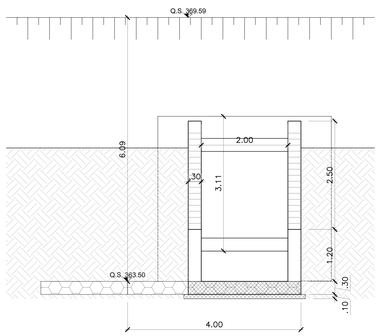

SEZIONE B–B'

SCALA 1:50

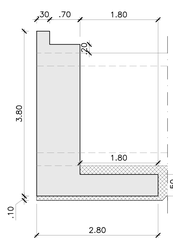

SEZIONE A–A'

SCALA 1:50

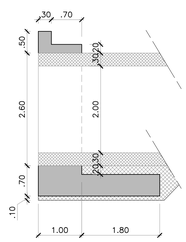

PIANTA CHIAVE

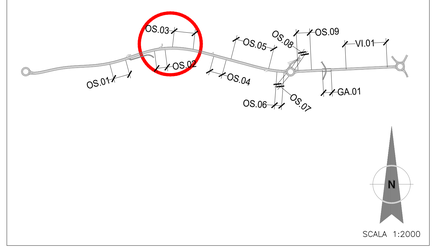

NOTE GENERALI

1 – TUTTE LE MISURE SONO ESPRESSE IN METRI

CARATTERISTICHE DEI MATERIALI

CALCESTRUZZO TOMBINO

- CLASSE DI RESISTENZA ≥ C30/37
- CLASSE DI ESPOSIZIONE: XC3
- RAPPORTO A/C MASSIMO ≤ 0.55
- DOSAGGIO DI CEMENTO ≥ 320 kg/mc
- DIMENSIONE MASSIMA NOMINALE DELL'AGGREGATO (mm): 20
- CLASSE DI CONSISTENZA (abbassamento cono): S4
- COPRIFERRO MINIMO NETTO (mm)(*)(**): 50
- CLASSE DI RESISTENZA MINIMA PER ESPOSIZIONE 28/35

CALCESTRUZZO MURO FRONTALE

- CLASSE DI RESISTENZA ≥ C32/40 secondo D.M.17/01/2018
- CLASSE DI ESPOSIZIONE AMBIENTALE: XC4
- RAPPORTO A/C ≤ 0.50
- MINIMO CONTENUTO CEMENTO: 360 kg/mc
- DIAMETRO MASSIMO INERTI: 20 mm
- CLASSE DI CONSISTENZA (slump): S4
- COPRIFERRO MINIMO ARMATURA: 50 mm
- CLASSE DI RESISTENZA MINIMA PER ESPOSIZIONE 32/40

CALCESTRUZZO MAGRONI:

- CLASSE DI RESISTENZA > C12/15
- CLASSE DI ESPOSIZIONE: X0
- DOSAGGIO DI CEMENTO ≥ 150 kg/mc
- CLASSE DI RESISTENZA MINIMA PER ESPOSIZIONE 12/15

(*) salvo indicazioni diverse negli elaborati grafici
(**) si raccomanda, in fase di cantiere, la verifica dei copriferri

ACCIAIO:

Secondo NTC 2018 (DM 17/01/2018).
Barre ad aderenza migliorata in acciaio:
- B450C: fyk ≥ 450MPa ;
- ftk ≥ 540MPa ;
- 1.15≤ ftk/fyk < 1.35 ;
- Allungamento percentuale Agt,k > 7.5% ;
- Modulo elastico Es = 210000MPa ;

Reti elettrosaldate in acciaio B450A.
Diametro minimo mandrino per piegatura barre:
- barre Ø≤16mm : Dmin = 4Ø
- barre Ø>16mm : Dmin = 7Ø

Sovrapposizione minima 50Ø.
A cura dell'Impresa la discrezionalità di sostituire l'armatura della rete nella direzione principale con acciaio sagomato non preassemblato, mantenendo gli stessi diametri e passi.
PER QUANTO NON SPECIFICATO, IN PARTICOLARE RELATIVAMENTE ALLE CARATTERISTICHE DEI MATERIALI, ALLE SPECIFICHE PER L'ESECUZIONE DEI LAVORI ED AI CONTROLLI DA ESEGUIRE, SI DOVRÀ FARE RIFERIMENTO AL CAPITOLATO SPECIALE D'APPALTO DELL'OPERA.

LEGENDA MISURE FERRI	DIAMETRO PIEGATURE d_{Br} :		SCHEMA COPRIFERRO NETTO
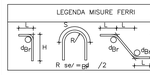	ø Barra <12	d_{Br} = 4ø	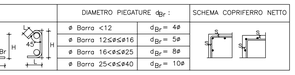
	ø Barra 12≤ø≤ø16	d_{Br} = 5ø	
	ø Barra 16<ø≤ø25	d_{Br} = 8ø	
	ø Barra 25<ø≤ø40	d_{Br} = 10ø	

MATERIALI: NOTE E PRESCRIZIONI

Tutti i materiali dovranno comunque essere approvvigionati secondo le prescrizioni in accordo con D.M. 17/01/2018.
La realizzazione dovrà essere eseguita nel rispetto delle tolleranze previste dalla UNI EN 1090.
In ogni caso dovrà essere rispettato quanto previsto nel Capitolato Speciale di Appalto dell'opera e nelle specifiche tecniche fornite dalla Direzione Lavori secondo l'indicazione risultante più restrittiva.

INCIDENZA:

- Tombino 185 kg/mc;
- Muro frontale 140 kg/mc;

anas GRUPPO FS ITALIANE

SOGGETTO ATTUATORE - Art.7 D.L. 11 novembre 2016, n. 205 (già art.15 ter del D.L. 17 ottobre 2016, n.189, convertito dalla L. 15 dicembre 2016, n.229)
ex OCDPC 408 / 2016 - art.4
OCDPC 475 / 2017 - art.3

PNC - PNRR: Piano Nazionale Complementare al Piano Nazionale di Ripresa e Resilienza nei territori colpiti dal sisma 2009-2016, Sub-misura A4,"Investimenti sulla rete stradale statale"
S.S. 502 - S.S. 78 - Belforte del Chienti - Sarnano - Lavori di adeguamento e/o miglioramento tecnico funzionale della sezione stradale in t.s. e potenziamento delle intersezioni. 2° Stralcio. Cod. SIL ACNOAN00114 - Codice CUP F71B22001170001

PROGETTAZIONE DEFINITIVA, ESECUTIVA ED ESECUZIONE LAVORI

PROGETTO DEFINITIVO

cod. **PSL10/22**

RESPONSABILE INTEGRAZIONE PRESTAZIONI SPECIALISTICHE:
Prof. Ing. Franco BRAGA
Ordine Ingegneri di Roma n. 7072/A

GEOLOGO:
Dott. Geol. Andrea RONDINARA
Albo regionale del Lazio n. 921

COORDINATORE PER LA SICUREZZA IN FASE DI PROGETTAZIONE:
Dott. Ing. Davide TALIA
Ordine Ingegneri di Roma n. 29001/B

RESPONSABILE DEL PROCEDIMENTO:
Dott. Ing. Marco MANCINA

RAGGRUPPAMENTO TEMPORANEO DI IMPRESE:
Mandataria: S&M Spina Bill.Massucchi
Mandanti: ESSETI Società di Ingegneria; TROVATI Costruzioni

RAGGRUPPAMENTO TEMPORANEO PROGETTISTI:
Mandataria: INTEGRA Consorzio Stabile di Architettura e Ingegneria Integrata
Mandanti: TDA Architettura e Ingegneria; Dott. Geol. Andrea Rondinara
Prestatore del servizio di PMA: NATURA Società tra prof. riuniti

PROTOCOLLO	DATA

OPERE D'ARTE MINORI
TM.01 TOMBINO SCATOLARE
Planimetria, profilo e sezioni

CODICE PROGETTO	NOME FILE	REVISIONE	SCALA:
PROGETTO / LIV. PROG. / N. PROG.	T01OTM01STRPF01A CODICE ELAB. T01TM01STRPF01	A	1:50/1:100

REV.	DESCRIZIONE	DATA	REDATTO	VERIFICATO	APPROVATO
A	Emissione	Agosto 2023	Mecca	Petrosino	Braga