Sezione Tipo 1
(tratto in aderenza al paramento di valle della diga esistente)

(1:25)

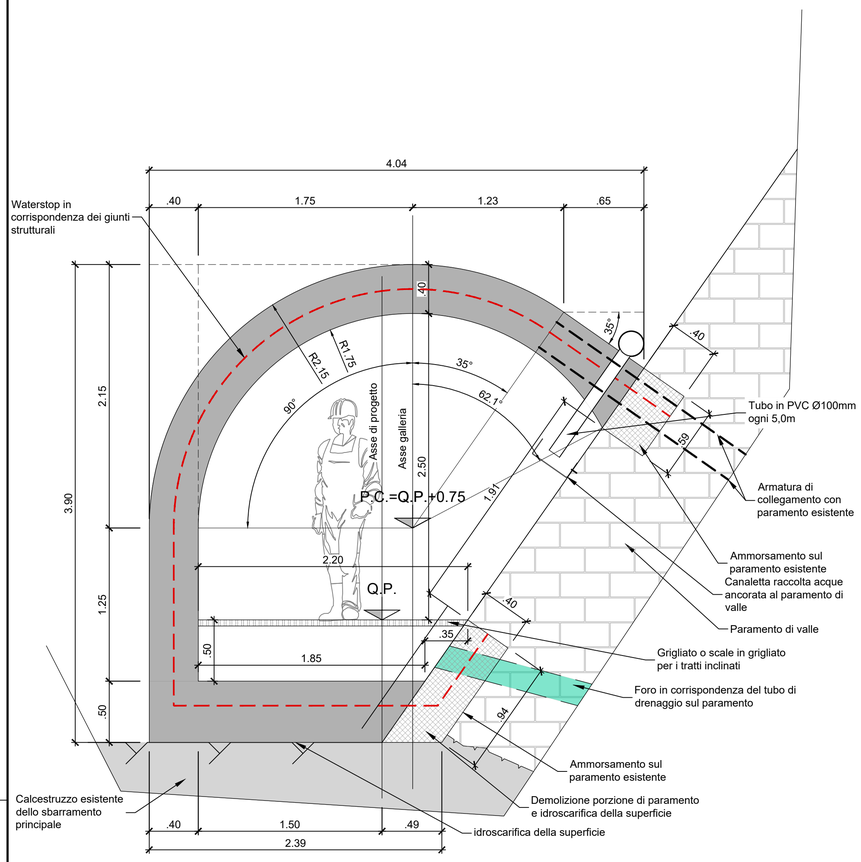

Sezione Tipo 2
(tratto in cirrispondenza dello scarico di fondo)

(1:25)

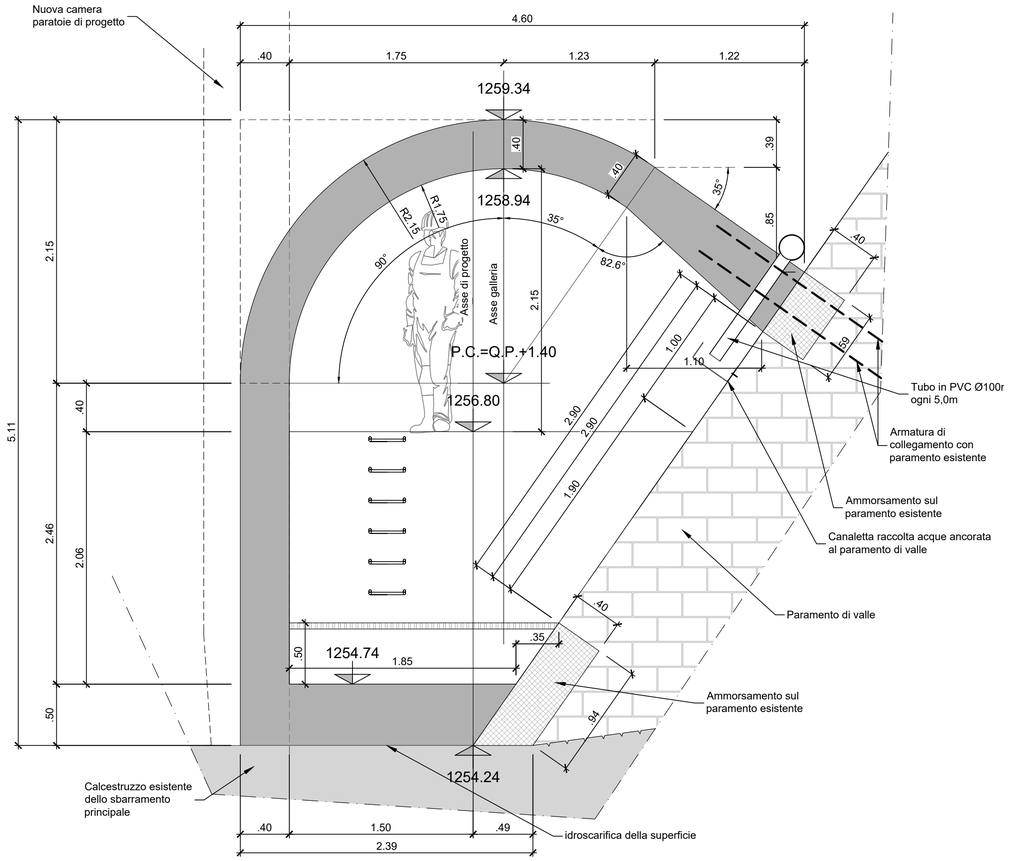

Sezione Tipo 3
(tratti spondali verso gli accessi esterni del cunicolo)

(1:25)

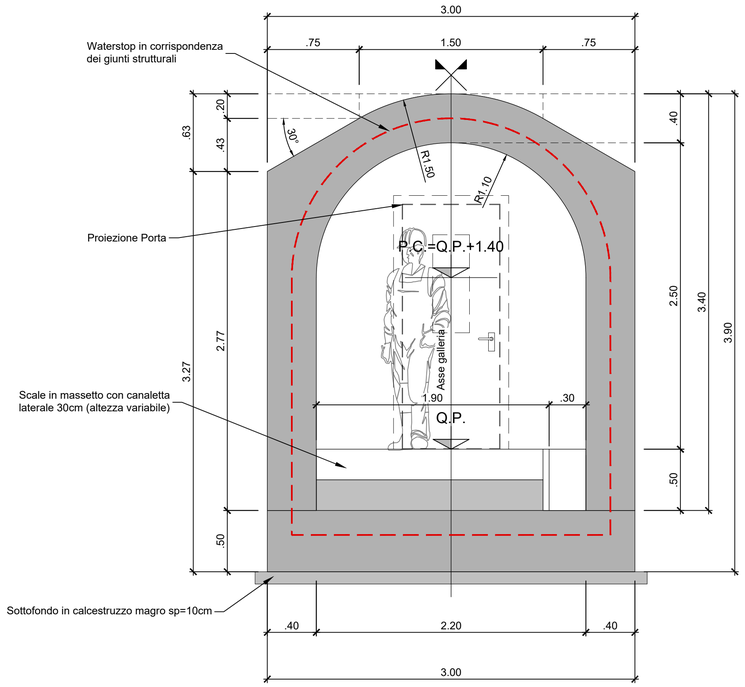

Waterstop

(1:5)

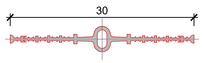

TABELLA MATERIALI

CALCESTRUZZO PER ELEMENTI STRUTTURALI

• Classe di resistenza a compressione (f_{ck}/R_{ck})	C32/40
• Classe di esposizione	XC3
• Massimo rapporto A/C	0.50
• Minimo contenuto di cemento	340 kg/m³
• Classe di consistenza	S4
• Diametro massimo inerti	32 mm

Conforme alla norma UNI EN 206-1 e alle istruzioni UNI 11104.

ACCIAIO PER CALCESTRUZZO STRUTTURALE

• Classe di acciaio	B450C

CALCESTRUZZO MAGRO PER SOTTODONFO

• Classe di resistenza a compressione (f_{ck}/R_{ck})	C12/15
• Classe di esposizione	X0
• Classe di consistenza	S3
• Diametro massimo inerti	32 mm

Conforme alla norma UNI EN 206-1 e alle istruzioni UNI 11104.

CARATTERISTICHE WATERSTOP:

CARATTERISTICHE FISICO-MECCANICHE

• Densità (UNI EN ISO 1183-1)	1.43 gr/cm³
• Durezza (UNI EN ISO 868)	75 Shore A
• Resistenza a trazione (UNI EN ISO 527)	13 Mpa
• Allungamento a rottura (UNI EN ISO 527)	300%

Note :

1. Il rilievo topografico eseguito nel 2019 indica delle quote altimetriche in generale maggiori di 10.17m rispetto alle quote originali del progetto; tale differenza di quota sussiste per l'intera asta idroelettrica. In particolare, il coronamento è stato rilevato ad una quota di 1284.27 m s.l.m., mentre il progetto originale indicava una quota di coronamento pari a 1274.10 m s.l.m. Le presenti tavole si riferiscono tutte alle quote altimetriche misurate nel rilievo del 2019. Le quote riportate nel progetto originale sono quindi state tutte traslate verso l'alto di un delta pari a +10,17 m
2. Il tracciamento plano-altimetrico del cunicolo è stato definito sulla base della geometria del piede di valle della diga desunto dagli elaborati grafici del progetto storico. Il tracciamento dovrà essere rivalutato sulla base della reale geometria della diga a seguito di un rilievo di dettaglio delle aree interessate
3. Tutte le quote sono in metri salvo dove diversamente indicato
4. L'ubicazione e l'estensioni delle sezioni tipologiche rappresentate nel presente elaborato grafico sono illustrate nelle tavole 10320-C-OR-DTR-C-DS-237 E 238

1:5 (A1)

0 5 25 50 cm

1:25 (A1)

0 0.25 1.25 2.5 m

a2a LIFE COMPANY
Sede Legale:
Via Lamarmora 230, 25124 Brescia
Sede direzionale e amministrativa:
Corso di Porta Vittoria 4, 20122 Milano
A2A/DGE/BGT/IMI/SII/OIC

Pratica: 10320

Intervento di miglioramento sismico della diga di Trepidò

N° Documento: 10320-C-OR-DTR-C-DS-240-1

Note: Rif.:M_inf.digheidrel.registro ufficiale.u.0009203.11-04-2019

IMPIANTO IDROELETTRICO DI: ORICHELLA

DIGA DI: TREPIDO'

OGGETTO:

Progetto Definitivo per l'intervento di miglioramento sismico della Diga di Trepidò

TITOLO:

NUOVO CUNICOLO DI ISPEZIONE E DRENAGGGIO

Sezioni tipologiche

Scala: 1:5 - 1:25

CONSULENTE: Lombardi

CONCESSIONARIO: a2a LIFE COMPANY

Per il consulente: Il progettista: Ing. M. Braghini

Per il concessionario: Visto L'ingegnere Responsabile della diga : Ing. P. Valgoi

Per il concessionario: Visto Il Legale Rappresentante: Roberto Scottoni

TIPO DOCUMENTO: DISEGNO TECNICO

REV.	DATA	DESCRIZIONE DELLA REVISIONE	REDAZIONE (LOMBARDI)	VERIFICA (LOMBARDI)	APPROVAZIONE (LOMBARDI)	VERIFICA (A2A)	APPROVAZIONE (A2A)
1	20.10.2023	Prima emissione	I.Maffoni	C.Crémer/C.Rossin	M.Braghini	P. Valgoi	R. Castellano
0	16.03.2023	Emissione per commenti	I.Maffoni	C.Crémer/C.Rossin	M.Braghini	P. Valgoi	R. Castellano

A2A/DGE/BGT/IMI/SII/OIC - Opere Idrauliche e Civili

Questo documento e' proprieta' di A2A S.p.a.: non puo' essere utilizzato, trasmesso a terzi o riprodotto senza autorizzazione della stessa. A2A S.p.a. tutela i propri diritti a norma di legge.