Sezione 1

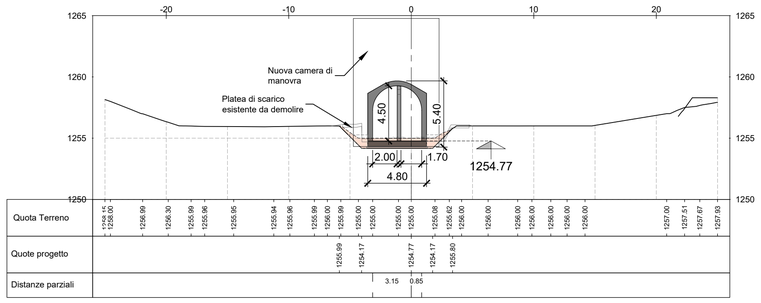

Sezione 2

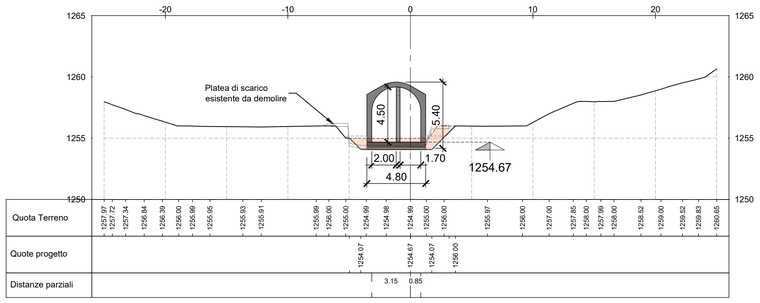

Sezione 3

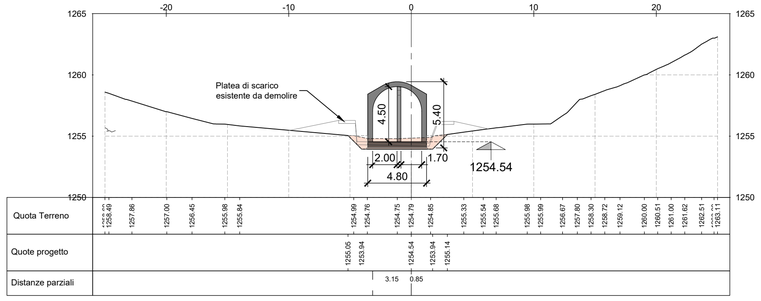

Sezione 4

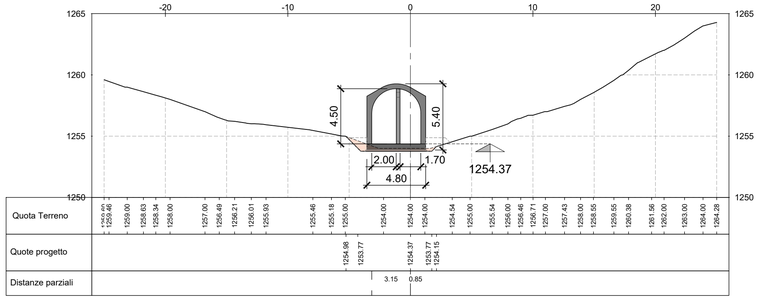

Sezione 5

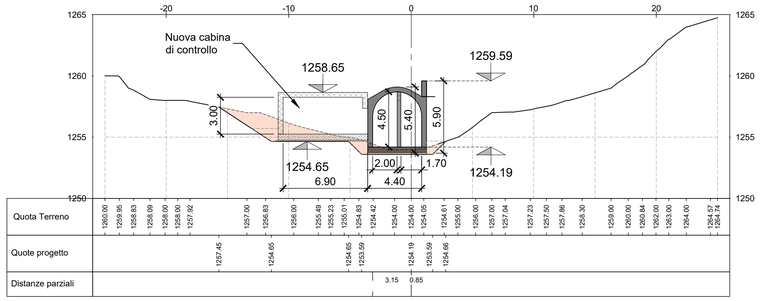

Sezione 6

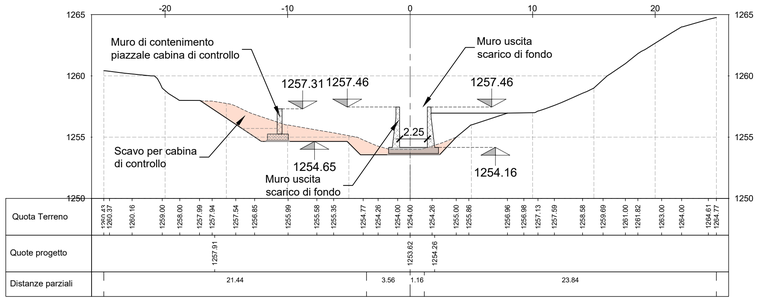

Sezione 7

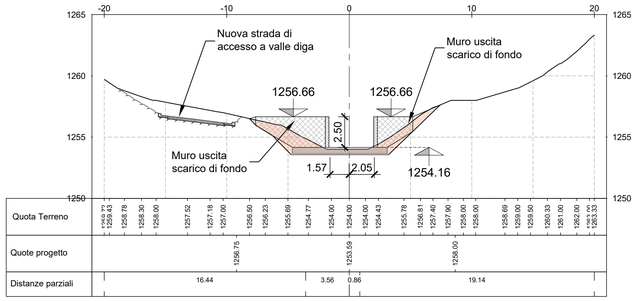

Sezione 8

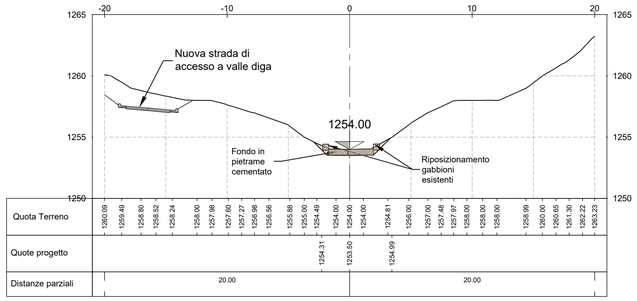

Note :

1. Il rilievo topografico eseguito nel 2019 indica delle quote altimetriche in generale maggiori di 10.17m rispetto alle quote originali del progetto; tale differenza di quota sussiste per l'intera asta idroelettrica. In particolare, il coronamento è stato rilevato ad una quota di 1284.27 m s.l.m., mentre il progetto originale indicava una quota di coronamento pari a 1274.10 m s.l.m. Le presenti tavole si riferiscono tutte alle quote altimetriche misurate nel rilievo del 2019. Le quote riportate nel progetto originale sono quindi state tutte traslate verso l'alto di un delta pari a +10,17 m
2. Nella presente tavola sono rappresentati gli scavi minimi per arrivare al piano di fondazione delle opere in calcestruzzo. Non sono rappresentati gli scavi locali per l'installazione delle tubazioni di drenaggio del rilevato. La preparazione del piano di fondazione delle opere in calcestruzzo dovrà comprendere le seguenti attività:

Tratto iniziale - Canale esistente rivestito in calcestruzzo

La preparazione del piano di fondazione verrà effettuata provvedendo alla demolizione del rivestimento in calcestruzzo fino alla quota di progetto e in accordo con le geometrie previste.
Nel caso di necessità di demolizione totale del rivestimento si procederà con le indicazioni riportate nel paragrafo successivo (canale esistente non rivestito). Nel caso di demolizione parziale del rivestimento, dovranno essere seguiti delle perforazioni o dei saggi per valutare lo spessore e la qualità del calcestruzzo. Sulla base dei risultati delle indagini si valuterà se rimuovere totalmente oppure no il rivestimento. Nel caso di necessità di rimuovere totalmente il rivestimento si procederà con le attività descritte nel seguente paragrafo. Nel caso il piano di fondazione sia giudicato idoneo si procederà alla pulizia del rivestimento con idroscarifica e successivamente alla posa del sottofondo il calcestruzzo magro fino alla quota di fondazione del cunicolo.

Canale esistente non rivestito

La preparazione del piano di fondazione verrà effettuata provvedendo alla rimozione dei gabbioni esistenti e all'asportazione dei materiali di qualsiasi natura posti al di sopra della quota di progetto e in accordo con le geometrie previste.
Al termine delle operazioni di scavo dovrà essere valutato la qualità del terreno di fondazione:

- in presenza di ammasso roccioso affiorante, si procederà con la pulizia e la successiva posa del sottofondo in calcestruzzo magro;
- in presenza di terreni appartenenti ai gruppi A1, A3, A2-4 e A2-5 (classificazione delle terre secondo CNR-UNI 10006) si procederà al livellamento ed al costipamento del piano di posa secondo le indicazioni della D.L. Successivamente sarà posato il sottofondo di calcestruzzo magro.
- in presenza di terreni appartenenti ai gruppi A2-6, A2-7 A4, A5, A6, A7, A8 (CNR-UNI 10006) si procederà alla rimozione parziale o totale di tali materiali in accordo con le indicazioni della D.L. Il materiale prelevato dovrà essere sostituito con terre appartenenti alle categorie A1 e A3 (CNR-UNI 10006) stese in strati di spessore massimo 30 cm e costipate in accordo con le indicazioni della D.L.

Nel caso di rimozione di spessore modesti (< 50 cm) si potrà prevedere la sostituzione del materiale con un getto di calcestruzzo magro armato con rete elettrosaldata.

Inoltre, la D.L., in accordo con le condizioni geologiche e geotecniche locali, potrà disporre, caso per caso, maggiori approfondimenti mediante bonifiche localizzate qualora la qualità del materiale sia giudicata non idonea.

2. La configurazione delle opere all'uscita dello scarico di fondo dovrà essere rivalutata in una fase pià avanzata della progettazione sulla base di un rilievo topografico di dettaglio delle aree interessate dalle opere.
3. Tutte le quote sono in metri salvo dove diversamente indicato

Legenda:

Area di scavo minimo

1:250 (A1)

0 2.5 12.5 25 m

a2a LIFE COMPANY
Sede Legale:
Via Lamarmora 230, 25124 Brescia
Sede direzionale e amministrativa:
Corso di Porta Vittoria 4, 20122 Milano
A2A/DGE/BGT/IMI/SII/OIC

Pratica: 10320 — Intervento di miglioramento sismico della diga di Trepidò

N° Documento: 10320-C-OR-DTR-C-DS-245-1

Note: Rif.:M_inf.digheidrel.registro ufficiale.u.0009203.11-04-2019

IMPIANTO IDROELETTRICO DI: ORICHELLA

DIGA DI: TREPIDO'

OGGETTO:

Progetto Definitivo per l'intervento di miglioramento sismico della Diga di Trepidò

TITOLO:

NUOVO CUNICOLO DI ACCESSO/SCARICO DI FONDO

Sezioni

Scala 1:250

CONSULENTE: Lombardi

CONCESSIONARIO: a2a LIFE COMPANY

VALGOI PAOLO
2023.11.21 14:14:46
CN=VALGOI PAOLO
C=IT
2.5.4.4=VALGOI
2.5.4.42=PAOLO

SCOTTONI ROBERTO
2023.11.21 14:09:30
CN=SCOTTONI ROBERTO
C=IT
2.5.4.4=SCOTTONI
2.5.4.42=ROBERTO
RSA/2048 bits

Per il consulente: Il progettista: Braghini Marco Giuseppe Pietro Ordine degli Ingegneri della Provincia di Como Registro n. 2023.11.2023 08:20:42 GMT+01:00 — Ing. Marco Braghini

Per il concessionario: Visto L'ingegnere Responsabile della diga : — Ing. P. Valgoi

Per il concessionario: Visto Il Legale Rappresentante: — Roberto Scottoni

TIPO DOCUMENTO: DISEGNO TECNICO

REV.	DATA	DESCRIZIONE DELLA REVISIONE	LOMBARDI REDAZIONE	LOMBARDI VERIFICA	LOMBARDI APPROVAZIONE	A2A VERIFICA	A2A APPROVAZIONE
1	20.10.2023	Prima emissione	I.Maffoni	C.Crémer/C.Rossin	M.Braghini	P. Valgoi	R. Castellano
0	21.04.2023	Emissione per commenti	I.Maffoni	C.Crémer/C.Rossin	M.Braghini	P. Valgoi	R. Castellano

A2A/DGE/BGT/IMI/SII/OIC - Opere Idrauliche e Civili

Questo documento e' proprieta' di A2A S.p.a.: non puo' essere utilizzato, trasmesso a terzi o riprodotto senza autorizzazione della stessa. A2A S.p.a. tutela i propri diritti a norma di legge.