## Sezione A-A
Scala 1:50

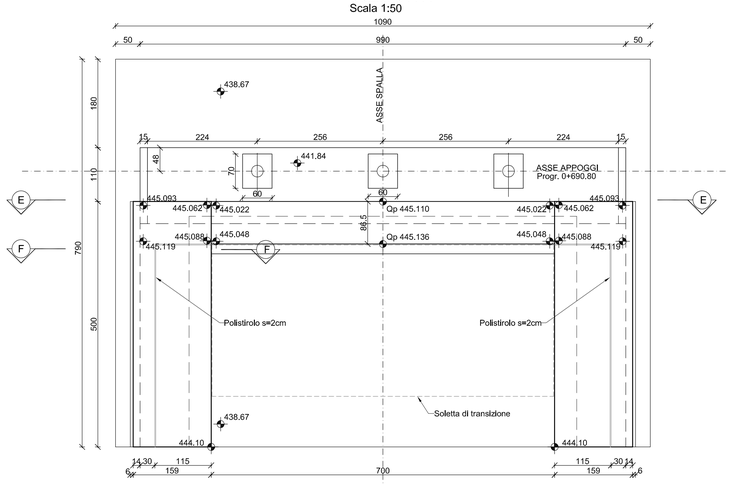


## Particolare soletta di transizione
Scala 1:25

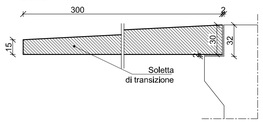


N.B.
L'altezza dei baggioli pari a 30cm è da ritenersi indicativa;
la misura finale dipenderà dall'effettivo spessore dell'appoggio utilizzato

## Sezione B-B
Scala 1:50

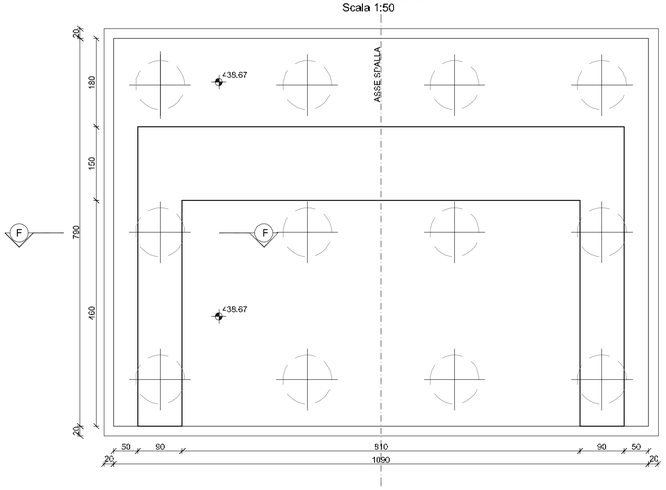


## Schema compensazione altimetrica della pavimentazione

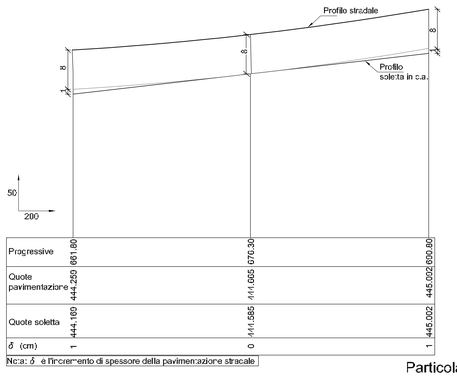


## Particolare 1
Scala 1:25

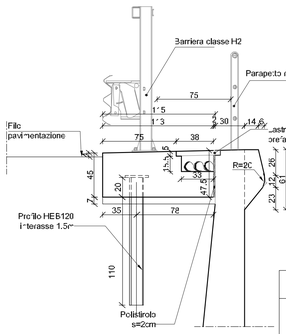


## MATERIALI

CALCESTRUZZO SPALLA
-Conforme alla norma EN206-1
-Classe di resistenza: C25/30
-Classe di esposizione: XF2
-Dimensione massima aggregato: Dmax=20
-Classe contenuto in cloruri: Cl 0.4
-Classe di consistenza: S3

MAGRONE
-Classe di resistenza: C12/15

ARMATURA ORDINARIA
ACCIAIO: FeB 44K controllato in stabilimento

## Particolare 2
Scala 1:25

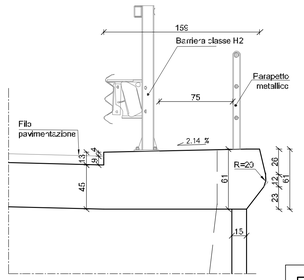


## Sezione C-C
Scala 1:50

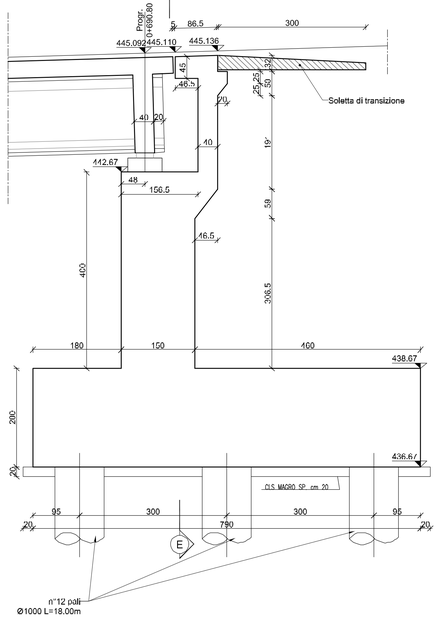


## Sezione C-C
Scala 1:50

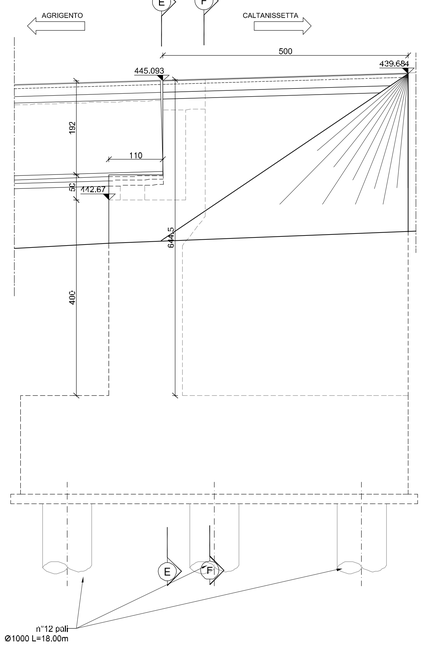


## Sezione E-E
Scala 1:50

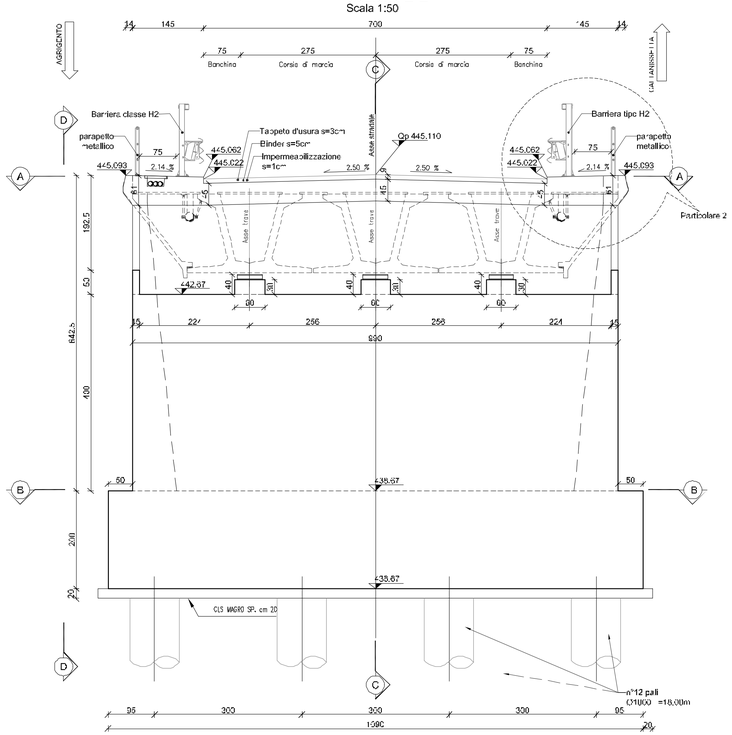


## Sezione F-F
Scala 1:50

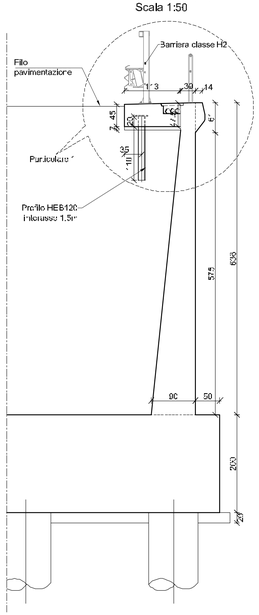


**ANAS S.p.A.**
Direzione Centrale Programmazione Progettazione

CORRIDOIO PLURIMODALE TIRRENICO–NORD EUROPA
ITINERARIO AGRIGENTO –CALTANISSETTA–A19
S.S. N° 640 "DI PORTO EMPEDOCLE"
AMMODERNAMENTO E ADEGUAMENTO ALLA CAT. B DEL D.M. 5.11.2001
Dal km 44+000 allo svincolo con l'A19

# PROGETTO DEFINITIVO

GRUPPO DI PROGETTAZIONE

ATI:
TECHNITAL s.p.a. (mandataria)
S.I.S. Studio di Ingegneria Stradale s.r.l.
DELTA Ingegneria s.r.l.
INFRATEC s.r.l Consulting Engineering
PROGIN s.p.a.

I RESPONSABILI DI PROGETTO
*Dott. Ing. M. Raccosta*
Ordine Ing. Verona n° A1665
*Prof. Ing. A. Bevilacqua*
Ordine Ing. Palermo n° 4058
*Dott. Ing. M. Carlino*
Ordine Ing. Agrigento n° A628
*Dott. Ing. N. Troccoli*
Ordine Ing. Potenza n° 836
*Dott. Ing. S. Esposito*
Ordine Ing. Roma n° 20837

IL GEOLOGO

INTEGRAZIONE PRESTAZIONI SPECIALISTICHE
*Dott. Ing. M. Raccosta*

VISTO:IL RESPONSABILE DEL PROCEDIMENTO
*Dott Ing. Massimiliano Fidenzi*

VISTO:IL RESPONSABILE DEL SERVIZIO PROGETTAZIONE
*Dott. Ing. Antonio Valente*

DATA

PROTOCOLLO

## OPERE D'ARTE MAGGIORI – PONTI
### OPERE D'ARTE SU VIABILITA' INTERFERITA
PONTI SERRA NORD E SERRA SUD
Ponte Serra Nord – carpenteria spalla S2

| CODICE PROGETTO | NOME FILE | REVISIONE | FOGLIO | SCALA: |
|---|---|---|---|---|
| L0407B D 0501 | L0407B-D-0501-S01-V118-STR-CP02-A.DWG<br>CODICE ELAB. S01 V118 STR CP02 | A | 01 DI 01 | VARIE |

| REV | DESCRIZIONE | DATA | VERIFICATO RESP. TECNICO | CONTROLLATO RESP. D'ITINERARIO | APPROVATO RESP. DI SETTORE |
|---|---|---|---|---|---|
| D | | | | | |
| C | | | | | |
| B | | | | | |
| A | EMISSIONE | Ottobre 2006 | P. Pasini | F. Arcuri | C. Marra |