PIANTA scatolare pista 4 progr. 0+406.61

Scala 1:100

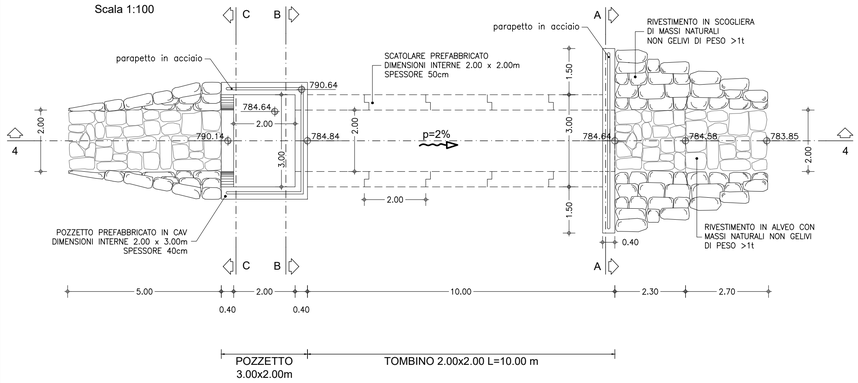

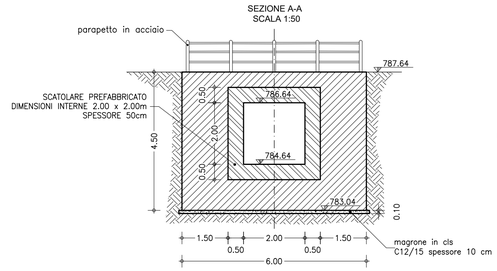

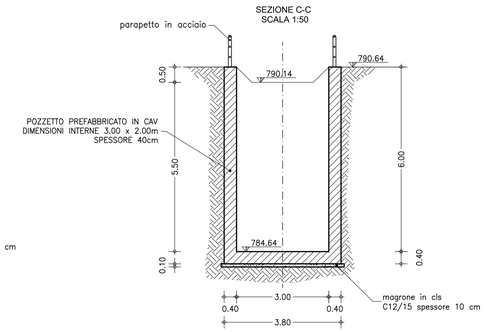

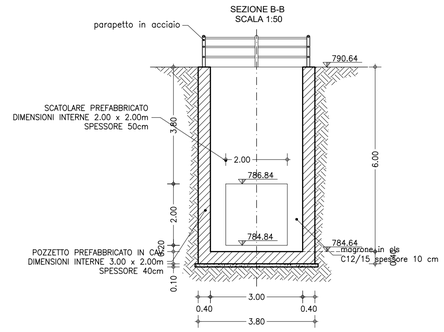

SEZIONE 4-4 (asse scatolare pista 4 progr. 0+406.61)

Scala 1:100

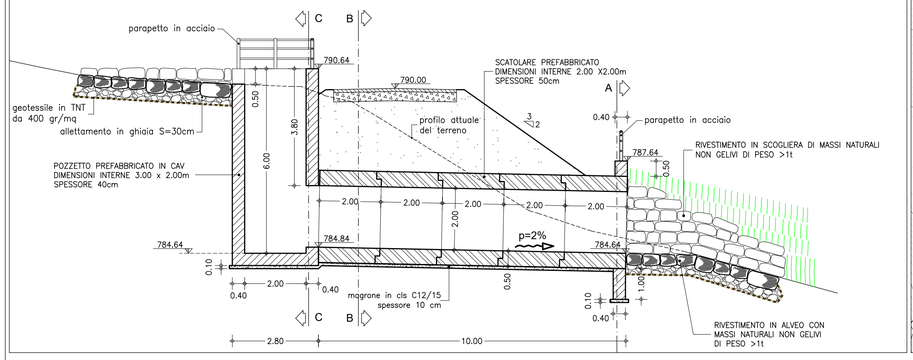

Estratto planimetrico pista 4

Scala 1:500

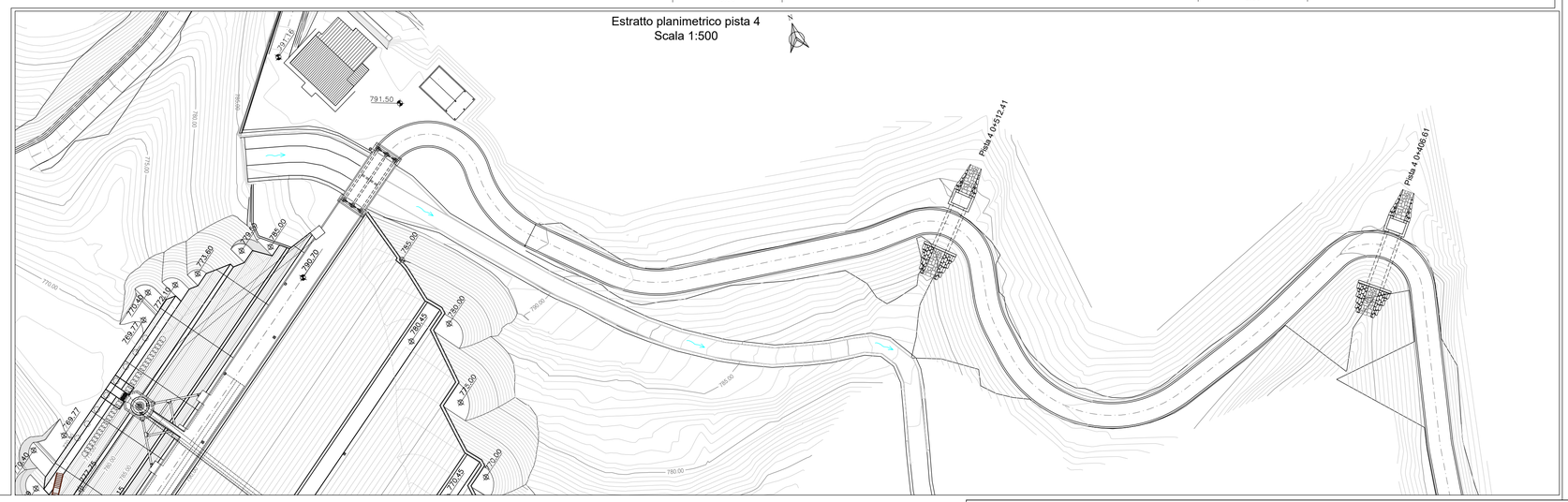

PIANTA scatolare pista 4 progr. 0+512.41

Scala 1:100

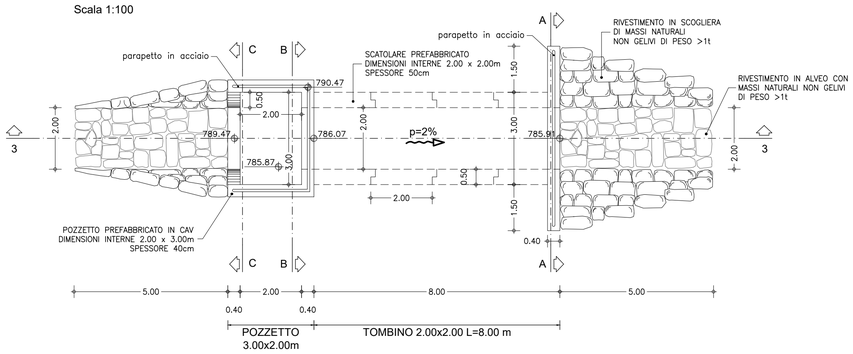

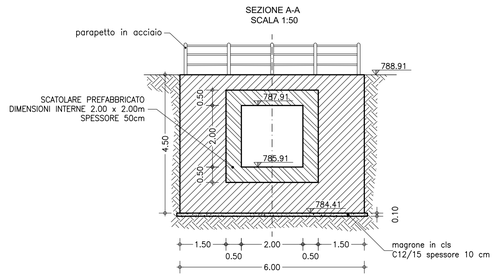

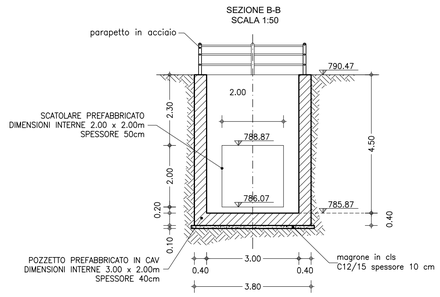

SEZIONE 3-3 (asse scatolare pista 4 progr. 0+512.41)

Scala 1:100

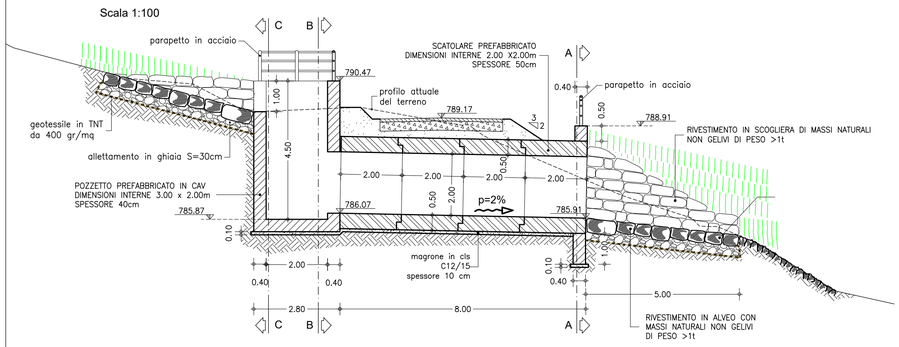

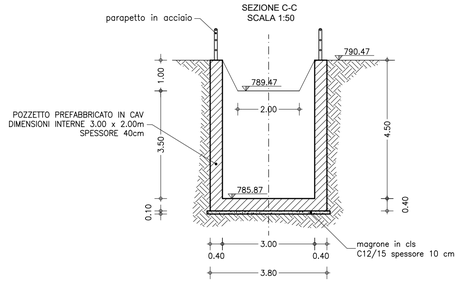

COMUNE DI CORTONA
(Provincia di Arezzo)

NUOVE ACQUE S.p.A.

Loc. Poggio Cuculo, Patrignone 52100 - Arezzo - Tel.0575/339500 Fax. 0575/320289 - www.nuoveacque.it

INTERVENTI PER L'INCREMENTO DELLA SICUREZZA DELLA DIGA DI CERVENTOSA

CIG: 9579036692

Elaborato	PROGETTO DEFINITIVO	Scala
T-P03.7	**Ripristini funzionali in sede della strada di accesso alla diga e delle piste di cantiere su tracciati esistenti** Tombini di attraversamento pista 4 - Piante e sezioni	1:500 1:100 1:50

Revisione:	Nome file:	Data:	Descrizione:	Redatto:	Controllato:	Approvato:
3ª						
2ª						
1ª						
emissione	T-P03.7.dwg	Gennaio 2023	1° Emissione	Geom. Ugo Manganaro	Ing. Alessandro Berni	Ing. Remo Chiarini

Progettisti — *Visto del committente*

Gruppo di lavoro:

Ing. Remo Chiarini *(Responsabile integrazione prestazioni specialistiche)*
Ing. Andrea Chiarini (Geotecnica e Strutture)
Ing. Alessandro Berni (Idrologia, Idraulica, elaborati economici e piano particellare)
Ing. Cosimo Convertino (Sicurezza)

CHIARINI ASSOCIATI
INGEGNERIA CIVILE E AMBIENTALE
Via Galileo Ferraris, 43- 52100 AREZZO - Tel. 0575 355817 - Fax 0575 1824157
www.chiarinieassociati.com info@chiarini-associati.com

CHIARINI REMO
ORDINE DEGLI INGEGNERI
DELLA PROVINCIA DI AREZZO

BERNI ALESSANDRO
ORDINE DEGLI INGEGNERI
DELLA PROVINCIA DI AREZZO

Il R.U.P.
Ing. Omar Milighetti

Consulenza tecnica scientifica per l'allestimento dei modelli di calcolo strutturale: **Prof. Ing. Andrea Benedetti**

Topografia ed elaborazioni Gis e Cad: ***Ing. Elisa Lucioli;*** *Geom. Mario Sensi, Geom.* **Geom. Daniele Tellini**

Ingegneria: **Ing. Alessandro Berni**

Il presente elaborato, posto sotto tutela di legge, è stato redatto dal personale di NUOVE ACQUE S.p.A. da Chiarini ASSOCIATI Ingegneria Civile e Ambientale e, senza la preventiva autorizzazione scritta dell'autore, sono vietate la riproduzione, anche parziale, e la cessione a terzi di tutti o parte dei documenti autorizzativi o di appalto.

Verifica e validazione eseguita secondo Norme UNI EN ISO 9001:2000 da Nuove Acque S.p.A.