SEZIONE A–A
scala 1:50

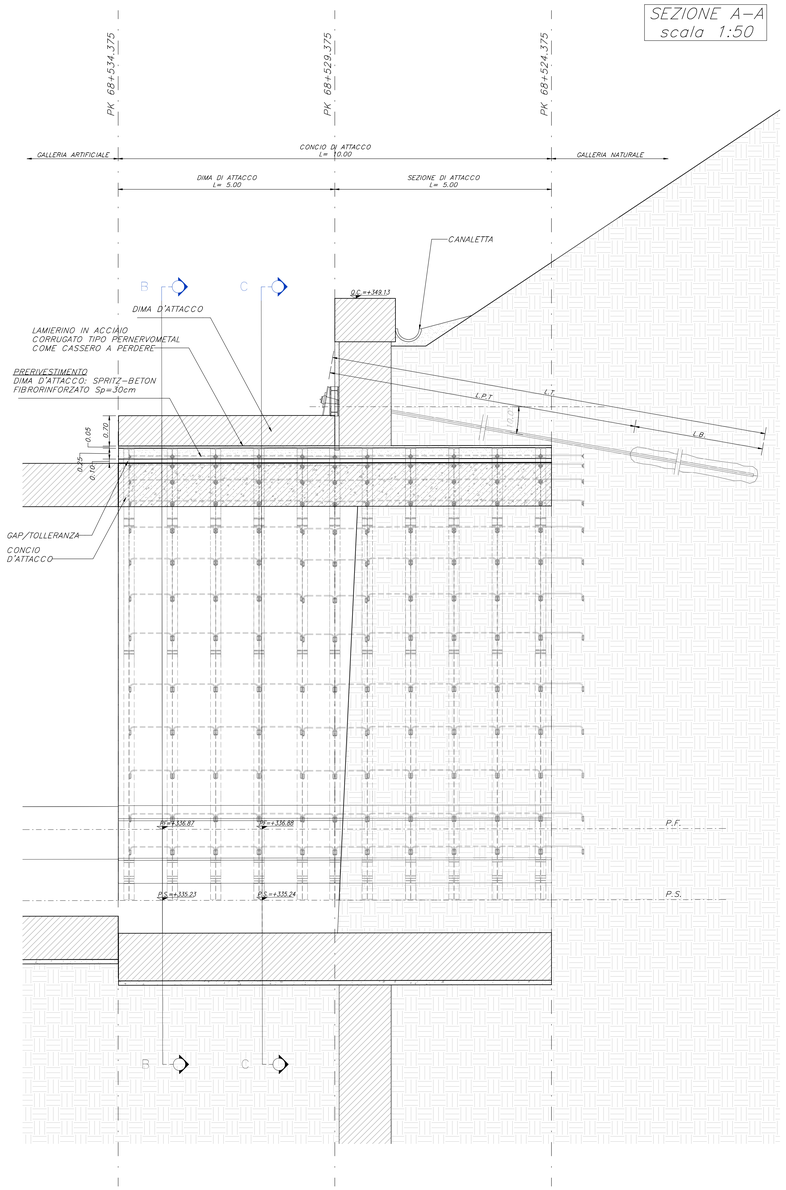

SEZIONE B–B
scala 1:50

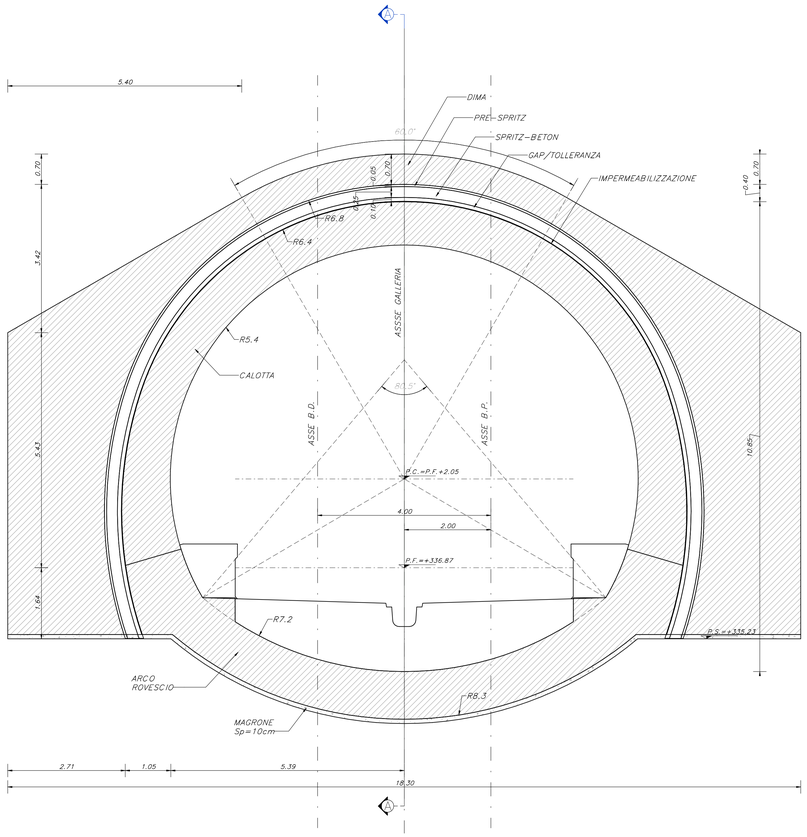

KEY–PLAN

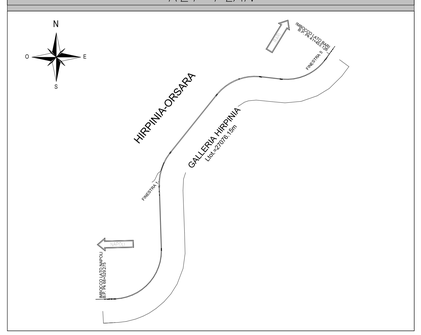

TABELLA RIASSUNTIVA – DIMA E CONCIO D'ATTACCO

RIVESTIMENTO DEFINITIVO	DIMA Sp=VAR (INCIDENZA 50 kg/mc)
	CALOTTA Sp=1,00m (INCIDENZA 90 kg/mc)
	ARCO ROVESCIO E MURETTE Sp=1,10m (INCIDENZA 95 kg/mc)

NOTE GENERALI

A. PER LE CARATTERISTICHE DEI MATERIALI E NOTE DI CARATTERE GENERALE SI RIMANDA AGLI ELABORATI DI CALCOLO.
B. EVENTUALI DIFFERENZE TRA LE MISURE TOTALI E LE SOMMATORIE DELLE MISURE PARZIALI SONO DOVUTE AGLI ARROTONDAMENTI AUTOMATICI DI REVIT.
C. LE PROGRESSIVE SI RIFERISCONO AL BINARIO PARI

LEGENDA

P.F.= PIANO DEL FERRO
P.S.= PIANO DI SCAVO
Q.C.= QUOTA CORDOLO
Q.T.= QUOTA TERRENO
P.C.= PIANO DEI CENTRI
Q.RIF.= QUOTA DI RIFERIMENTO
Q.P.= QUOTA PORTALE
L.T.= LUNGHEZZA TIRANTE
L.P.T.= LUNGHEZZA PARZIALE TIRANTE
L.B.= LUNGHEZZA BULBO

SEZIONE C–C
scala 1:50

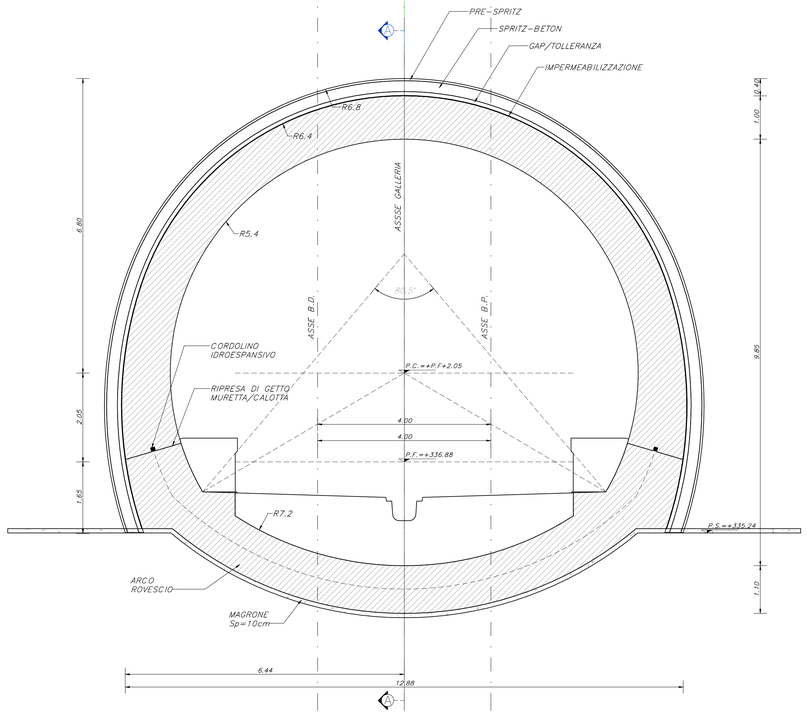

VISTA PROSPETTICA CONCIO D'ATTACCO
scala 1:100

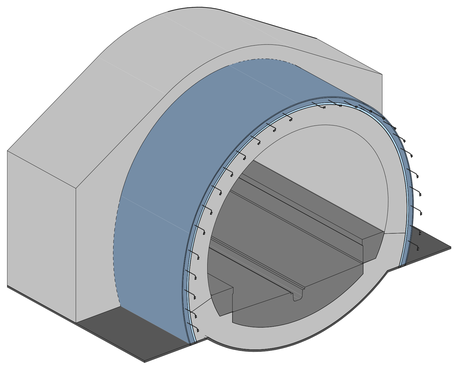

VISTA PROSPETTICA DIMA
scala 1:100

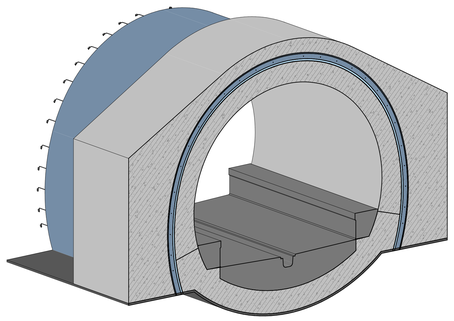

COMMITTENTE:

RFI RETE FERROVIARIA ITALIANA
GRUPPO FERROVIE DELLO STATO ITALIANE

DIREZIONE LAVORI:

ITALFERR
GRUPPO FERROVIE DELLO STATO ITALIANE

APPALTATORE:
CONSORZIO:
HIRPINIA - ORSARA AV

SOCI:
webuild Italia
PIZZAROTTI SINCE 1920

PROGETTAZIONE:
MANDATARIA:
ROCKSOIL S.p.A.

MANDANTI:
NET ENGINEERING
PINI GROUP
GJF
ELETTRI-PER

PROGETTO ESECUTIVO

ITINERARIO NAPOLI - BARI
RADDOPPIO TRATTA APICE - ORSARA
II LOTTO FUNZIONALE HIRPINIA - ORSARA
GN01 - GALLERIA NATURALE HIRPINIA

IMBOCCO LATO NAPOLI
DIMA E CONCIO D'ATTACCO
Carpenteria Dima e concio di attacco

APPALTATORE	DIRETTORE DELLA PROGETTAZIONE	PROGETTISTA
Consorzio HIRPINIA - ORSARA AV Il Direttore Tecnico Ing. P. M. Gianvecchio 01/07/2022	Il Responsabile integrazione fra le varie prestazioni specialistiche Ing. G. Cassani	PINI GROUP Ing. M. Tanzini

COMMESSA	LOTTO	FASE	ENTE	TIPO DOC.	OPERA/DISCIPLINA	PROGR.	REV.	SCALA:
IF3A	02	E	ZZ	BB	GA0200	002	B	1:50

Rev.	Descrizione	Redatto	Data	Verificato	Data	Approvato	Data	Autorizzato Data
A	Emissione a 180gg	S. Vagnini	10/01/2022	A. Lucia	10/01/2022	M. Tanzini	10/01/2022	Ing. A. Poli 01/07/2022
B	C.08.01 - A valle del contraddittorio	S. Vagnini	01/07/2022	A. Lucia	01/07/2022	M. Tanzini	01/07/2022	

File: IF3A02EZZBBGA0200002B.pdf

n.Elab.: ---