PIANTA FONDAZIONI
Scala 1:50

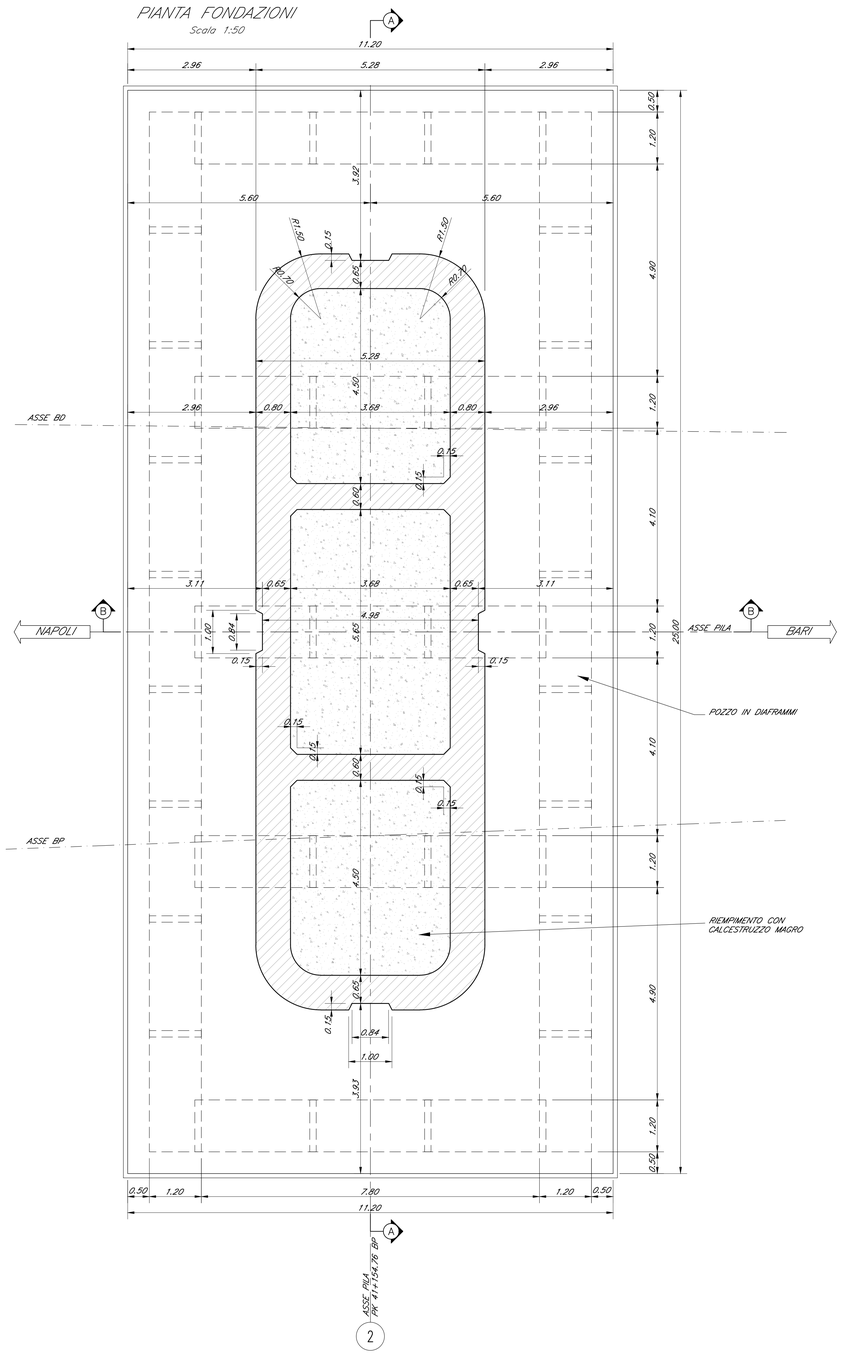

SEZIONE C–C
Scala 1:50

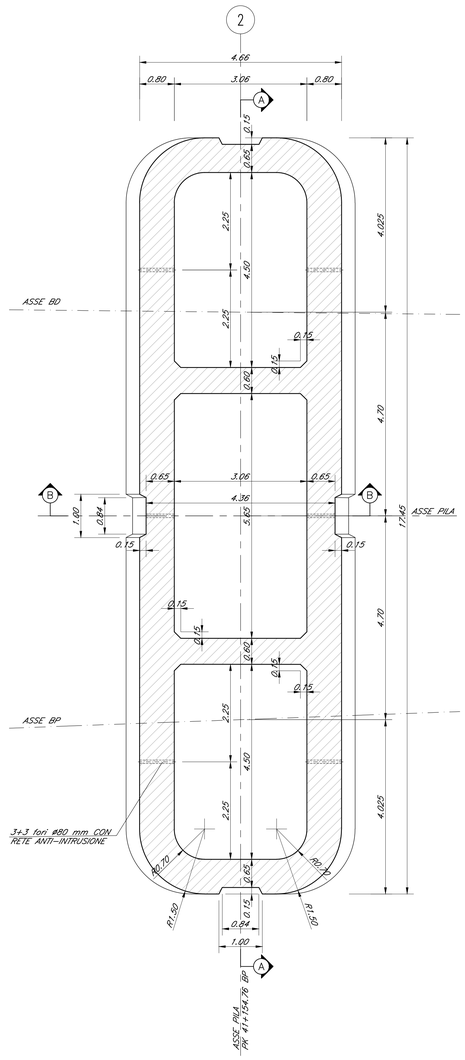

PIANTA PULVINO
Scala 1:50

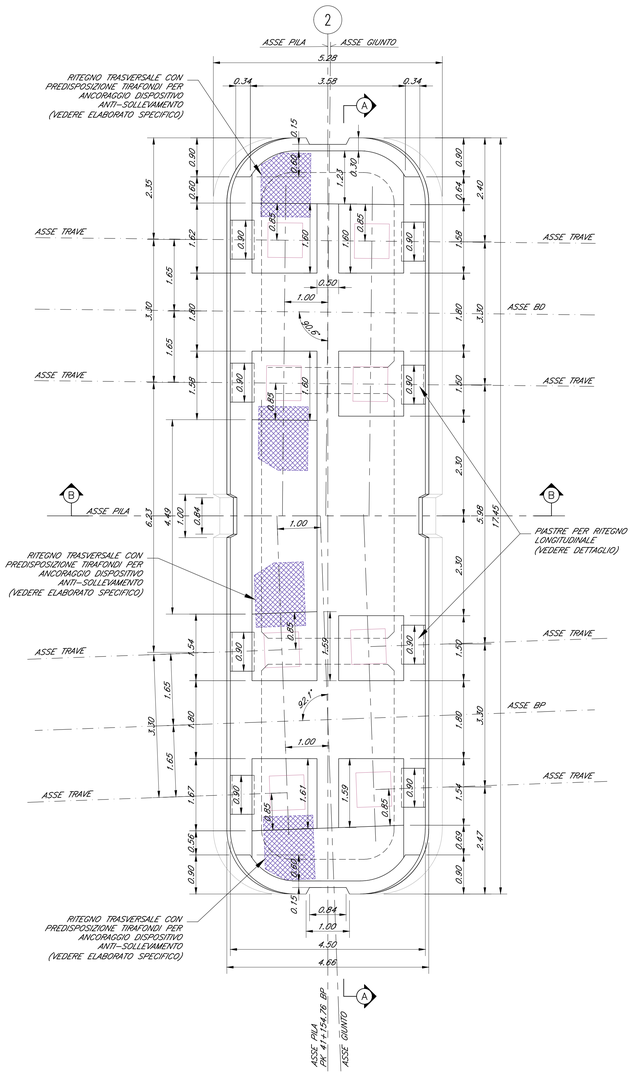

VISTA 3D

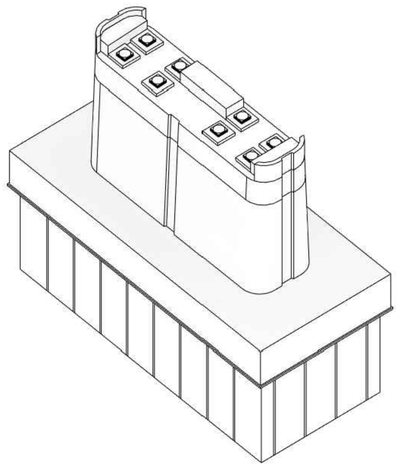

PIANTA CHIAVE

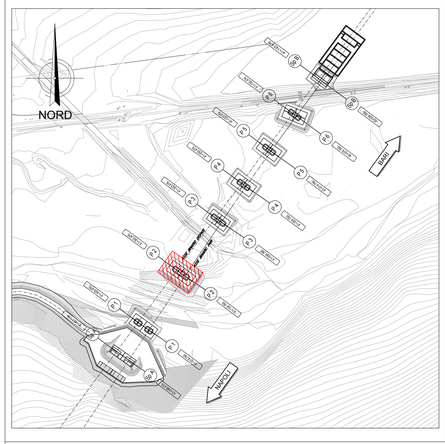

ELABORATI DI RIFERIMENTO

– Vista d'assieme 3D	IF3A02EZZABVI0100001
– Planimetria e profilo longitudinale d'assieme	IF3A02EZZABVI0100002
– Tracciamento, opere provvisionali e scavi: planimetria e profilo longitudinale (tav.1 di 2)	IF3A02EZZL9VI0102001
– Tracciamento, opere provvisionali e scavi: planimetria e profilo longitudinale (tav.2 di 2)	IF3A02EZZL9VI0102002
– Opere provvisionali Spalla "B" – Pianta e sezioni	IF3A02EZZBAVI0102001
– Opere provvisionali Pila "P1" – Pianta e sezioni	IF3A02EZZBAVI0102002
– Opere provvisionali Pila "P2" – Pianta e sezioni	IF3A02EZZBAVI0102003
– Opere provvisionali Pila "P3" – Pianta e sezioni	IF3A02EZZBAVI0102004
– Opere provvisionali Pila "P4" – Pianta e sezioni	IF3A02EZZBAVI0102005
– Opere provvisionali Pila "P5" – Pianta e sezioni	IF3A02EZZBAVI0102006
– Opere provvisionali Pila "P6" – Pianta e sezioni	IF3A02EZZBAVI0102007
– Tracciamento opere di fondazione – Planimetria e profilo longitudinale (tav.1 di 2)	IF3A02EZZL9VI0103001
– Tracciamento opere di fondazione – Planimetria e profilo longitudinale (tav.2 di 2)	IF3A02EZZL9VI0103002
– Carpenteria Spalla "A" – Piante	IF3A02EZZBBVI0104001
– Carpenteria Spalla "A" – Sezioni	IF3A02EZZBBVI0104002
– Carpenteria Spalla "B" – Piante	IF3A02EZZBBVI0104003
– Carpenteria Spalla "B" – Sezioni	IF3A02EZZBBVI0104004
– Carpenteria Pila "P1" – Piante	IF3A02EZZBBVI0105001
– Carpenteria Pila "P1" – Sezioni	IF3A02EZZBBVI0105002
– Carpenteria Pila "P2" – Piante	IF3A02EZZBBVI0105003
– Carpenteria Pila "P2" – Sezioni	IF3A02EZZBBVI0105004
– Carpenteria Pila "P3" – Piante	IF3A02EZZBBVI0105005
– Carpenteria Pila "P3" – Sezioni	IF3A02EZZBBVI0105006
– Carpenteria Pila "P4" – Piante	IF3A02EZZBBVI0105007
– Carpenteria Pila "P4" – Sezioni	IF3A02EZZBBVI0105008
– Carpenteria Pila "P5" – Piante	IF3A02EZZBBVI0105009
– Carpenteria Pila "P5" – Sezioni	IF3A02EZZBBVI0105010
– Carpenteria Pila "P6" – Piante	IF3A02EZZBBVI0105011
– Carpenteria Pila "P6" – Sezioni	IF3A02EZZBBVI0105012

CARATTERISTICHE DEI MATERIALI

– PER LA TABELLA MATERIALI E NOTE GENERALI FARE RIFERIMENTO AL DOCUMENTO IF3A02EZZTTVI0000001

NOTE GENERALI

– LUNGHEZZE ESPRESSE IN METRI (TRANNE DOVE DIVERSAMENTE SPECIFICATO)
– QUOTE ESPRESSE IN METRI S.L.M. (TRANNE DOVE DIVERSAMENTE SPECIFICATO)
– ANGOLI ESPRESSI IN GRADI SESSADECIMALI (TRANNE DOVE DIVERSAMENTE SPECIFICATO)
– LE COORDINATE SONO RELATIVE AL SISTEMA LOCALE DI RESTITUZIONE CELERIMETRICO
– LE QUOTE DEI LIVELLI DI MAX PIENA FANNO RIFERIMENTO ALLA SEZIONE SUBITO A MONTE DEL VIADOTTO, VEDERE RELAZIONE IDRAULICA MODELLO BIDIMENSIONALE.
– LE DIMENSIONI E LE QUOTE ALTIMETRICHE DEI BAGGIOLI DEGLI APPARECCHI DI APPOGGIO SARANNO VERIFICATE IN SEDE DI PED SULLA BASE DEL COSTRUTTIVO DEGLI APPARATI DI APPOGGIO STESSI.
– PER DETTAGLIO PIASTRE PER RITEGNO LONGITUDINALE VEDERE ELABORATO DELLE SEZIONI.

COMMITTENTE:

RFI RETE FERROVIARIA ITALIANA
GRUPPO FERROVIE DELLO STATO ITALIANE

DIREZIONE LAVORI:

ITALFERR
GRUPPO FERROVIE DELLO STATO ITALIANE

APPALTATORE:
CONSORZIO:
HIRPINIA - ORSARA AV

SOCI:
webuild Italia
PIZZAROTTI SINCE 1910

PROGETTAZIONE:
MANDATARIA:
ROCKSOIL S.p.A.

MANDANTI:
NET ENGINEERING
PINI GLS
GCF
SCITTI-PIZ

PROGETTO ESECUTIVO

ITINERARIO NAPOLI - BARI
RADDOPPIO TRATTA APICE - ORSARA
II LOTTO FUNZIONALE HIRPINIA - ORSARA

VIADOTTI

VI01 - VIADOTTO SUL CERVARO DA PK. 40+934,76 A PK. 41+248,41

Carpenteria Pila P2 - Piante

APPALTATORE	DIRETTORE DELLA PROGETTAZIONE	PROGETTISTA
Consorzio HIRPINIA - ORSARA AV Il Direttore Tecnico Ing. P. M. Gianvecchio 24/06/2022	Il Responsabile integrazione fra le varie prestazioni specialistiche Ing. G. Cassani	Ing. A. Miazzon

COMMESSA	LOTTO	FASE	ENTE	TIPO DOC.	OPERA/DISCIPLINA	PROGR.	REV.	SCALA:
IF3A	02	E	ZZ	BB	VI0105	003	B	1:50

Rev.	Descrizione	Redatto	Data	Verificato	Data	Approvato	Data	Autorizzato Data
A	C 08.00 - Emissione 180gg	S. Zin	08/02/2022	L. Rampin	08/02/2022	L. Rampin	08/02/2022	Ing. A. Miazzon
B	C 08.01 - A valle del contraddittorio	S. Zin	24/06/2022	L. Rampin	24/06/2022	L. Rampin	24/06/2022	24/06/2022

File: IF3A02EZZBBVI0105003B.dwg | n.Elab.: 0