VISTA ESTRADOSSO

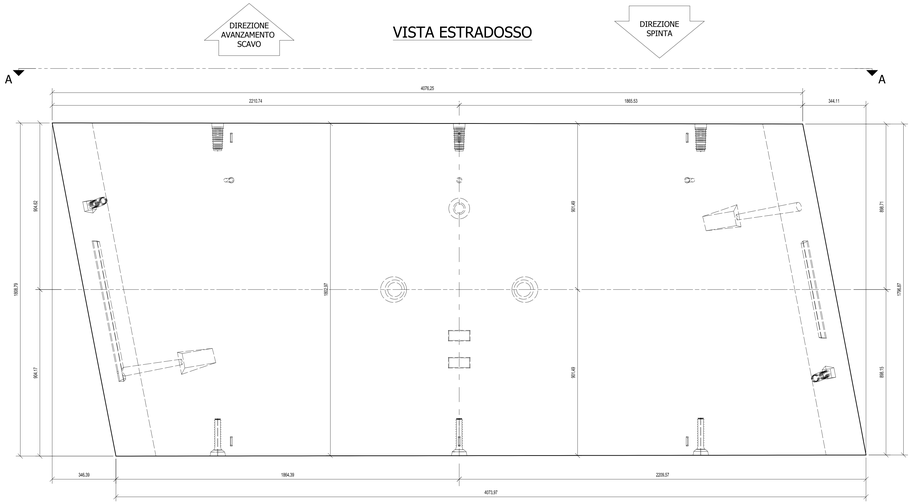

VISTA INTRADOSSO

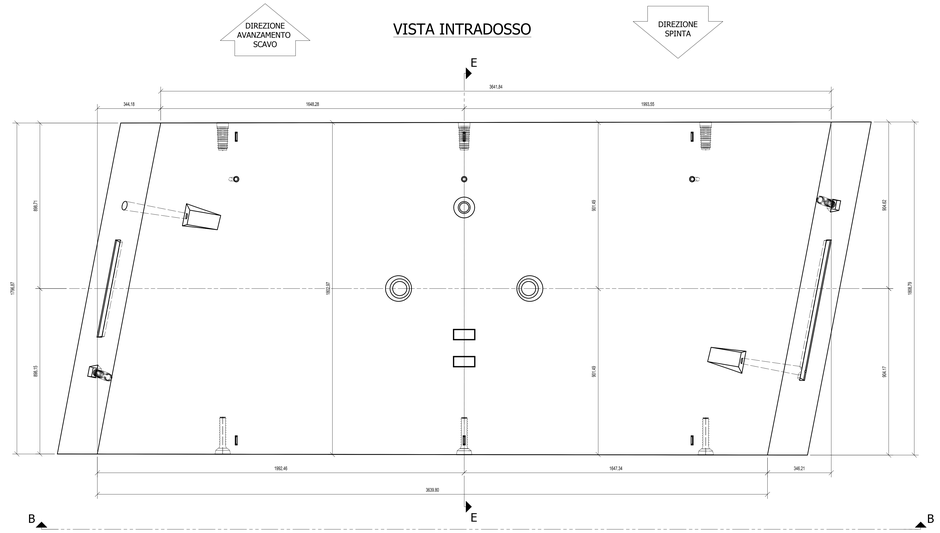

VISTA A-A

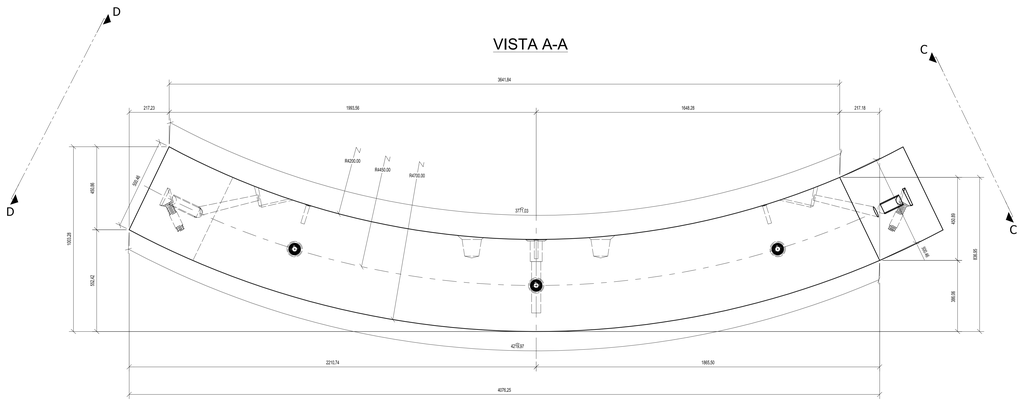

VISTA B-B

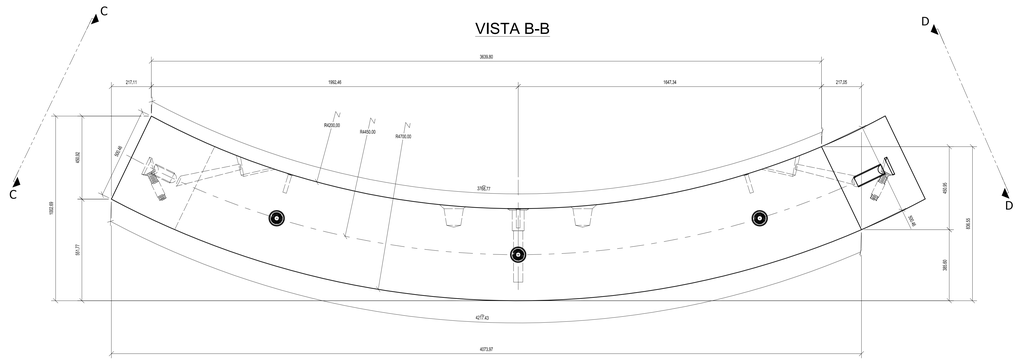

VISTA C-C

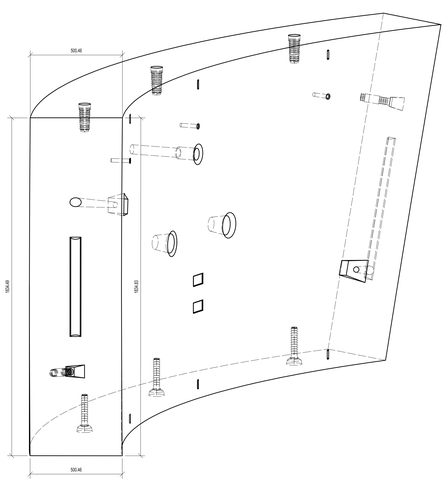

VISTA D-D

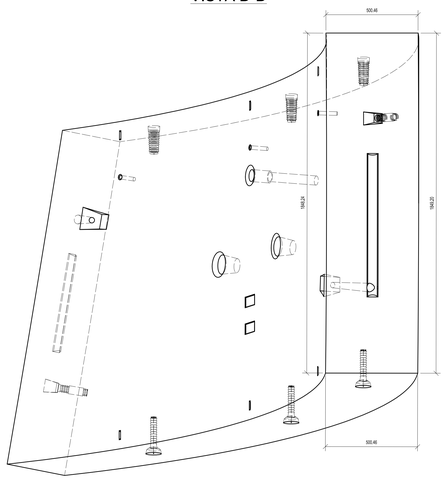

SEZIONE E-E

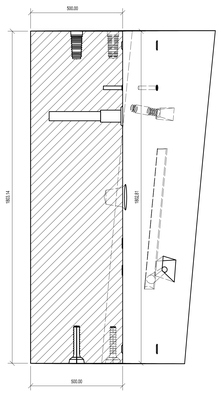

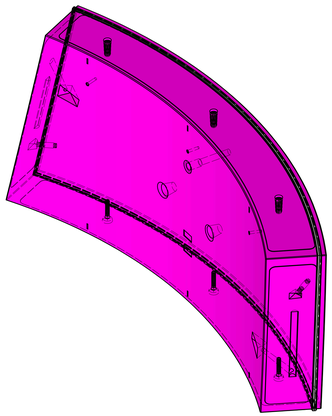

VISTA F

TOLLERANZE COSTRUTTIVE

	qc;*DEVIAZIONE LIMITE A 15°C (mm)*	qc;*TOLLERANZA (mm)*
RIALZO	± 0.5	*1.0 Planarità*
LARGHEZZA	± 0.5	*1.0 Forma*
SCANALATURE PER GUARNIZIONI	± 0.5 *Lunghezza* ± 0.3 *Larghezza*	*0.6 Lunghezza* *0.3 Larghezza*
RAGGI, CORDA DELL'ARCO	± 1.0	*2.0 Lunghezza*
LUNGHEZZA DELL'ARCO	± 1.0	*2.0 Forma*
PEZZI INFISSI	± 1.0	*2.0 Posizione*
CASSETTE	± 1.0	*2.0 Posizione*
SPESSORE DEI CONCI	± 2.0	*4.0 Forma*

NOTE GENERALI

- RAGGIO MINIMO TEORICO: 601.68m SULL'ORIZZONTALE; 600.00m SU PIANO INCLINATO
- RAGGIO MINIMO DI PROGETTO DEL TRACCIATO = 2000m
- I VALORI DI TOLLERANZA DEI CONCI SONO RIPORTATI NELLA RELAZIONE DI INTEGRAZIONE ALLE N.T. D'A. RELATIVA ALLO SCAVO CON TBM
- EVENTUALI DIFFERENZE TRA LE MISURE TOTALI E LE SOMMATORIE DELLE MISURE PARZIALI SONO DOVUTE AGLI ARROTONDAMENTI AUTOMATICI
- PER I DETTAGLI RELATIVI AI PARTICOLARI COSTRUTTIVI SI RIMANDA AGLI ELABORATI SPECIFICI
- PER LE CARATTERISTICHE DEI MATERIALI VEDI TAVOLA SPECIFICA

TABELLA RIASSUNTIVA

CONCI PREFABBRICATI	INCIDENZA ARMATURA: 120 Kg/m^3

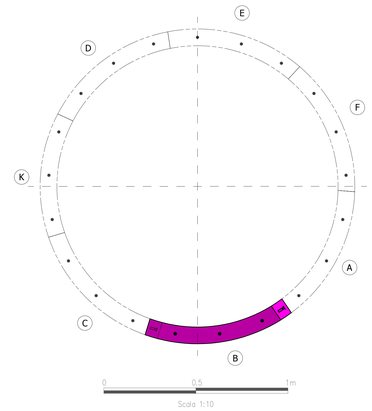

COMMITTENTE:

RFI RETE FERROVIARIA ITALIANA
GRUPPO FERROVIE DELLO STATO ITALIANE

DIREZIONE LAVORI:

ITALFERR
GRUPPO FERROVIE DELLO STATO ITALIANE

APPALTATORE:
CONSORZIO:
HIRPINIA - ORSARA AV

SOCI:
webuild Italia
PIZZAROTTI SINCE 1870

PROGETTAZIONE:
MANDATARIA:
ROCKSOIL S.p.A.

MANDANTI:
NET ENGINEERING
PINI GROUP
GJF
SUTTI-FER

PROGETTO ESECUTIVO

ITINERARIO NAPOLI - BARI
RADDOPPIO TRATTA APICE - ORSARA
II LOTTO FUNZIONALE HIRPINIA - ORSARA

GN01 - GALLERIA NATURALE HIRPINIA

GALLERIA DI LINEA - OPERE CIVILI
RIVESTIMENTO IN CONCI PREFABBRICATI
Anello tipo 1 - Concio B - Carpenteria

APPALTATORE	DIRETTORE DELLA PROGETTAZIONE	PROGETTISTA
Consorzio HIRPINIA - ORSARA AV Il Direttore Tecnico Ing. P. M. Gianvecchio 30/09/2022	Il Responsabile integrazione fra le varie prestazioni specialistiche Ing. G. Cassani	ROCKSOIL S.p.A. Ing. G. Cassani

COMMESSA	LOTTO	FASE	ENTE	TIPO DOC.	OPERA/DISCIPLINA	PROGR.	REV.	SCALA:
IF3A	02	E	ZZ	BK	GN0104	003	C	1:10

Rev.	Descrizione	Redatto	Data	Verificato	Data	Approvato	Data	Autorizzato Data
A	C 08.30 - Emissione 180gg	M. Auguarino	09/02/2022	A. Zimbaldi	09/02/2022	M. Gatti	09/02/2022	Ing. G. Cassani 30/09/2022
B	C 08.31 - A valle dei contraddittori	M. Auguarino	09/06/2022	A. Zimbaldi	09/06/2022	M. Gatti	09/06/2022	
C	C 08.03 - A valle dei contraddittori	M. Auguarino	30/09/2022	A. Zimbaldi	30/09/2022	M. Gatti	30/09/2022	

File: IF3A02EZZBIKGN0104003C.dwg

n.Elab.:

FATTORE DI PLOTTAGGIO : 44 FILE STAMPA : Hatfarr.ctb