CARPENTERIA CENTINA TIPO 1

SCALA 1:25

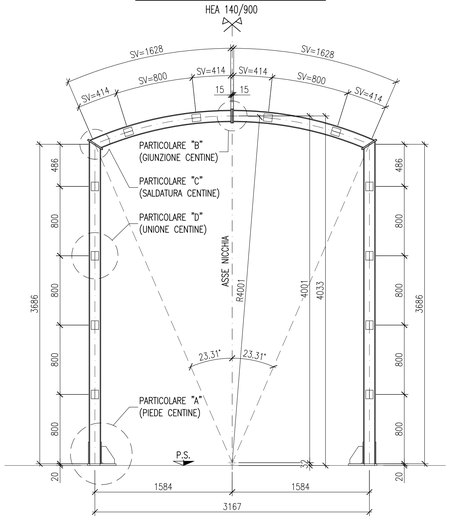

CARPENTERIA CENTINA TIPO 2

SCALA 1:25

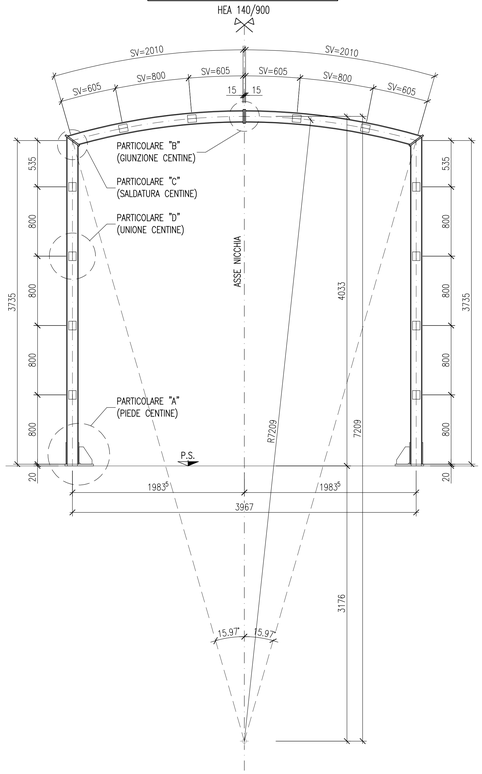

PARTICOLARE "A"

SCALA 1:5

PIEDE CENTINE

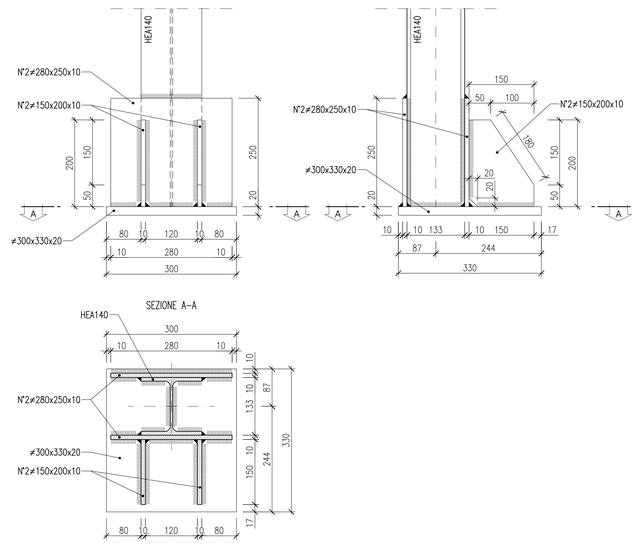

PARTICOLARE "B"

SCALA 1:5

GIUNZIONE CENTINE

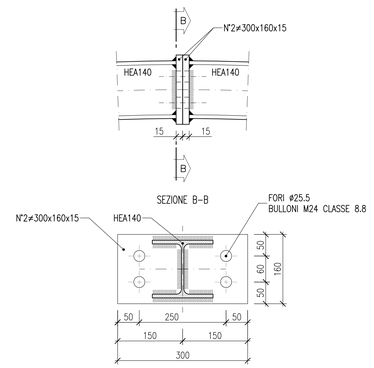

PARTICOLARE "C"

SCALA 1:5

SALDATURA CENTINE

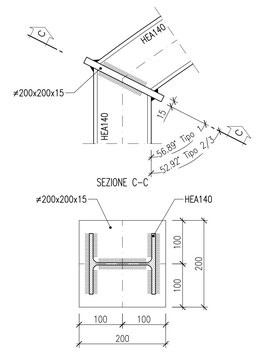

PARTICOLARE "D"

SCALA 1:5

UNIONE CENTINE

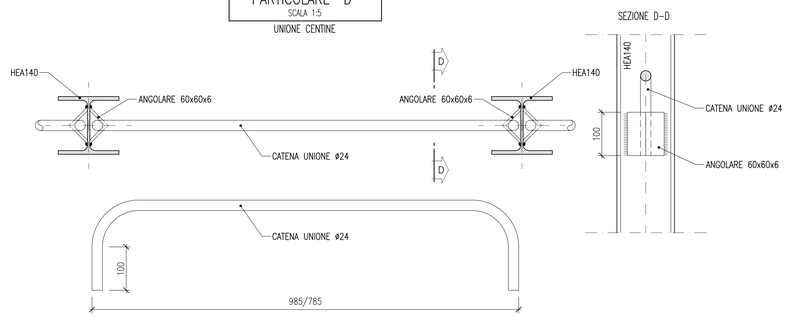

DISEGNI DI RIFERIMENTO

GN Tradizionale – Pianta e sezioni trasversali tipologiche nicchie Lato Napoli	IF3A02EZZBZGN0700009
GN Tradizionale – Pianta e sezioni trasversali tipologiche nicchie Lato Bari	IF3A02EZZBZGN0700010
GN Tradizionale – Particolari costruttivi e impermeabilizzazione	IF3A02EZZBZGN0700002
NICCHIE 1,2,3 Tipo C – Sezione a doppio binario – Scavi e consolidamenti	IF3A02EZZBZGN0700036
NICCHIE 1,2,3 Tipo C – Sezione a doppio binario – Carpenteria	IF3A02EZZBZGN0700037
NICCHIE 1,2,3 Tipo C – Sezione a doppio binario – Carpenteria centina e dettagli costruttivi	IF3A02EZZBZGN0700038
NICCHIE 1,2 Tipo A – Sezione a singolo binario – Scavi e consolidamenti	IF3A02EZZBZGN0700039
NICCHIE 1,2 Tipo A – Sezione a singolo binario – Carpenteria	IF3A02EZZBZGN0700040

NICCHIE TIPO A
PRINCIPALI FASI ESECUTIVE

FASE 1: SCAVO DI AVANZAMENTO DELLA GALLERIA E POSA IN OPERA DEL RIVESTIMENTO DI PRIMA FASE. POSIZIONAMENTO IMPERMEABILIZZAZIONE IN ARCO ROVESCIO E MURETTE. GETTO DI ARCO ROVESCIO E MURETTE LASCIANDO I RISPARMI PER LA SUCCESSIVA REALIZZAZIONE DELLE NICCHIE.

FASE 2: GETTO DEL RIVESTIMENTO DEFINITIVO DI CALOTTA (PREVIA MESSA IN OPERA DELLA IMPERMEABILIZZAZIONE) LASCIANDO I RISPARMI PER LA SUCCESSIVA REALIZZAZIONE DELLE NICCHIE.

FASE 3: TAGLIO DELLE CENTINE DEL RIVESTIMENTO DEFINITIVO DI PRIMA FASE DELLA GALLERIA CON PROFILO PROSSIMO A QUELLO DELLE NICCHIE.
IMMEDIATO POSIZIONAMENTO DELLA CENTINA DI PORTALE DELLA NICCHIA. COLLEGAMENTO DELLE CENTINE TAGLIATE A QUELLE DI PORTALE DELLA NICCHIA MEDIANTE OPPORTUNI ELEMENTI METALLICI DI COLLEGAMENTO ATTI A VINCOLARLE RIGIDAMENTE. SCAVO DELLE NICCHIE E POSA IN OPERA DEL RIVESTIMENTO DI PRIMA FASE COSTITUITO DA CENTINE METALLICHE E SPRITZ-BETON.

FASE 4: POSA IN OPERA DELL'IMPERMEABILIZZAZIONE DELLA NICCHIA CHE DOVRA' ESSERE SALDATO A REGOLA D'ARTE.
ALL'IMPERMEABILIZZAZIONE DI CALOTTA, ARCO ROVESCIO E MURETTE GIA' POSTA IN OPERA

FASE 5: GETTO DEL SOLETTONE DI BASE DELLA NICCHIA E CONTESTUALE GETTO DEFINITIVO DELLA STESSA CON COMPLETAMENTO DI GETTO DELLA CALOTTA DELLA GALLERIA DI LINEA.

NOTE

- EVENTUALI DIFFERENZE TRA LE MISURE DI QUOTE TOTALI E LA SOMMATORIA DELLE MISURE DI QUOTE PARZIALI SONO DOVUTE AD ARROTONDAMENTI AUTOMATICI
- PER LE TRATTE DI APPLICAZIONE DELLE SEZIONI TIPO SI RIMANDA AGLI ELABORATI DI PROFILO GEOTECNICO

LEGENDA

P.C.=	PIANO DEI CENTRI
P.F.=	PIANO DEL FERRO
P.S.=	PIANO DI SCAVO
P.C.1=	PIANO CALPESTIO

COMMITTENTE:

RFI RETE FERROVIARIA ITALIANA
GRUPPO FERROVIE DELLO STATO ITALIANE

DIREZIONE LAVORI:

ITALFERR
GRUPPO FERROVIE DELLO STATO ITALIANE

APPALTATORE:
CONSORZIO: HIRPINIA - ORSARA AV
SOCI: webuild Italia, PIZZAROTTI SINCE 1910

PROGETTAZIONE:
MANDATARIA: ROCKSOIL S.p.A.
MANDANTI: NET ENGINEERING, PINI GILA, M, GCF, ELETTRO-PER

PROGETTO ESECUTIVO

ITINERARIO NAPOLI - BARI
RADDOPPIO TRATTA APICE - ORSARA
II LOTTO FUNZIONALE HIRPINIA - ORSARA

GN07 - NICCHIE

NICCHIE TRATTA IN TRADIZIONALE

NICCHIE 1,2 Tipo A - Sezione a singolo binario - Carpenteria centina e dettagli costruttivi

APPALTATORE	DIRETTORE DELLA PROGETTAZIONE	PROGETTISTA
Consorzio HIRPINIA - ORSARA AV Il Direttore Tecnico Ing. P. M. Gianvecchio 16/02/2023	Il Responsabile integrazione fra le varie prestazioni specialistiche Ing. G. Cassani	PINI GILA Ing. M. Tanzini

COMMESSA	LOTTO	FASE	ENTE	TIPO DOC.	OPERA/DISCIPLINA	PROGR.	REV.	SCALA:
IF3A	02	E	ZZ	BZ	GN0700	041	B	VARIE

Rev.	Descrizione	Redatto	Data	Verificato	Data	Approvato	Data	Autorizzato Data
A	Emissione 180 gg	D. Stasi	06/02/2022	A. Lucia	06/02/2022	M. Tanzini	06/02/2022	Ing. A. Polli
B	C.08.04 - A valle del contraddittorio	E. Carofredi	16/02/2023	M. Trezzi	16/02/2023	M. Tanzini	16/02/2023	16/02/2023

File: IF3A02EZZBZGN0700041B.dwg

n.Elab.: ---