ZONA 28

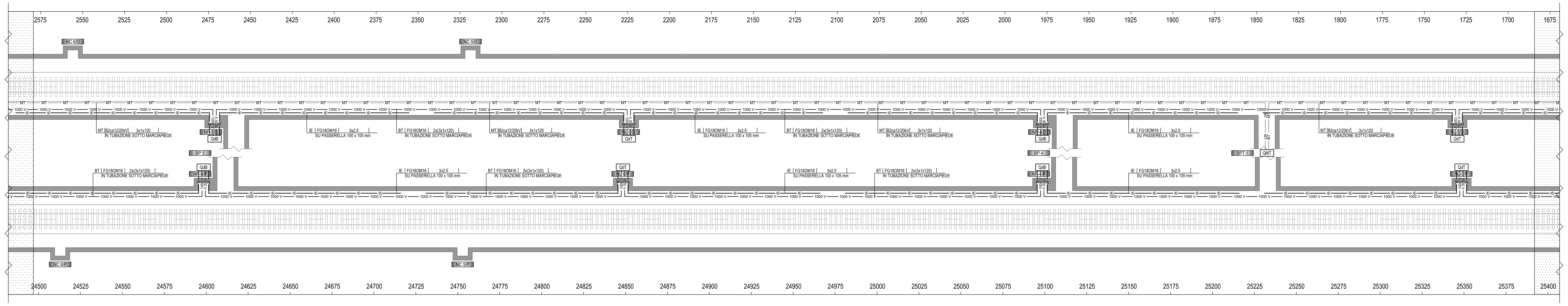

ZONA 29

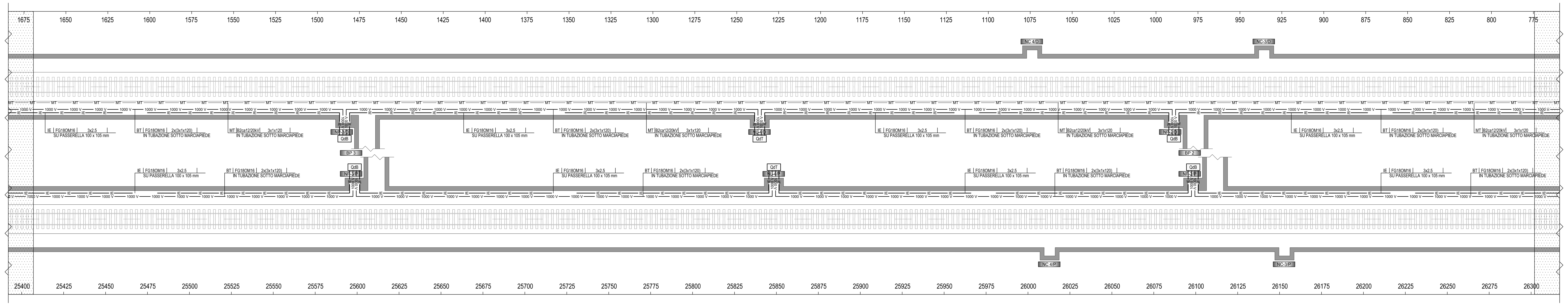

ZONA 30

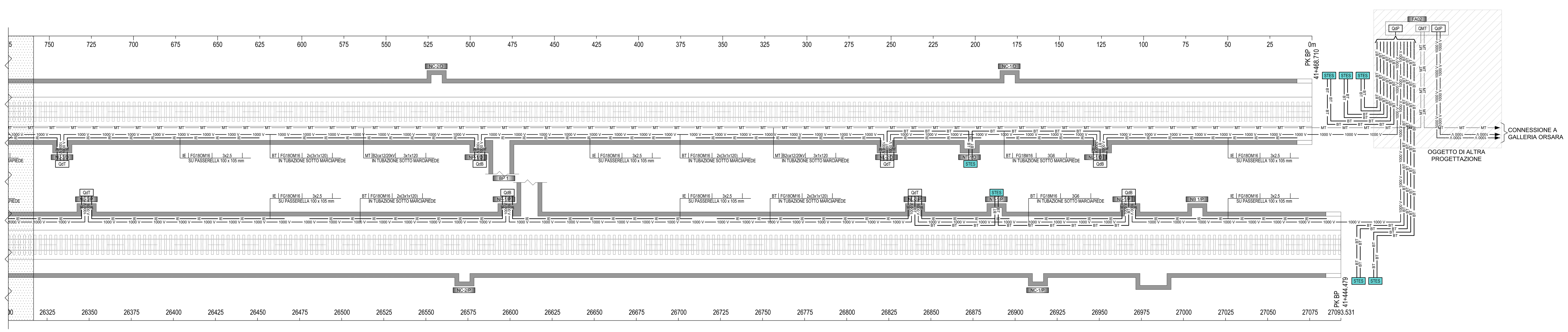

LEGENDA DENOMINAZIONE NICCHIE, BY-PASS CON USCITA DI EMERGENZA

INDICATORE NICCHIE

XX-Y/Z

TIPO
- NB NICCHIA BTS
- NC NICCHIA CASSE INDUTTIVE
- NL NICCHIA LUCE E FORZA MOTRICE
- NP NICCHIA BY-PASS
- NT NICCHIA TECNOLOGICA
- NS NICCHIA STES

LATO
- P LATO PARI
- D LATO DISPARI

NUMERAZIONE PROGRESSIVA

INDICATORE BY-PASS

XY

TIPO
- BP BY-PASS
- BPT BY-PASS TENOLOGICO
- BPE BY-PASS DI ESODO
- BPS BY-PASS AREA DI SICUREZZA

NUMERAZIONE PROGRESSIVA

LEGENDA SIMBOLI

QdP	QUADRO ELETTRICO DI PIAZZALE
QdF	QUADRO ELETTRICO DI FINESTRA
QdT	QUADRO ELETTRICO DI TRATTA
QMT	QUADRO ELETTRICO DI MEDIA TENSIONE
STES	QUADRO DI COMANDO/CONTROLLO SISTEMA STES
—— 1000 V ——	CAVI RETE 1000 V (ALIMENTAZIONE QdT QdB)
—— MT —— MT ——	CAVI RETE 20 kV (ALIMENTAZIONE QMT)
—— IE —— IE ——	CAVI 230 V ILLUMINAZIONE DI EMERGENZA
—— BT —— BT ——	CAVI BT IN GALLERIA (STES)

LEGENDA INDICATORI CAVI

INDICATORE CAVI ELETTRICI

LEGENDA IMPIANTO
- ED FORNITURA ENERGIA ELETTRICA (ENTE PUBBLICO)
- TL TELECOMUNICAZIONE (ENTE PUBBLICO)
- AT ALTA TENSIONE
- MT MEDIA TENSIONE
- BT BASSA TENSIONE
- TE IMPIANTI DI TERRA
- FL PROTEZIONE SCARICHE ATMOSFERICHE
- FM FORZA MOTRICE
- CA CONTINUITÀ ASSOLUTA
- IL ILLUMINAZIONE
- IE ILLUMINAZIONE DI EMERGENZA
- SA SERVIZI AUSILIARI ORDINARI
- SS SERVIZI AUSILIARI DI SICUREZZA
- VE VENTILAZIONE
- SP SPECIALI - GENERICO
- SC SPECIALI DI COMUNICAZIONE - GENERICO
- CS CABLAGGIO STRUTTURATO
- CH CHIAMATA
- DS DIFFUSIONE SONORA
- SG SEGNALETICA
- RA RADIO
- IAP INFORMAZIONE AL PUBBLICO
- SV SUPERVISIONE
- SS SPECIALI DI SICUREZZA - GENERICO
- AN ANTINTRUSIONE
- AC CONTROLLO ACCESSI
- RI RIVELAZIONE INCENDI
- TC TVCC
- AI ANTINCENDIO
- SO SOS

TIPO CAVO

FORMAZIONE CAVO
- mm² O mm
- SMR FIBRA OTTICA MONOMODALE 9/125 μm
- MM FIBRA OTTICA MULTIMODALE 50/125 μm

ULTERIORI INFORMAZIONI
- A ARMATO
- E CAVO AD ELICA
- R RESISTENTE AL FUOCO A NORMA CEI 20-36 O EN50200
- L LS0H O A NORMA CEI 20-37
- S SCHERMATO
- T TWISTATO
- P PATCH CORD
- B2 CLASSE: B2ca, s1a, d1, a1
- C1 CLASSE: Cca, s1b, d1, a1
- C2 CLASSE: Cca-s3,d1,a3

DETTAGLIO RIEMPIMENTO PASSERELLA 100 x 105 mm - BINARIO PARI E DISPARI

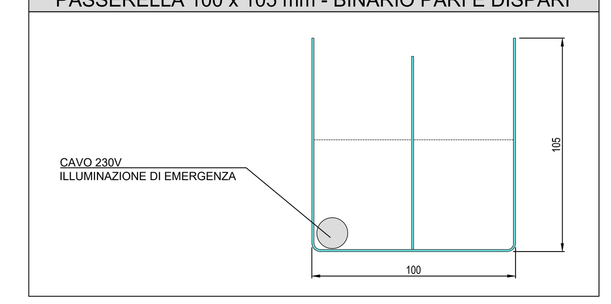

DETTAGLIO RIEMPIMENTO CUNICOLO SOTTO MARCIAPIEDE - BINARIO DISPARI

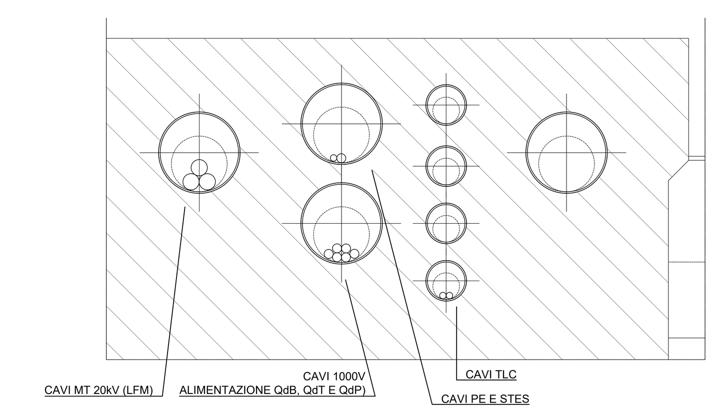

DETTAGLIO RIEMPIMENO CUNICOLO SOTTO MARCIAPIEDE - BINARIO PARI

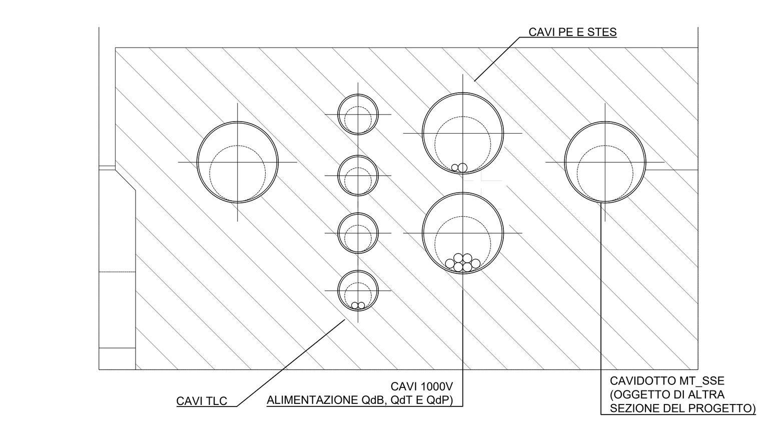

GALLERIA HIRPINIA KEY-PLAN

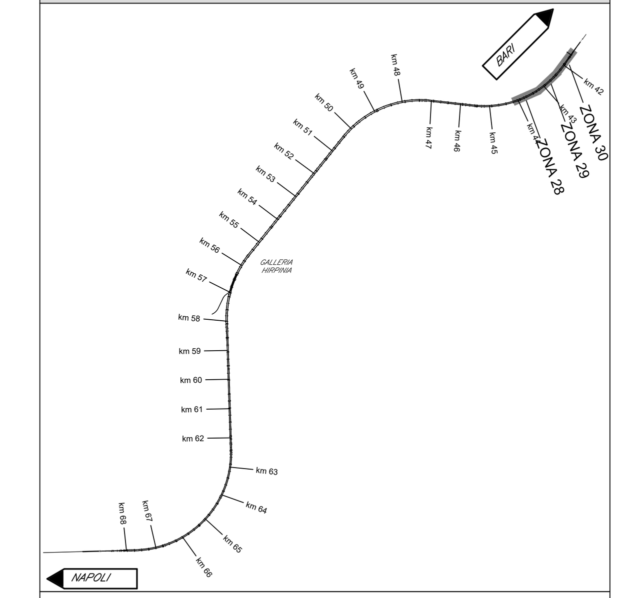

ZONA INTERESSATA

LEGENDA COLORI IMPIANTI

(rosso)	IMPIANTI DI ILLUMINAZIONE
(bianco)	IMPIANTI DI FORZA MOTRICE
(azzurro)	IMPIANTI DI SUPERVISIONE
(verde oliva)	IMPIANTI DI DIFFUSIONE SONORA
(viola)	IMPIANTI DI INFORMAZIONE AL PUBBLICO
(giallo)	IMPIANTI DI VENTILAZIONE

NOTE POZZETTI

ALL'INTERNO DEL TUNNEL (SIA PER IL BINARIO PARI CHE DISPARI) SONO PREVISTI POZZETTI:
- OGNI 25M LUNGO I MARCIAPIEDI PER I CAVIDOTTI 1000V/BT/TLC
- OGNI 50M LUNGO I MARCIAPIEDI PER I CAVIDOTTI MT-LFM (20kV) OVVERO DI RISERVA (A SECONDA DEL BINARIO)
- OGNI 50 M LUNGO I MARCIAPIEDI PER I CAVIDOTTI MT-SSE OVVERO DI RISERVA (A SECONDA DEL BINARIO) (PER IL RELATIVO CAVIDOTTO FARE RIFERIMENTO AD ALTRA SEZIONE DEL PROGETTO)
- OGNI 20 M LUNGO I MARCIAPIEDI PER I CAVIDOTTI IS (PER IL RELATIVO CAVIDOTTO FARE RIFERIMENTO AD ALTRA SEZIONE DEL PROGETTO)
- FRONTE BY-PASS TECNOLOGICI
- FRONTE BY-PASS DI EMERGENZA
- FRONTE NICCHIE

PER I DETTAGLI SI RINVIA AGLI ELABORATI DI CARATTERE CIVILE OVVERO MODELLI BIM.

NOTE

- PER DETTAGLI IN MERITO AI CAVIDOTTI ESTERNI VEDI ELABORATI "PLANIMETRIA CON DISPOSIZIONE APPARECCHIATURE LFM E CAVIDOTTI PIAZZALE"
- PER DETTAGLI IN MERITO ALL'IMPIANTO DI TERRA E TELECOMUNICAZIONI VEDI ELABORATI SPECIFICI

COMMITTENTE: RFI RETE FERROVIARIA ITALIANA — GRUPPO FERROVIE DELLO STATO ITALIANE

DIREZIONE LAVORI: ITALFERR — GRUPPO FERROVIE DELLO STATO ITALIANE

APPALTATORE:
CONSORZIO: HIRPINIA - ORSARA AV
SOCI: webuild Italia; PIZZAROTTI SINCE 1910

PROGETTAZIONE:
MANDATARIA: ROCKSOIL S.p.A.
MANDANTI: NET ENGINEERING; PINI ITALIA; GCF; ELETTRI-FER

PROGETTO ESECUTIVO

ITINERARIO NAPOLI - BARI
RADDOPPIO TRATTA APICE - ORSARA
II LOTTO FUNZIONALE HIRPINIA - ORSARA

IMPIANTO LUCE E FORZA MOTRICE

IMPIANTI LFM IN GALLERIA, IMBOCCHI E FINESTRE
IMPIANTI LFM GALLERIA HIRPINIA
Percorso cavi, cavidotti e riempimento - Tav.10

APPALTATORE	DIRETTORE DELLA PROGETTAZIONE	PROGETTISTA
Consorzio HIRPINIA - ORSARA AV Il Direttore Tecnico Ing. P. M. Gianvecchio 08/06/2022	Il Responsabile integrazione fra le varie prestazioni specialistiche Ing. G. Cassani	NET ENGINEERING Ing. V. Moro

COMMESSA	LOTTO	FASE	ENTE	TIPO DOC.	OPERA/DISCIPLINA	PROGR.	REV.	SCALA:
IF3A	02	E	ZZ	P7	LFG100	021	B	1:1000

Rev.	Descrizione	Redatto	Data	Verificato	Data	Approvato	Data	Autorizzato Data
A	C 08.00 - Emissione 180gg	N. Di Stefano	08/02/2022	C. Piccardo	08/02/2022	V. Moro	08/02/2022	Ing. S. Eandi
B	C 08.01 - A valle del contraddittorio	N. Di Stefano	08/06/2022	C. Piccardo	08/06/2022	V. Moro	08/06/2022	
								08/06/2022

File: IF3A02EZZP7LFG100021B.dwg | n.Elab.: