SEZIONE A–A
Scala 1 : 50

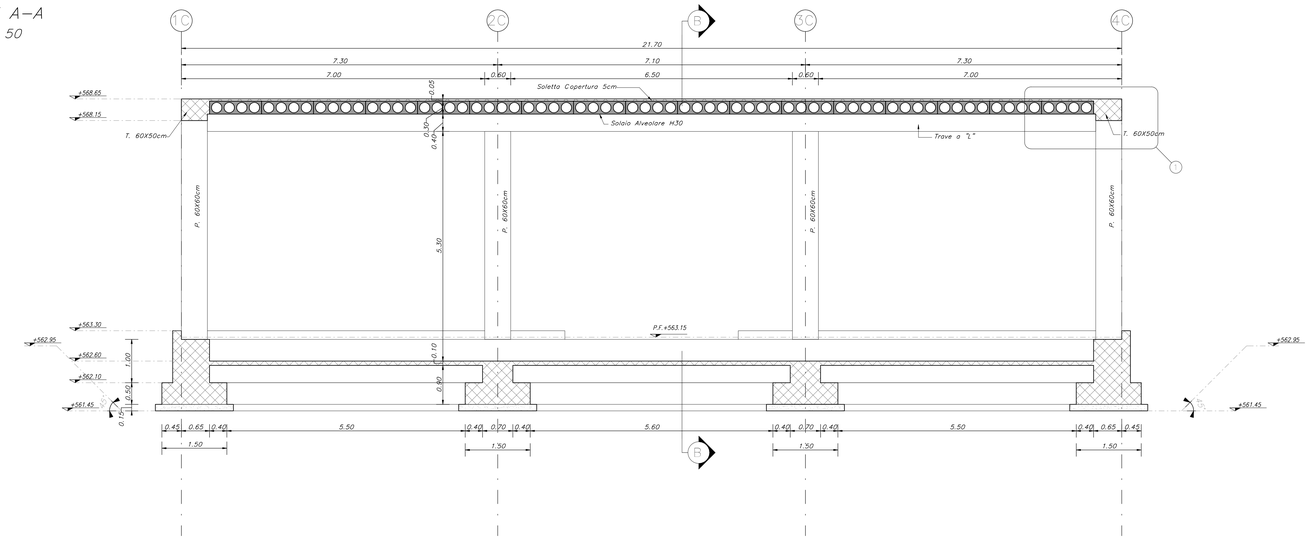

SEZIONE B–B
Scala 1 : 50

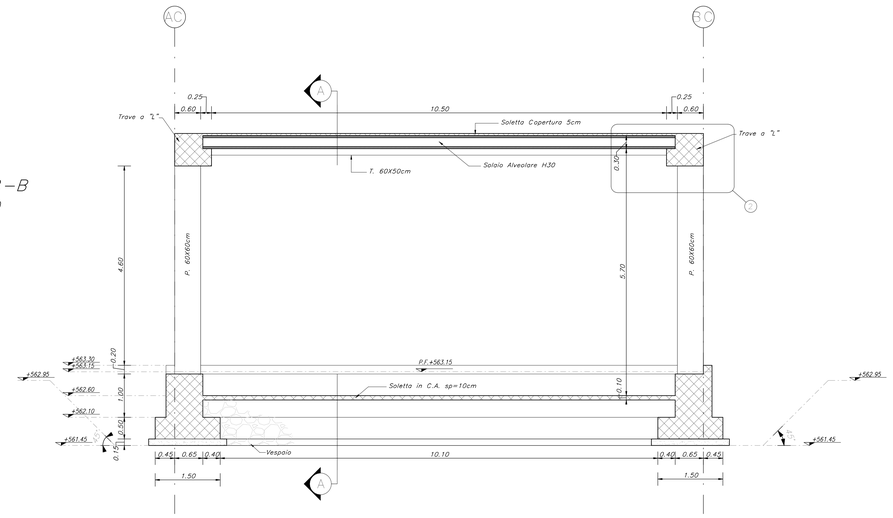

DETTAGLIO 1
Scala 1 : 20

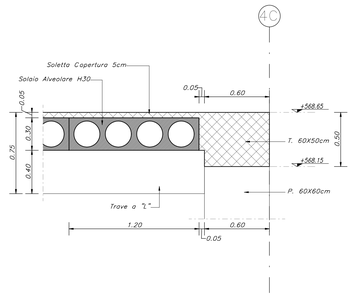

DETTAGLIO 2
Scala 1 : 20

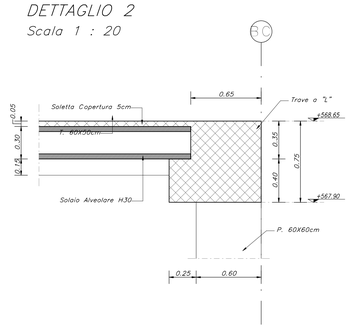

KEY–PLAN

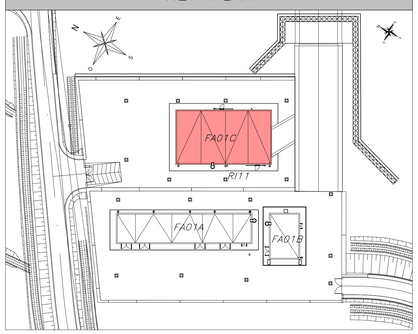

ELABORATI DI RIFERIMENTO

ELABORATI STRUTTURALI FABBRICATO FA01C:
- Relazione di calcolo — IF3A02EZZCLFA01C0000
- Pianta fondazioni e soletta P.T. e tracciamento — IF3A02EZZPBFA01C2000
- Pianta copertura – carpenteria — IF3A02EZZPBFA01C3000
- Sezioni e particolari costruttivi — IF3A02EZZWBFA01C0000

ELABORATI GRAFICI ARCHITETTONICI FABBRICATO FA01C:
- Planimetria di inquadramento — IF3A02EZZP9FA01C0000
- Piante architettoniche — IF3A02EZZPBFA01C5000
- Prospetti e sezioni architettoniche tav. 1 di 2 — IF3A02EZZPBFA01C5001
- Prospetti e sezioni architettoniche tav. 2 di 2 — IF3A02EZZPBFA01C5002
- Abaco stratigrafie orizzontali — IF3A02EZZBKFA01C5000
- Abaco serramenti — IF3A02EZZBCFA01C6000
- Dettagli architettonici — IF3A02EZZBZFA0000000

ELABORATI GRAFICI PIAZZALE RI11:
- Planimetria di progetto e tracciamento — IF3A02EZZPARI1100001
- Planimetria idraulica — IF3A02EZZPARI1100001
- Sezioni trasversali — IF3A02EZZWZRI1100001
- Opere di sostegno – Carpenteria – Pianta e tracciamento — IF3A02EZZPARI1105001
- Opere di sostegno – Carpenteria – Sezioni tipologiche — IF3A02EZZWBRI1105001

MODELLO BIM FABBRICATO FA01C:
- Modello strutturale — IF3A02–E–NET–M3–FA01–STR–001
- Modello architettonico — IF3A02–E–NET–M3–FA01–ARC–001

CARATTERISTICHE DEI MATERIALI

PER LA TABELLA MATERIALI E NOTE GENERALI FARE RIFERIMENTO AL DOCUMENTO IF3A02EZZTTFA0000000

NOTE GENERALI

- LUNGHEZZE ESPRESSE IN METRI (TRANNE DOVE DIVERSAMENTE SPECIFICATO)
- QUOTE ESPRESSE IN METRI (TRANNE DOVE DIVERSAMENTE SPECIFICATO). LE QUOTE ALTIMETRI ASSOLUTE SONO INDICATE IN m s.l.m.
- ANGOLI ESPRESSI IN GRADI SESSADECIMALI (TRANNE DOVE DIVERSAMENTE SPECIFICATO).

INCIDENZE

ELEMENTI STRUTTURALI	(kg/m³)
PILASTRO	200
TRAVE	150
TRAVE DI FONDAZIONE (sez. a T rovescia)	170

COMMITTENTE:

RFI RETE FERROVIARIA ITALIANA
GRUPPO FERROVIE DELLO STATO ITALIANE

DIREZIONE LAVORI:

ITALFERR
GRUPPO FERROVIE DELLO STATO ITALIANE

APPALTATORE:
CONSORZIO:
HIRPINIA - ORSARA AV

SOCI:
webuild Italia
PIZZAROTTI SINCE 1910

PROGETTAZIONE:
MANDATARIA:
ROCKSOIL S.p.A.

MANDANTI:
NET ENGINEERING
PINI ITALIA
GCF
ELETTRI-FER

PROGETTO ESECUTIVO

ITINERARIO NAPOLI - BARI
RADDOPPIO TRATTA HIRPINIA ORSARA
II LOTTO FUNZIONALE HIRPINIA - ORSARA

FA - FABBRICATI
FA01 - PGEP FINESTRA DI EMERGENZA
FA01C FABBRICATO ENEL ELABORATI STRUTTURALI
Sezioni e particolari costruttivi

APPALTATORE	DIRETTORE DELLA PROGETTAZIONE	PROGETTISTA
Consorzio HIRPINIA - ORSARA AV Il Direttore Tecnico Ing. P. M. Giannvecchio 09/06/2022	Il Responsabile integrazione fra le varie prestazioni specialistiche Ing. G. Cassani	NET ENGINEERING Ing. R.Zanon

COMMESSA	LOTTO	FASE	ENTE	TIPO DOC.	OPERA/DISCIPLINA	PROGR.	REV.	SCALA:
IF3A	02	E	ZZ	WB	FA01C0	000	C	1:50

Rev.	Descrizione	Redatto	Data	Verificato	Data	Approvato	Data	Autorizzato Data
A	C4.00 - Emissione 65 gg	M. Mizzoni	07/10/2021	P. Toniolo	07/10/2021	L. Ongaro	07/10/2021	Ing. R. Zanon 09/06/2022
B	C.04.01 - A valle del contraddittorio	M. Mizzoni	06/02/2022	P. Toniolo	06/02/2022	L. Ongaro	06/02/2022	
C	C.04.02 - A valle del contraddittorio	F. Mazaheri	09/06/2022	A. Triglia	09/06/2022	A. Callerio	09/06/2022	

File: IF3A02EZZ WBFA01C0000C.dwg

n.Elab.: