PARTICOLARE 1A
COLLEGAMENTO TRAVE PRIMARIA HEA 450
CON TRAVE PRIMARIA HEA 450

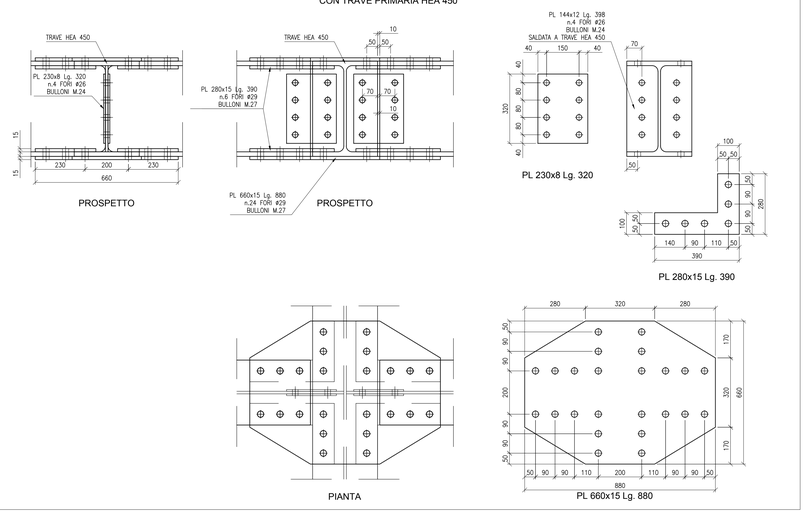

PARTICOLARE 2
COLLEGAMENTO PILASTRO HEA 450
CON TRAVE SECONDARIA HEA 160

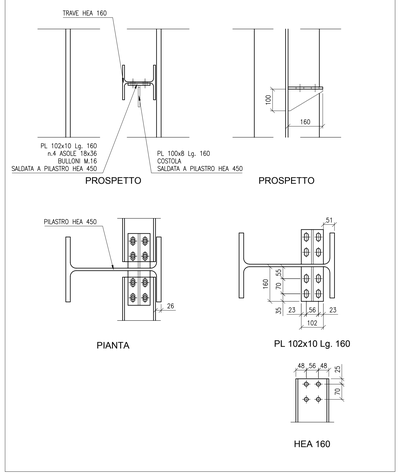

PARTICOLARE 4
COLLEGAMENTO PILASTRO HEA 450
CON TRAVE PRIMARIA HEA 450
E TRAVE SECONDARIA HEB 180

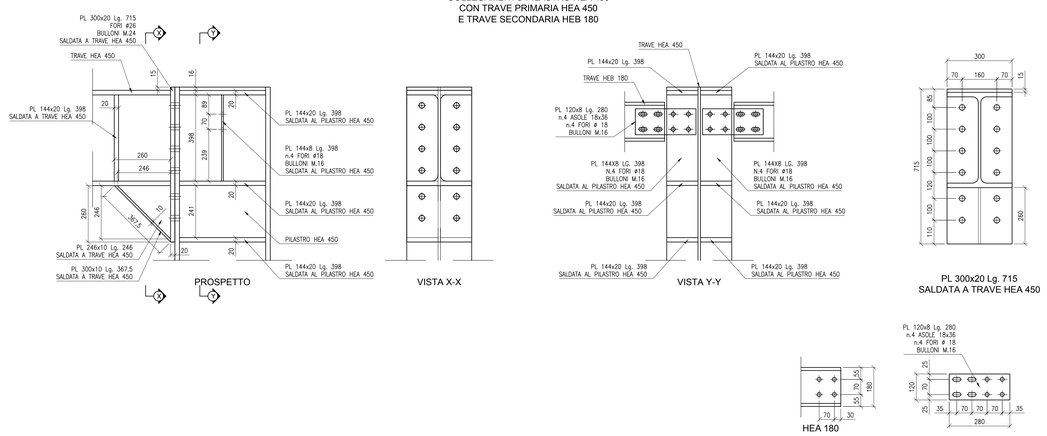

PARTICOLARE 3
COLLEGAMENTO PILASTRO HEA 450
CON TRAVE SECONDARIA HEB 180

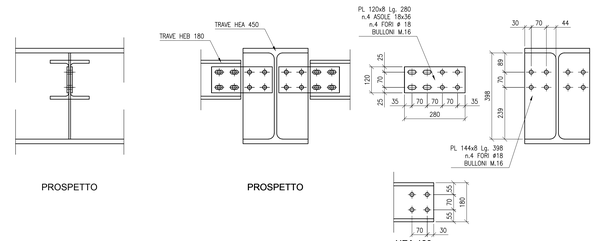

PARTICOLARE 1B
COLLEGAMENTO TRAVE PRIMARIA HEA 450
CON TRAVE PRIMARIA HEA 450
E PILASTRO TUBO 300x300x10

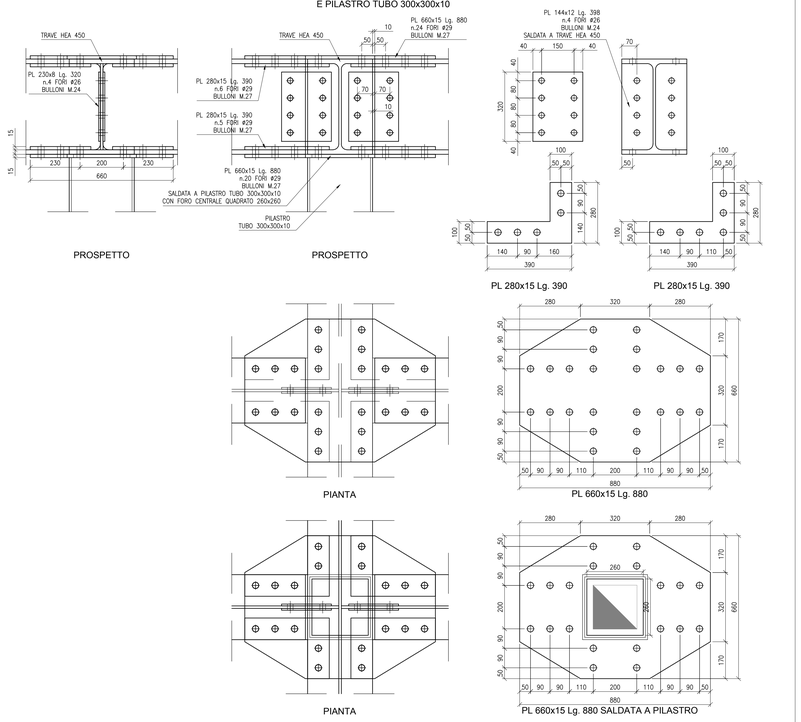

PARTICOLARE 1C
COLLEGAMENTO TRAVE PRIMARIA HEA 450
CON TRAVE PRIMARIA HEA 450
E PILASTRO TUBO 300x300x10

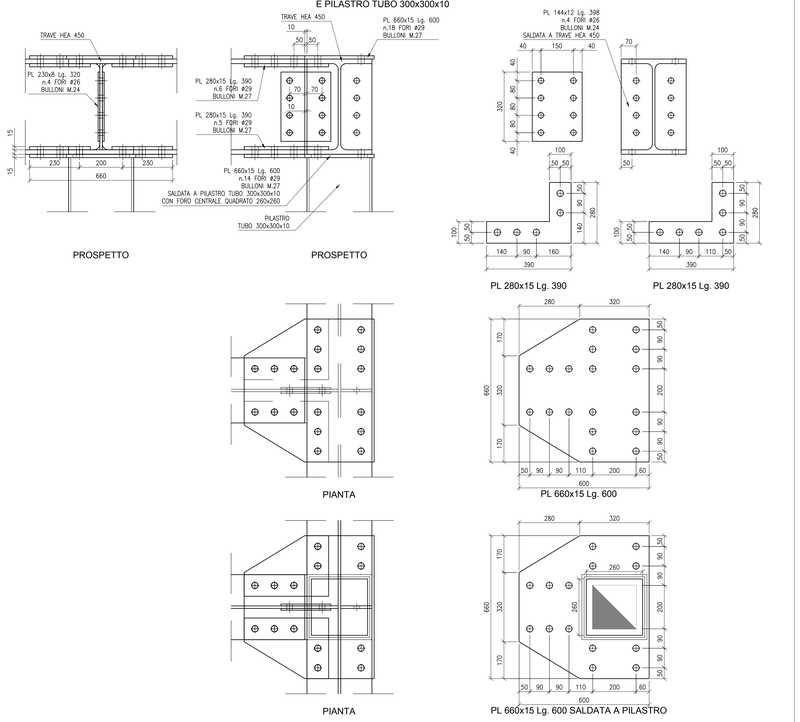

COMMITTENTE:

RFI RETE FERROVIARIA ITALIANA
GRUPPO FERROVIE DELLO STATO ITALIANE

DIREZIONE LAVORI:

ITALFERR
GRUPPO FERROVIE DELLO STATO ITALIANE

APPALTATORE:
CONSORZIO:

HIRPINIA - ORSARA AV

SOCI:

webuild Italia

PIZZAROTTI SINCE 1910

PROGETTAZIONE:
MANDATARIA:

ROCKSOIL S.p.A.

MANDANTI:

NET ENGINEERING

PINI ITALIA

GGP

ELETTRO-PER

PROGETTO ESECUTIVO

ITINERARIO NAPOLI - BARI
RADDOPPIO TRATTA APICE - ORSARA
II LOTTO FUNZIONALE HIRPINIA - ORSARA

FV - STAZIONI E FERMATE

FV01 - STAZIONE ORSARA
STRUTTURE FABBRICATO VIAGGIATORI - PENSILINE, SOTTOPASSO
Pensiline di banchina: dettagli e particolari costruttivi 1/2

APPALTATORE	DIRETTORE DELLA PROGETTAZIONE	PROGETTISTA
Consorzio HIRPINIA - ORSARA AV Il Direttore Tecnico Ing. P. M. Gianvecchio 08/06/2022	Il Responsabile integrazione fra le varie prestazioni specialistiche Ing. G. Cassani	NET ENGINEERING Ing. R. Zanon

COMMESSA	LOTTO	FASE	ENTE	TIPO DOC.	OPERA/DISCIPLINA	PROGR.	REV.	SCALA:
IF3A	02	E	ZZ	WK	FV010C	000	B	1:10

Rev.	Descrizione	Redatto	Data	Verificato	Data	Approvato	Data	Autorizzato Data
A	C 08.00 - Emissione 180gg	P. Toriciolo	08/02/2022	L. Ongaro	08/02/2022	T. Finocchietti	06/02/2022	Ing. R. Zanon 06/06/2022
B	C 08.01 A valle del contraddittorio	M. Mizzoni	06/06/2022	P. Toriciolo	06/06/2022	L. Ongaro	06/06/2022	

File: IF3A02EZZVWKFV010C000B.dwg | n.Elab.: