GALLERIA NATURALE
SCALA 1:50

GALLERIA DI LINEA A DOPPIO BINARIO
SCAVO TRADIZIONALE – SEZIONE CORRENTE

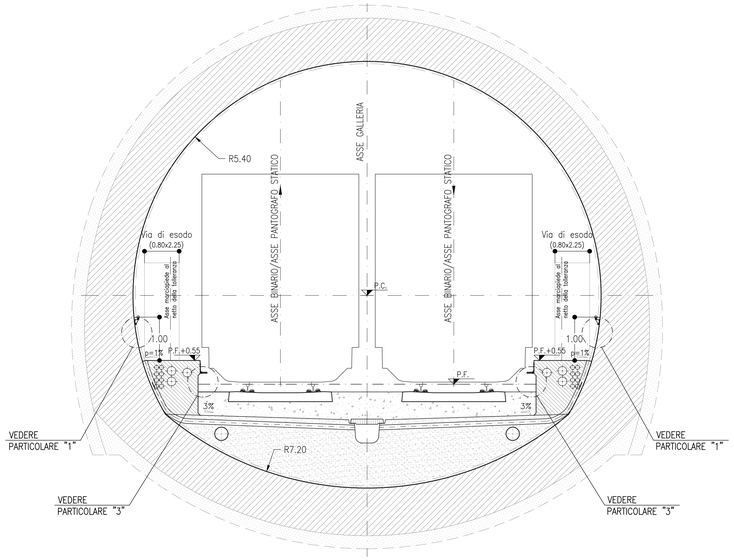

GALLERIA NATURALE
SCALA 1:50

GALLERIA DI LINEA A DOPPIO BINARIO IN PRESENZA DI NICCHIE
SCAVO TRADIZIONALE – SEZIONE IN CORRISPONDENZA DELLE NICCHIE

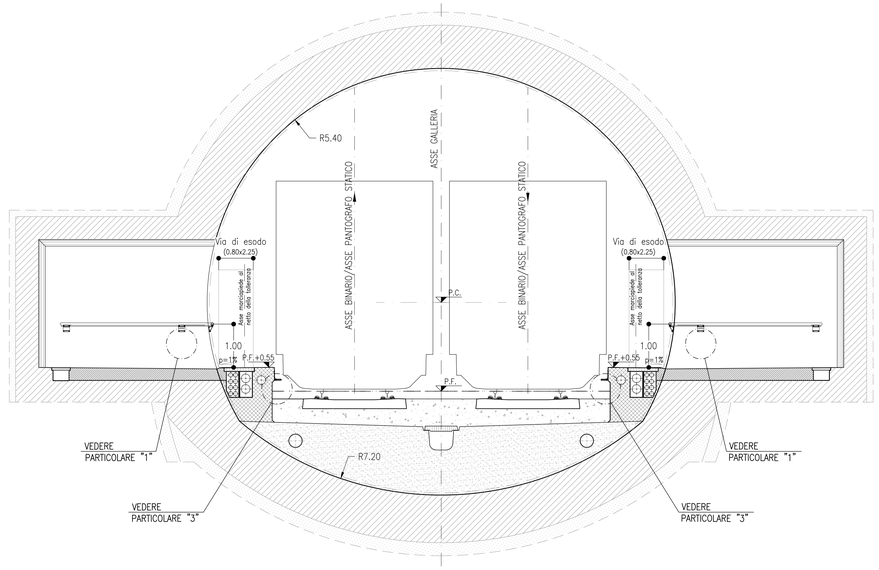

PARTICOLARE 3
SCALA 1:5

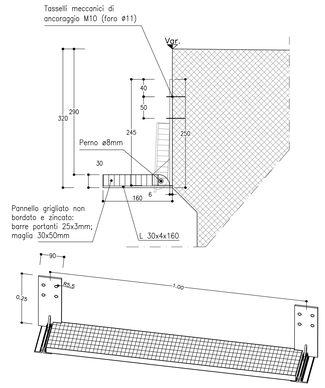

PARTICOLARE "1"
SCALA 1:2

SCAVO TRADIZIONALE E MECCANIZZATO
SEZIONE CORRENTE

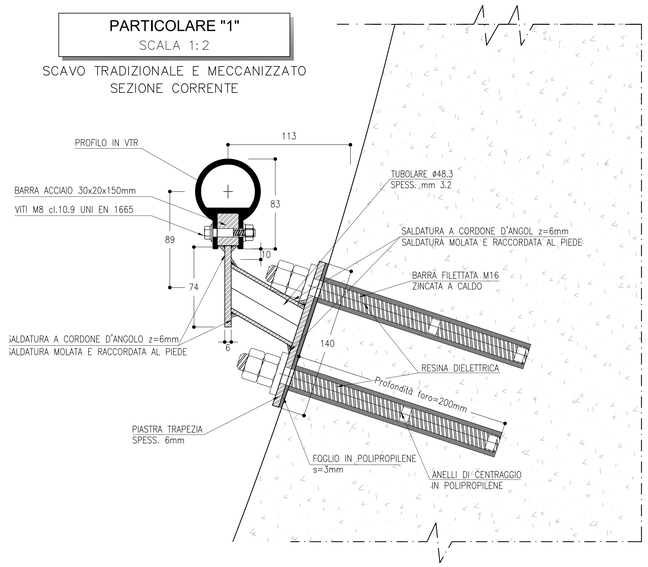

PROFILO VTR
SCALA 1:2

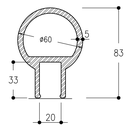

AREA SEZIONE 1100 mmq
PESO A ml 2.2Kg/m

PROSPETTO GIUNZIONE
SCALA 1:2

INTRADOSSO CURVO
SCAVO TRADIZIONALE E MECCANIZZATO – SEZIONE CORRENTE

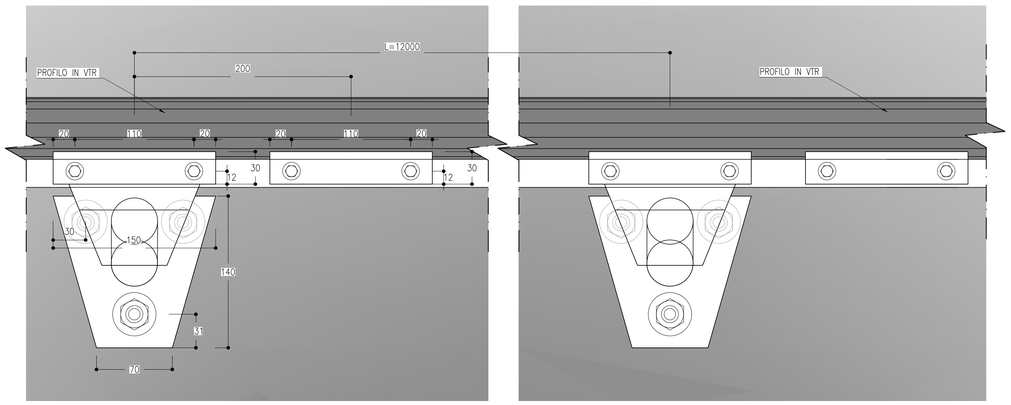

LEGENDA

P.C.= PIANO DEI CENTRI
P.F.= PIANO DEL FERRO

NOTE GENERALI

- PER LE DOTAZIONI IMPIANTISTICHE SI RIMANDA AGLI ELABORATI SPECIALISTICI
- LE SEZIONI TIPO DI INTRADOSSO SONO RAPPRESENTATE CON RIFERIMENTO ALLA CONFIGURAZIONE DEL MARCIAPIEDE IN RETTIFILO.
- EVENTUALI DIFFERENZE TRA LE MISURE TOTALI E LE SOMMATORIE DELLE MISURE PARZIALI SONO DOVUTE AGLI ARROTONDAMENTI AUTOMATICI DI AUTOCAD

COMMITTENTE:
RFI RETE FERROVIARIA ITALIANA
GRUPPO FERROVIE DELLO STATO ITALIANE

DIREZIONE LAVORI:
ITALFERR
GRUPPO FERROVIE DELLO STATO ITALIANE

APPALTATORE:
CONSORZIO:
HIRPINIA - ORSARA AV

SOCI:
webuild Italia
PIZZAROTTI SINCE 1910

PROGETTAZIONE:
MANDATARIA:
ROCKSOIL S.p.A.

MANDANTI:
NET ENGINEERING
PINI GRUPPO
GGP
ELETTRO-PORR

PROGETTO ESECUTIVO

ITINERARIO NAPOLI - BARI
RADDOPPIO TRATTA APICE - ORSARA
II LOTTO FUNZIONALE HIRPINIA - ORSARA

GN00 - GENERALE

GALLERIE DI LINEA
ELABORATI GENERALI
GN Tradizionale - Sezioni di intradosso gallerie naturali - Particolari costruttivi

APPALTATORE	DIRETTORE DELLA PROGETTAZIONE	PROGETTISTA
Consorzio HIRPINIA - ORSARA AV Il Direttore Tecnico Ing. P. M. Gianvecchio 15/11/2022	Il Responsabile integrazione fra le varie prestazioni specialistiche Ing. G. Cassani	PINI GRUPPO Ing. M. Tanzini

COMMESSA	LOTTO	FASE	ENTE	TIPO DOC.	OPERA/DISCIPLINA	PROGR.	REV.	SCALA:
IF3A	02	E	ZZ	WZ	GN0000	008	C	VARIE

Rev.	Descrizione	Redatto	Data	Verificato	Data	Approvato	Data	Autorizzato Data
A	Emissione 180 gg	G. Mondin	06/02/2022	A. Lucia	06/02/2022	M. Tanzini	06/02/2022	Ing. A. Polli
B	C08.01 - A valle del contraddittorio	E. Carchedi	09/06/2022	A. Lucia	09/06/2022	M. Tanzini	09/06/2022	
C	C.08.02 A valle del contraddittorio	A. Lucia	15/11/2022	A. Lucia	15/11/2022	M. Tanzini	15/11/2022	15/11/2022

File: IF3A02EZZWZGN0000008C.dwg | n.Elab.: ---