PARTICOLARI GIUNTI SCATOLARE

SCHEMA GIUNTI – SEZIONE TRASVERSALE
scala 1:25

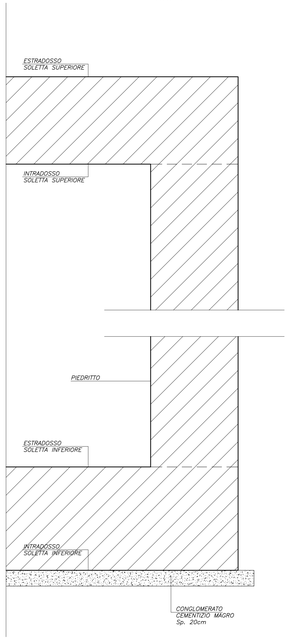

GIUNTO TRASVERSALE IN COPERTURA
scala 1:10

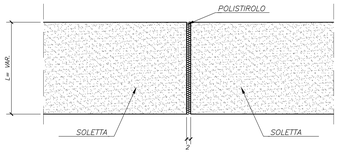

GIUNTO TRASVERSALE VERTICALE
scala 1:10

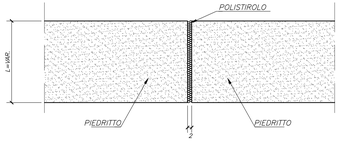

GIUNTO TRASVERSALE IN FONDAZIONE
scala 1:10

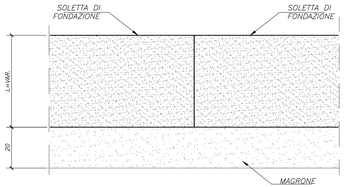

PARTICOLARI PARAPETTO

SEZIONE TRASVERSALE
scala 1:10

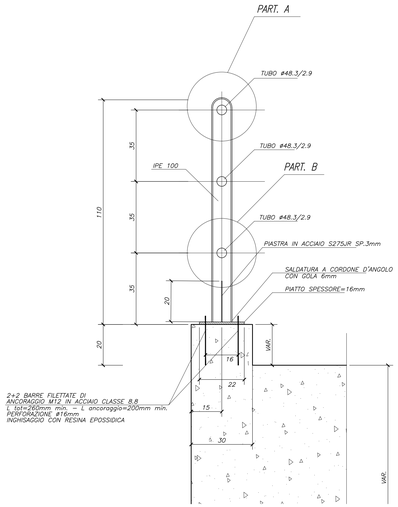

PROSPETTO
scala 1:10

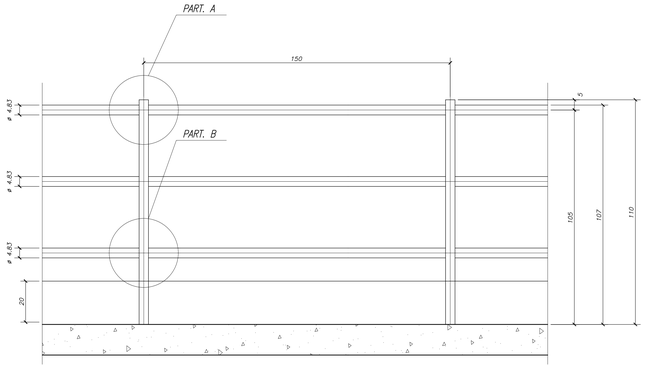

PARTICOLARE ATTACCO CORRIMANO–MONTANTE
scala 1:10

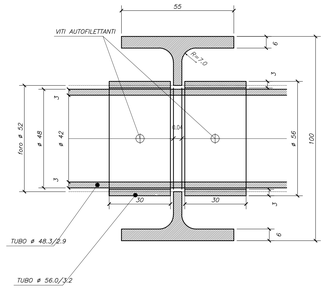

PARTICOLARE A
scala 1:10

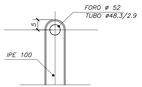

PARTICOLARE B

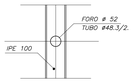

MONTANTI
scala 1:25

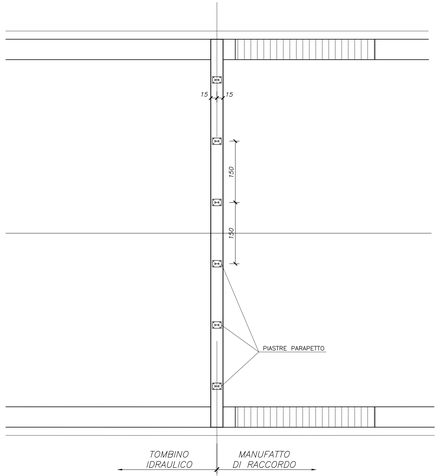

PARTICOLARE ANCORAGGIO PIASTRA
scala 1:10

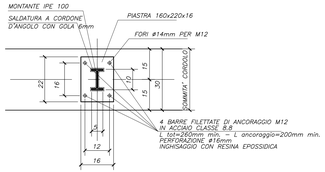

PARTICOLARE GIUNZIONE CORRIMANI
scala 1:10

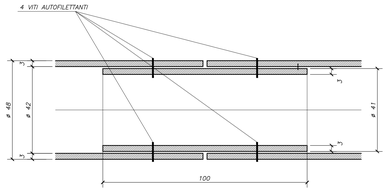

CARATTERISTICHE DEI MATERIALI

PER TABELLA MATERIALI E NOTE GENERALI FARE RIFERIMENTO AL DOCUMENTO IF3A02EZZTTIN0000001

COMMITTENTE:

RFI RETE FERROVIARIA ITALIANA
GRUPPO FERROVIE DELLO STATO ITALIANE

DIREZIONE LAVORI:

ITALFERR
GRUPPO FERROVIE DELLO STATO ITALIANE

APPALTATORE:
CONSORZIO:
HIRPINIA - ORSARA AV

SOCI:
webuild Italia
PIZZAROTTI SINCE 1945

PROGETTAZIONE:
MANDATARIA:
ROCKSOIL S.p.A.

MANDANTI:
NET ENGINEERING
PINI GROUP
GJP
SUSTRA-PER

PROGETTO ESECUTIVO

ITINERARIO NAPOLI - BARI
RADDOPPIO TRATTA APICE - ORSARA
II LOTTO FUNZIONALE HIRPINIA - ORSARA
IN - INTERFERENZE ED OPERE IDRAULICHE
GENERALE

Particolari costruttivi e tipologici

APPALTATORE	DIRETTORE DELLA PROGETTAZIONE	PROGETTISTA
Consorzio HIRPINIA - ORSARA AV Il Direttore Tecnico Ing. P. M. Gianvecchio 08/06/2022	Il Responsabile integrazione fra le varie prestazioni specialistiche Ing. G. Cassani	NET ENGINEERING Ing. R. Zanon

COMMESSA	LOTTO	FASE	ENTE	TIPO DOC.	OPERA/DISCIPLINA	PROGR.	REV.	SCALA:
IF3A	02	E	ZZ	WZ	IN0000	002	B	VARIE

Rev.	Descrizione	Redatto	Data	Verificato	Data	Approvato	Data	Autorizzato Data
A	C.08.00 - Emissione 180gg	P. Salvò	08/03/2022	A.Totaro	08/03/2022	T. Finocchietti	08/03/2022	Ing. R. Zanon
B	C.08.01 - A valle del contraddittorio	P. Salvò	08/06/2022	A.Totaro	08/06/2022	A. Callerio	08/06/2022	08/06/2022

File: IF3A02EZZWZIN0000002B.dwg | n.Elab.: -