PROSPETTO ANTERIORE

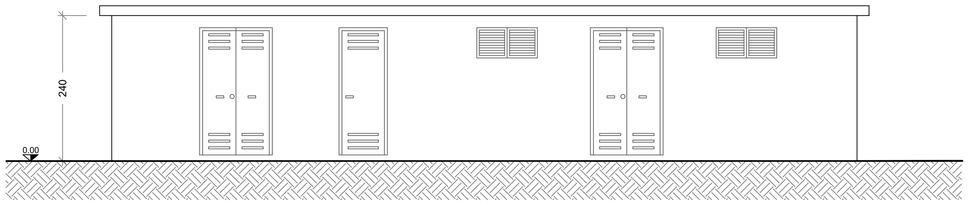

PROSPETTO POSTERIORE

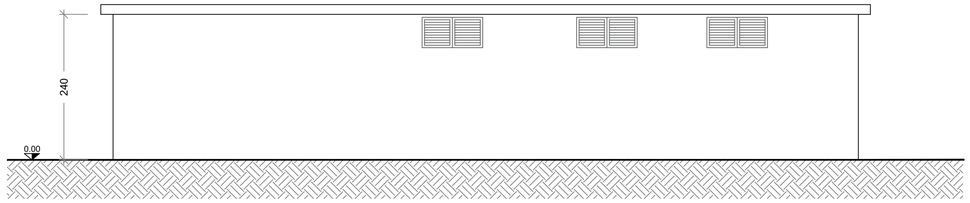

PIANTA FONDAZIONE

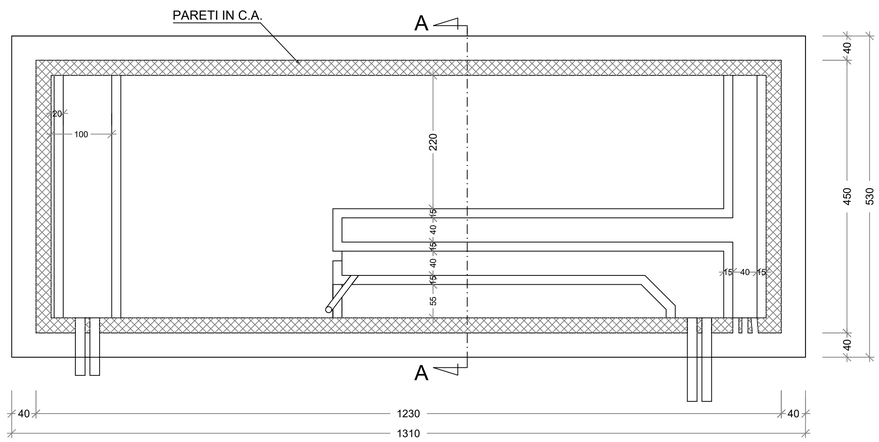

PROSPETTO LATERALE

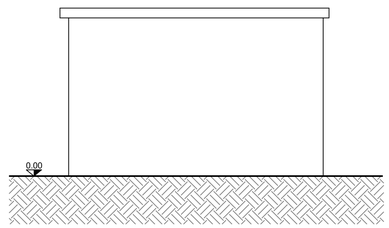

PIANTA CABINA

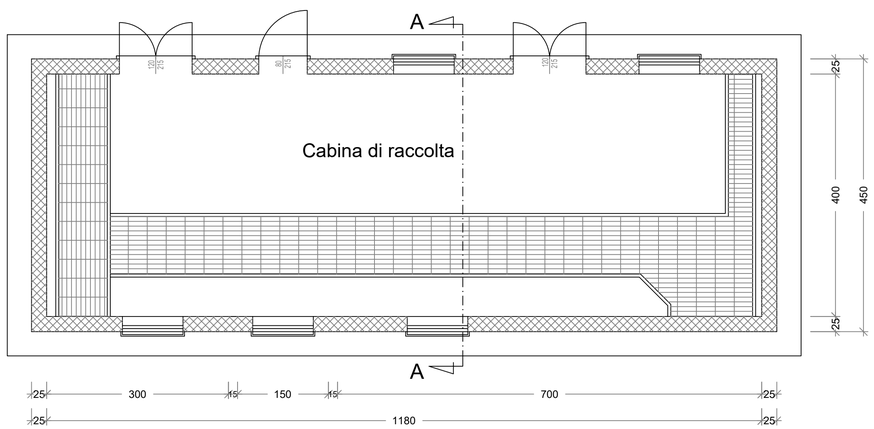

SEZIONE A-A

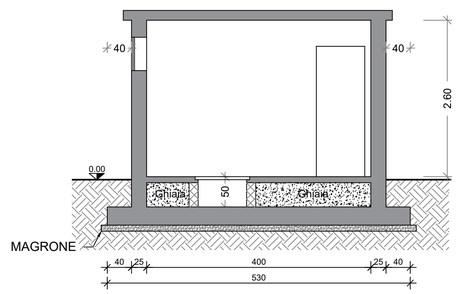

REGIONE PUGLIA	PROVINCIA DI FOGGIA	COMUNE DI LUCERA

Denominazione Impianto:	**PALMORI**	
Ubicazione:	**Comune di Lucera (FG)** **Località "Palmori"**	Fogli Lucera: 35/36/38/40/41/42 Particelle: varie

PROGETTO DEFINITIVO

di un Parco Eolico composto da n. 10 aerogeneratori di potenza nominale pari a 6,0 MW,
da ubicarsi in agro del comune di Lucera (FG) - località "Palmori"
e delle opere connesse e delle infrastrutture indispensabili da ubicarsi in agro del comune di Lucera (FG)

PROPONENTE

RAVANO WIND
Green energy for a better life

RAVANO WIND
VIA XII OTTOBRE, 2/91
GENOVA (GE) - 16121
P.IVA 02815210998
ravanowind@pec.it

ELABORATO

CABINA DI RACCOLTA

Tav n° EG13_2

Scala 1:50

Aggiornamenti	Numero	Data	Motivo	Eseguito	Verificato	Approvato
	Rev 0	Settembre 2023	Istanza VIA art.23 D.Lgs 152/06 - Istanza Autorizzazione Unica art.12 D.Lgs 387/03			

PROGETTAZIONE GENERALE
STUDIO DI INGEGNERIA Ing. Michele R.G. CURTOTTI
Viale II Giugno n. 385
71016 San Severo (FG)
Ordine degli Ingegneri di Foggia n. 1704
mail: ing.curtotti@alice.it
pec: ing.curtotti@pec.it
Cell:339/8220246

MICHELE RAFFAELE GIOVANNI CURTOTTI
20.10.2023 17:03:31
GMT+01:00

SC Studio di Ingegneria
Michele R.G. Curtotti

ORDINE DELLA PROVINCIA DI FOGGIA
DOTT. ING. MICHELE R.G. CURTOTTI
N° 1704

Spazio Riservato agli Enti

Tutti i diritti sono riservati, la riproduzione anche parziale del disegno è vietata.