SEZIONE N. : 29
QT. PROGETTO : 159.637
DIST.PROG. : 2800.000

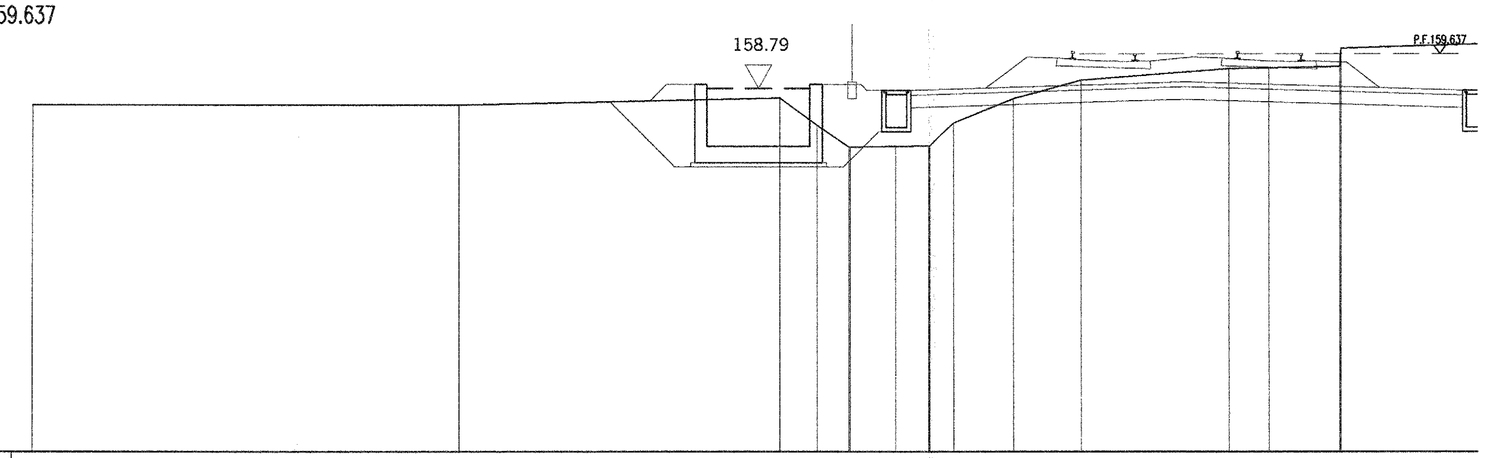

| | | |