PIANTA ELEVAZIONE SPALLA A
1:100

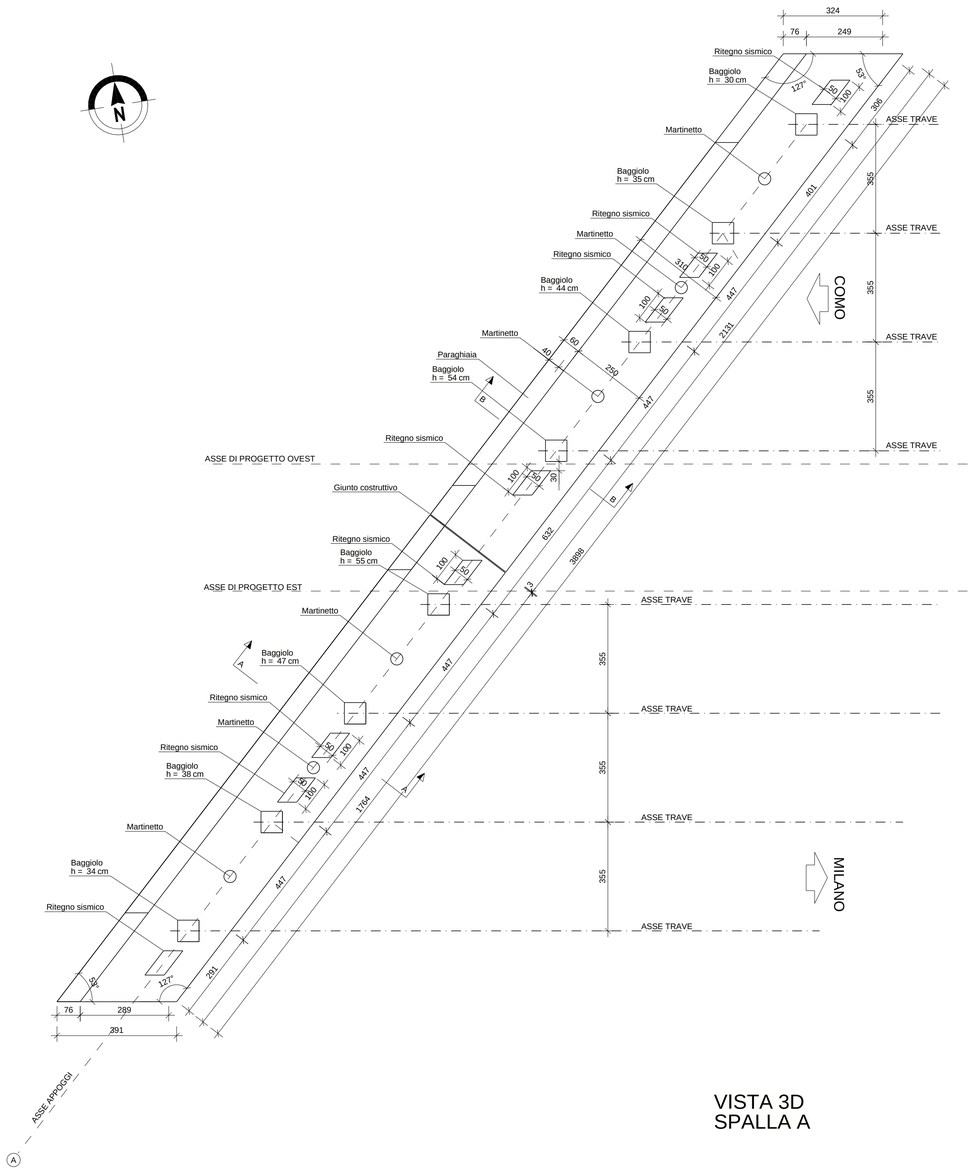

VISTA POSTERIORE SPALLA A
1:100

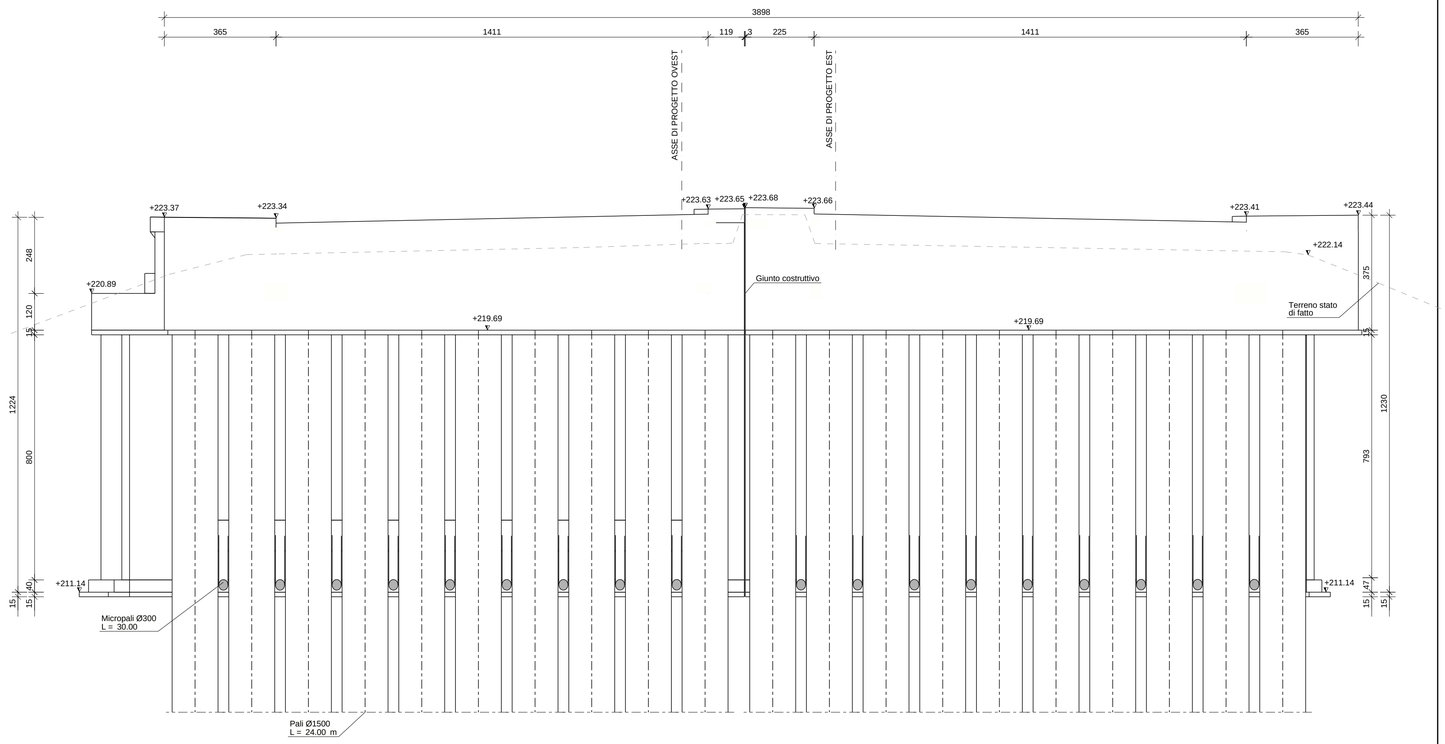

NB. Per le prescrizioni materiali si rimanda all'elaborato relativo alla tabella materiali: TAV. ESRB2A00PO00000TB001 - TABELLA MATERIALI

VISTA 3D SPALLA A

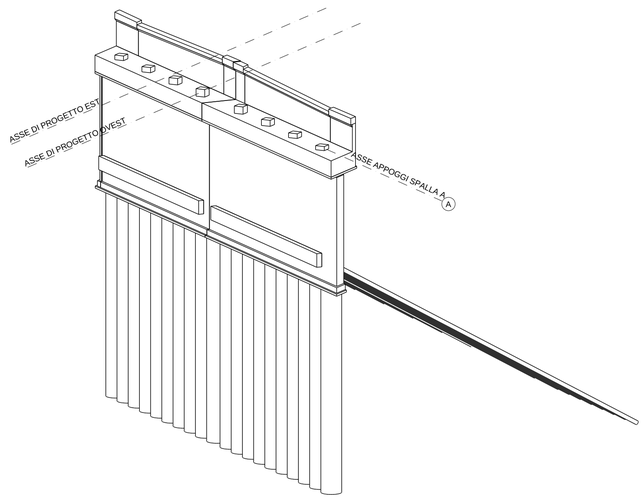

SEZIONE A - A
1:100

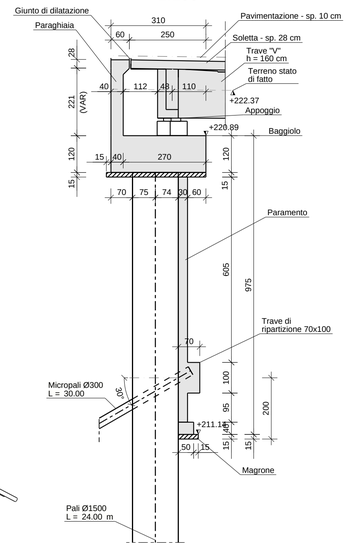

SEZIONE B - B
1:100

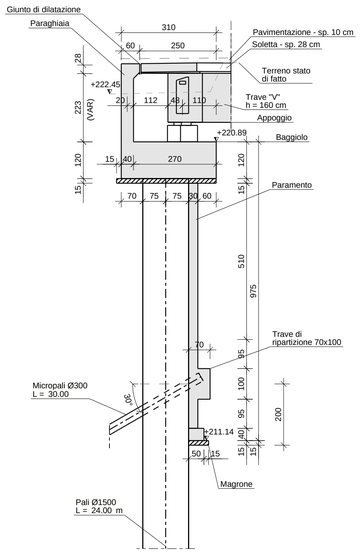

QUADRO DI UNIONE GENERALE

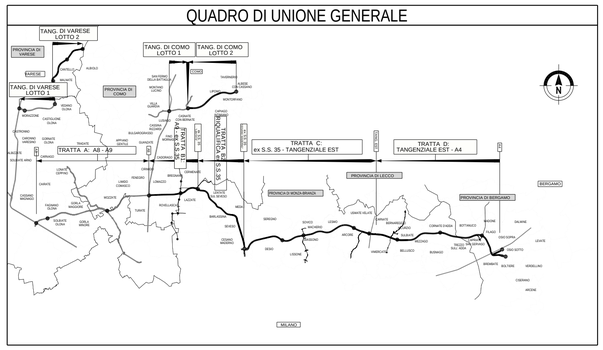

COLLEGAMENTO AUTOSTRADALE

DALMINE-COMO-VARESE-VALICO DEL GAGGIOLO E OPERE AD ESSO CONNESSE

CODICE C.U.P. F11B06000270007

PROGETTO ESECUTIVO

TRATTA B2

OPERE D'ARTE MAGGIORI - PONTI E VIADOTTI

PONTE FNM2

SOTTOSTRUTTURE - CARPENTERIA SPALLA A TAV. 2 DI 2

IDENTIFICAZIONE ELABORATO

FASE PROGETTUALE	AMBITO	WBS TRATTA	WBS CATEGORIA	WBS OPERA	PARTE DI OPERA	TIPO ELABORATO	PROGRESSIVA	REVISIONE ESTERNA
E	SR	B2	A06	PO06	000	CA	002	A

DATA Agosto 2023

SCALA 1:100

CONTRAENTE GENERALE

PEDELOMBARDA NUOVA S.c.p.A.

DATA	REVISIONE	
11 Agosto 2023	Emissione per commenti	A01
31 Agosto 2023	Emissione dopo commenti PLN	A02

ELABORAZIONE PROGETTUALE

PROGETTISTI

PROGER

RESPONSABILE INTEGRAZIONE PRESTAZIONI SPECIALISTICHE
Ing. Carlo Lisbonti

Redatto	Visto	Approvato
Ing. Masera	Ing. De Faris	Ing. Squarzo

CONCEDENTE

CONCESSIONARIO

PROGETTISTA

Il presente documento non potrà essere copiato, riprodotto o altrimenti pubblicato in tutto o in parte senza il consenso scritto di Autostrada Pedemontana Lombarda S. p. A. Ogni utilizzo non autorizzato sarà perseguito a norma di legge.
This document may not be copied, reproduced or published either in part or entirely without the written permission of Autostrada Pedemontana Lombarda S. p. A. Unauthorized use will be persecuted by law.