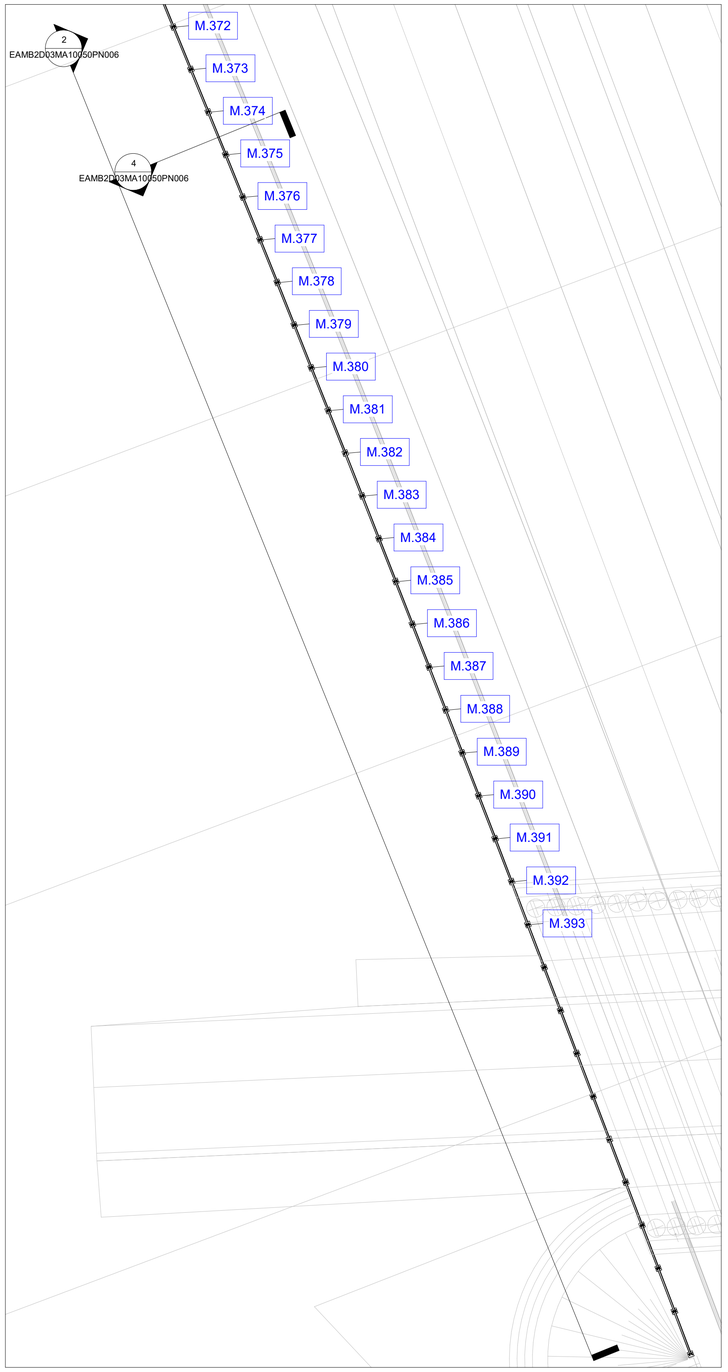

1 Stralcio planimetrico WBS 45 PT5

1 : 200

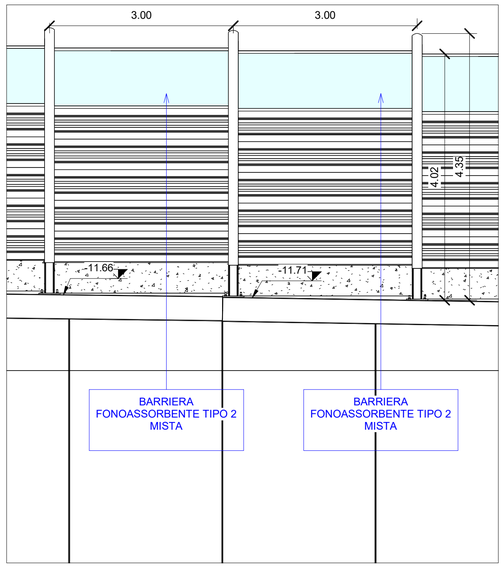

3 Sezione WBS 45 PT5

1 : 50

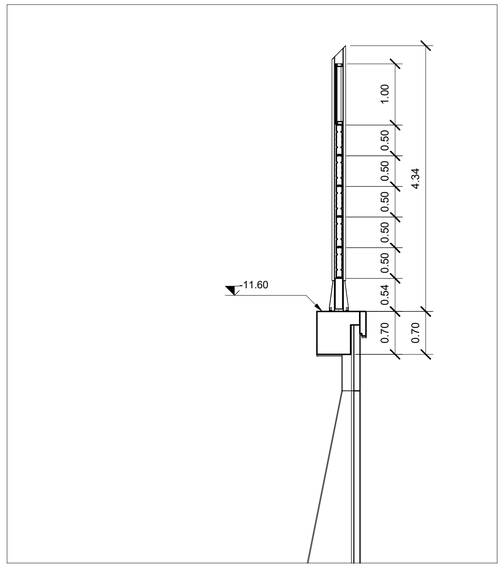

4 Sezione WBS 45 PT5

1 : 50

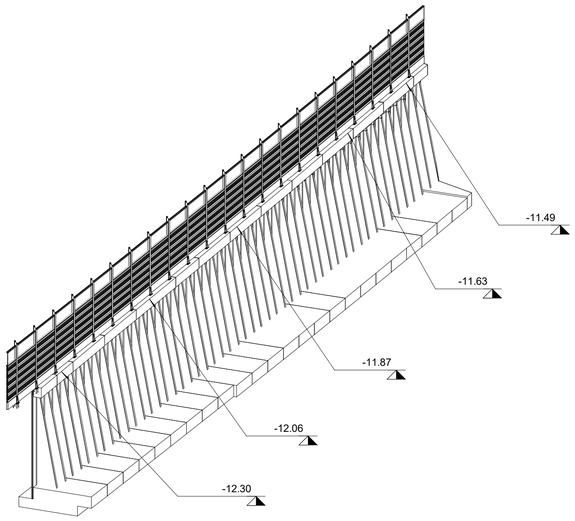

5 Assonometria WBS 45 PT5

Abaco Coordinate di Tracciamento WBS 45 -...		
Punto n.	E	N
M.372	147029.886747	240080.899756
M.373	147031.025338	240078.124214
M.374	147032.161277	240075.347583
M.375	147033.291625	240072.568678
M.376	147034.414423	240069.786714
M.377	147035.539312	240067.005597
M.378	147036.662069	240064.223662
M.379	147037.773429	240061.437108
M.380	147038.884789	240058.650555
M.381	147039.991909	240055.862315
M.382	147041.106714	240053.077137
M.383	147042.205578	240050.285633
M.384	147043.302818	240047.493475
M.385	147044.397486	240044.700323
M.386	147045.486813	240041.905083
M.387	147046.576140	240039.109843
M.388	147047.658795	240036.312012
M.389	147048.735840	240033.512017
M.390	147049.812886	240030.712021
M.391	147050.887895	240027.911244
M.392	147051.961010	240025.109740
M.393	147053.025287	240022.304866
M.394	147054.091337	240019.500677
M.395	147055.155614	240016.695804
M.396	147056.219891	240013.890930
M.397	147057.284168	240011.086057
M.398	147058.348446	240008.281184
M.399	147059.412723	240005.476311
M.400	147060.477000	240002.671437
M.401	147061.538559	239999.865536
M.402	147062.596217	239997.058160
M.403	147063.653876	239994.250785

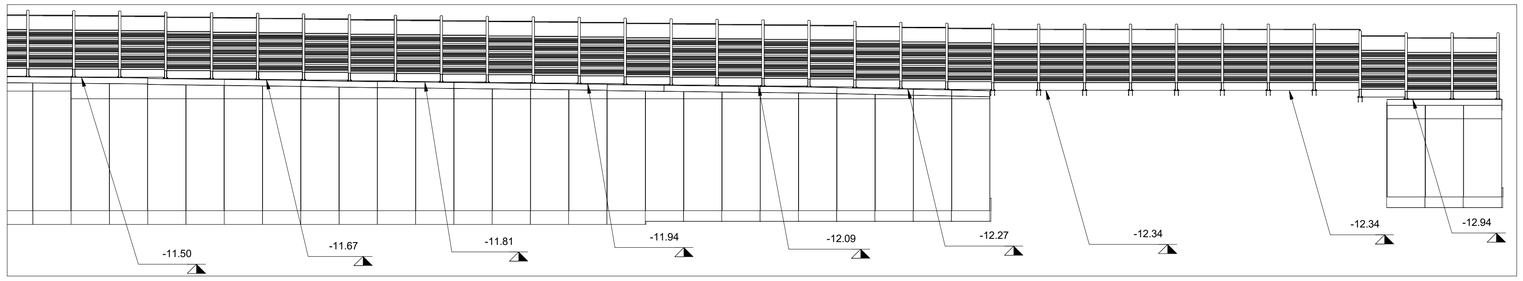

2 Sezione WBS 45 PT5

1 : 200

QUADRO DI UNIONE - TRATTA B

QUADRO DI UNIONE GENERALE

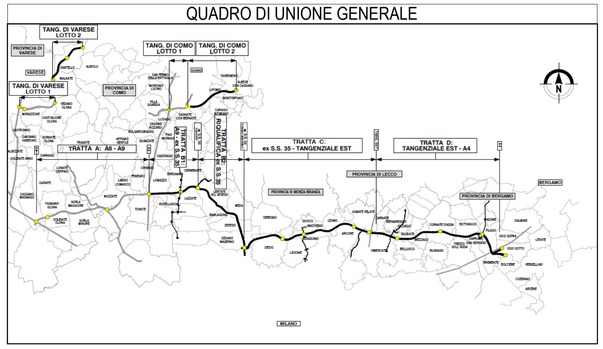

CONCESSIONI AUTOSTRADALI LOMBARDE

Autostrada Pedemontana Lombarda

COLLEGAMENTO AUTOSTRADALE

DALMINE-COMO-VARESE-VALICO DEL GAGGIOLO E OPERE AD ESSO CONNESSE

CODICE C.U.P. F11B06000370007

PROGETTO ESECUTIVO

TRATTA B2

WBS
45
pt5

IDENTIFICAZIONE ELABORATO

FASE PROGETTUALE	AMBITO	WBS: TRATTA	WBS: CATEGORIA	WBS: OPERA	PARTE DI OPERA	TIPO ELABORATO	PROGRESSIVA	REVISIONE ESTERNA
E	AMB	B2						A

DATA 15/09/2023

SCALA

CONTRAENTE GENERALE

PEDELOMBARDA NUOVA S.c.p.A.

DATA	REVISIONE
15/09/2023	A00

ELABORAZIONE PROGETTUALE

PROGETTISTI
Erre.Via A. S.r.l.

RESPONSABILE INTEGRAZIONE PRESTAZIONI SPECIALISTICHE
Ing. Carlo Listorti

Redatto Ing Matteo Mariigo | Visto Ing Andrea Molteni | Approvato Ing Enrico Maretti

CONCEDENTE

CONCESSIONI AUTOSTRADALI LOMBARDE

CONCESSIONARIO

Autostrada Pedemontana Lombarda

PROGETTISTA

PROGER | ROCKSOIL | ERRE.VIA | ARCHITECTURE & TECHNOLOGY

Il presente documento non potrà essere copiato, riprodotto o altrimenti pubblicato in tutto o in parte senza il consenso scritto di Autostrada Pedemontana Lombarda S. p. A. Ogni utilizzo non autorizzato sarà perseguito a norma di legge.
This document may not be copied, reproduced or published either in part or entirely without the written permission of Autostrada Pedemontana Lombarda S. p. A. Unauthorized use will be persecuted by law.