PLANIMETRIA DI PROGETTO
SCALA 1:200

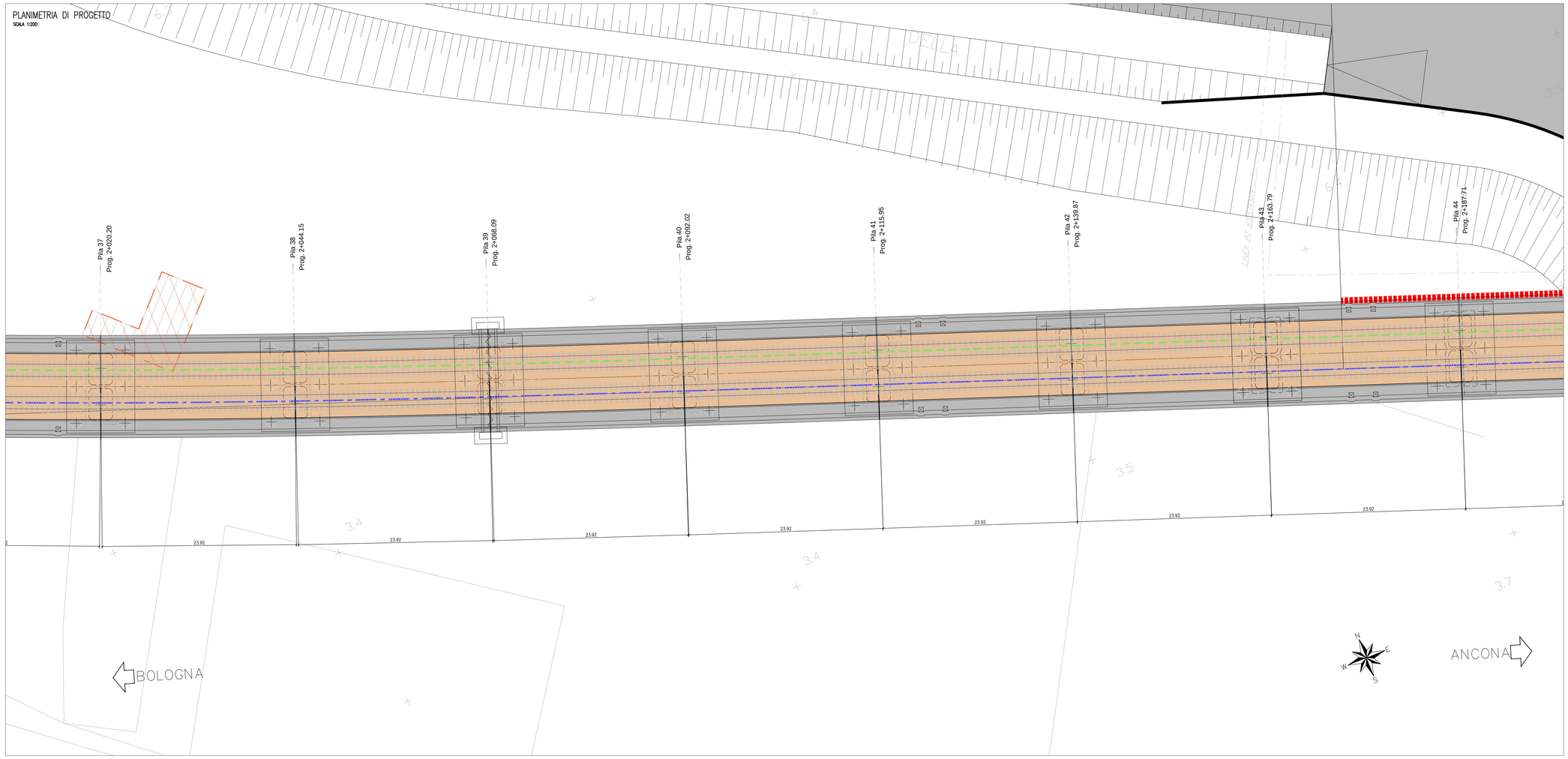

KEY PLAN

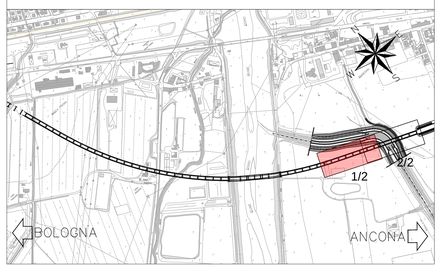

Firmato digitalmente da:
Fabrizio Arduini
Luogo: Roma

SEZIONE TRASVERSALE TIPO VIADOTTO IN CAP TRATTO IN RETTO
SCALA 1:50

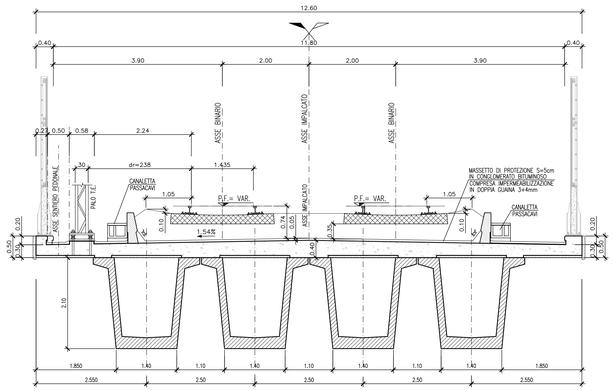

SEZIONE TRASVERSALE TIPO VIADOTTO IN CAP TRATTO IN CURVA
SCALA 1:50

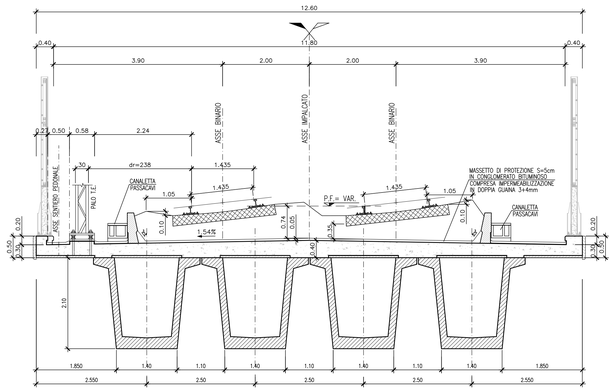

SEZIONE TRASVERSALE TIPO VIADOTTO IN ACCIAIO
SCALA 1:50

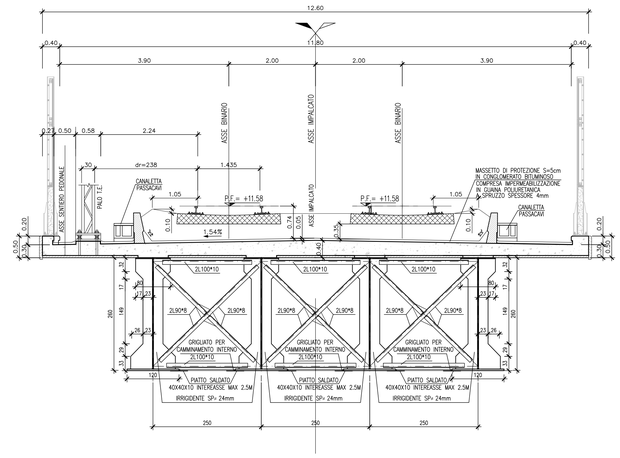

NOTE

A. PER LA TABELLA MATERIALI SI RIMANDA ALL'ELABORATO: IA1Y-00-E-ZZ-QX-VI2100-001 DEL PROGETTO ESECUTIVO APPROVATO.
B. PER LE OPERE DI SISTEMAZIONE IDRAULICA DEL CANALE DELLA LISCIA SI E' FATTO RIFERIMENTO ALLA PERIZIA DI VARIANTE PV1 DEL PROGETTO DEL CONSORZIO DI BONIFICA DELLE MARCHE EMESSO IN DATA FEBBRAIO 2020.
C. LE PROGRESSIVE DELLE SPALLE E DELLE PILE DEL VIADOTTO SONO RIFERITE ALL'ASSE DEL BINARIO PARI, MENTRE LE LUNGHEZZE DELLE CAMPATE SONO RIFERITE ALL'ASSE DELL'IMPALCATO DEL VIADOTTO.
D. LE PILE E LE SPALLE NON INQUADRATE ALL'INTERNO DEGLI ELABORATI DEL PRESENTE PROGETTO ESECUTIVO DI VARIANTE SI CONSIDERANO INVARIATE RISPETTO AL PROGETTO ESECUTIVO APPROVOATO, AL QUALE SI RIMANDA.
E. PER IL DETTAGLIO DELLA TRANSIZIONE RILEVATO–VIADOTTO VEDERE L' ELABORATO RELATIVO ALLA CARPENTERIA DELLA SPALLA DEL PROGETTO ESECUTIVO APPROVATO.

COMMITTENTE:

RFI RETE FERROVIARIA ITALIANA
GRUPPO FERROVIE DELLO STATO

DIREZIONE INVESTIMENTI - S.O. PROGETTO ADRIATICA

DIREZIONE LAVORI:

ITALFERR GRUPPO FERROVIE DELLO STATO

DIREZIONE GESTIONE COMMESSE - AREA CENTRO SUD – GRANDI APPALTI
PM tratta Adriatica, nodo di Bari e Bari – Taranto

APPALTATORE: RICCIARDELLO COSTRUZIONI

PROGETTAZIONE: TECH PROJECT ingegneria integrata ®

PROGETTO ESECUTIVO DI VARIANTE

LINEA FERROVIARIA: ADRIATICA
INTERVENTO: VARIANTE DI FALCONARA
VARIANTE FOSSO DELLA LISCIA

VI21 - VIADOTTO ESINO DA PROG. 1+023,00 A PROG. 2+330,71

Planimetria di progetto e sezioni caratteristiche - Tav. 1

APPALTATORE	PROGETTAZIONE		SCALA
IL DIRETTORE TECNICO	DIRETTORE DELLA PROGETTAZIONE Ing. G.TANZI		1:200/1:50

COMMESSA	LOTTO	FASE	ENTE	TIPO DOC.	OPERA/DISCIPLINA	PROGR.	REV.
IA20	00	V	ZZ	P9	VI2100	001	A

PROGETTAZIONE

Rev.	Descrizione	Redatto	Data	Verificato	Data	Approvato	Data
A	Prima emissione	T.Capitanio	Gennaio 2021	A.Nastasi	Gennaio 2021	G.Tanzi	Gennaio 2021

IL PROGETTISTA
Ing. Giancarlo Tanzi

TANZI GIANCARLO
ORDINE DEGLI INGEGNERI DELLA PROVINCIA DI ROMA
Timbro n. 5261
Data: 2021.01.14 09:24:02 UTC

CIG. 5512584838 CUP: J41C07000000001 File: IA20-00-V-ZZ-P9-VI2100-001_A.dwg