IMPALCATO PIANO FERRO

SCALA 1 : 50

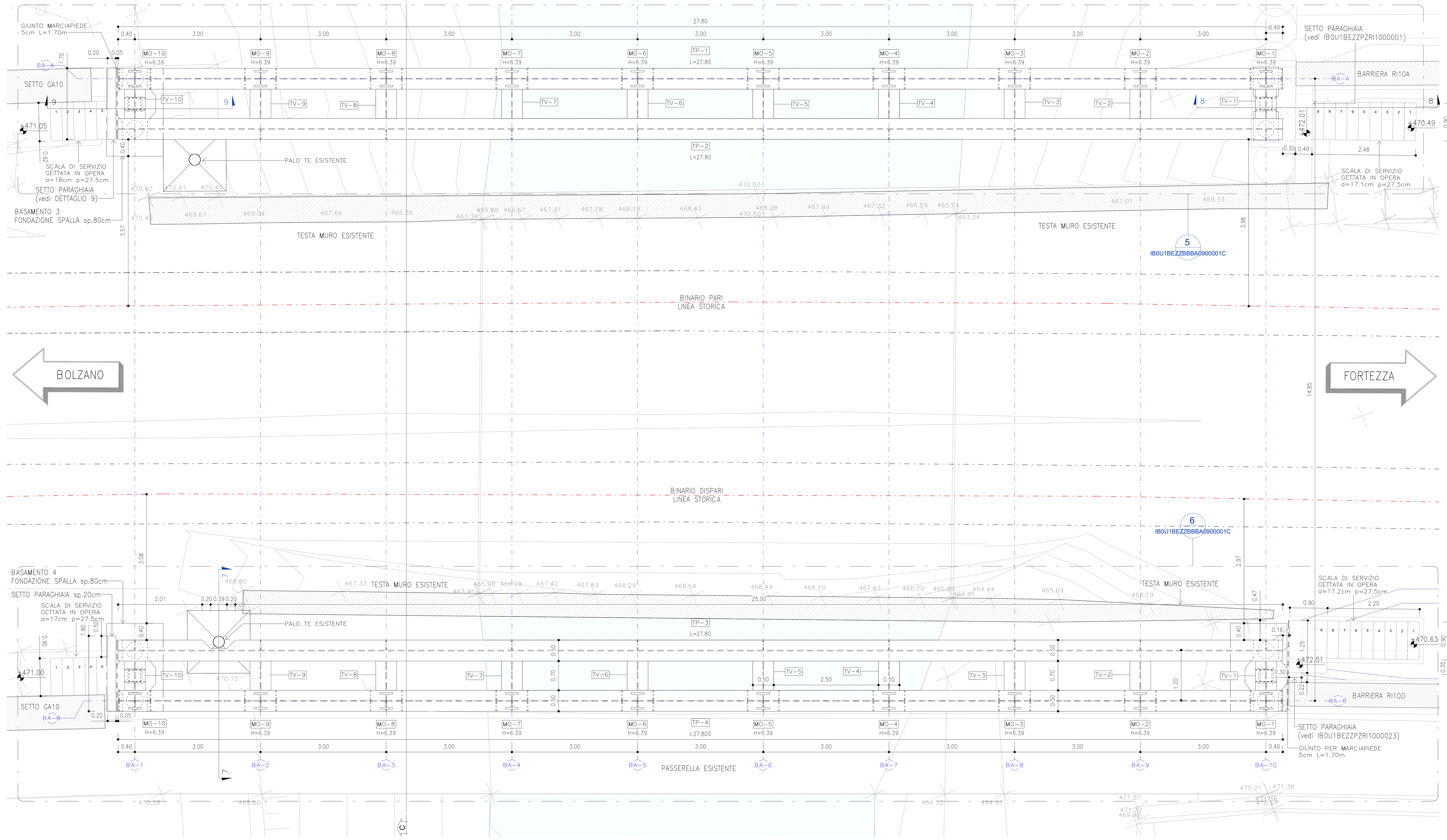

IMPALCATO COPERTURA

SCALA 1 : 50

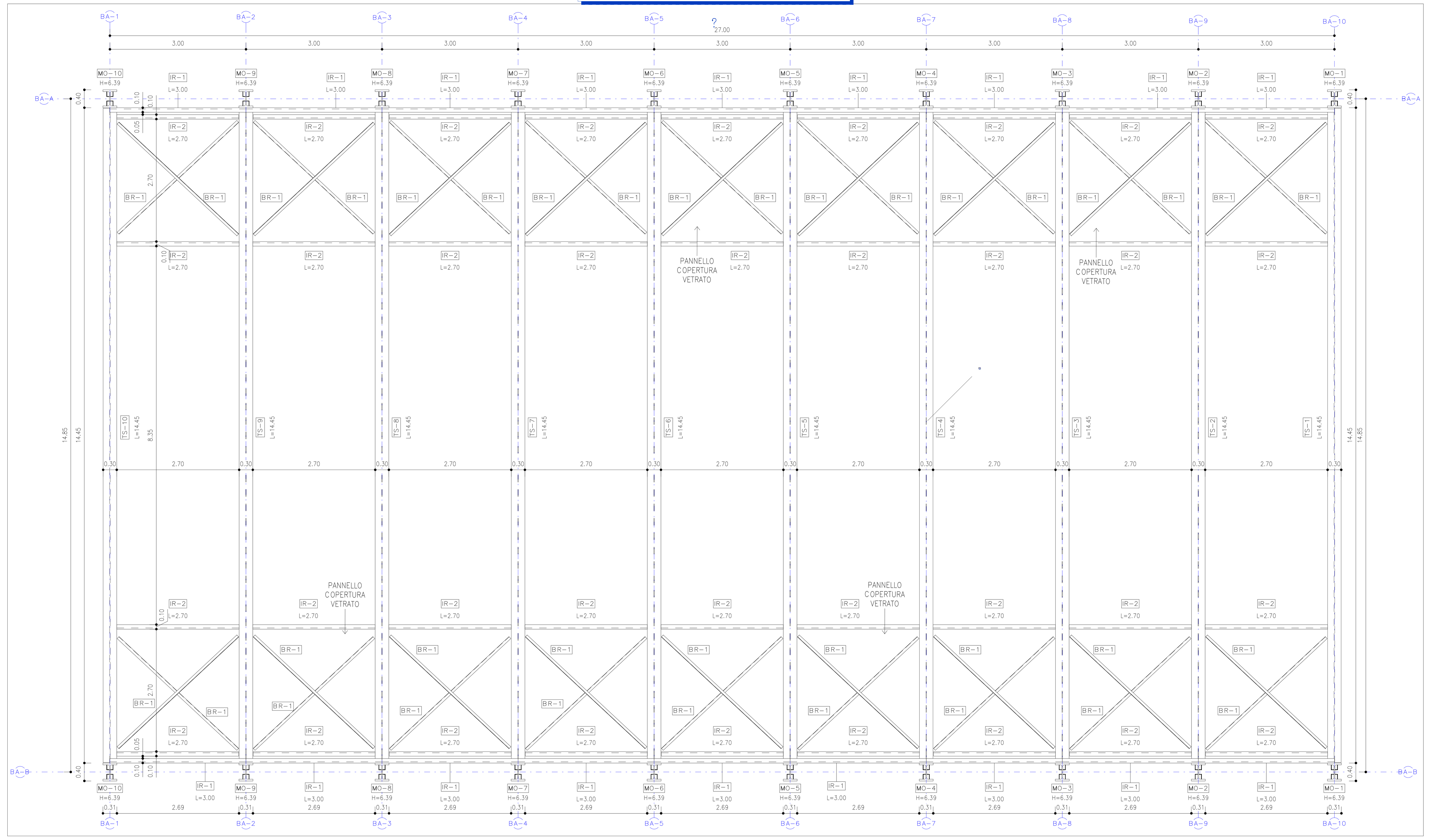

KEY - PLAN

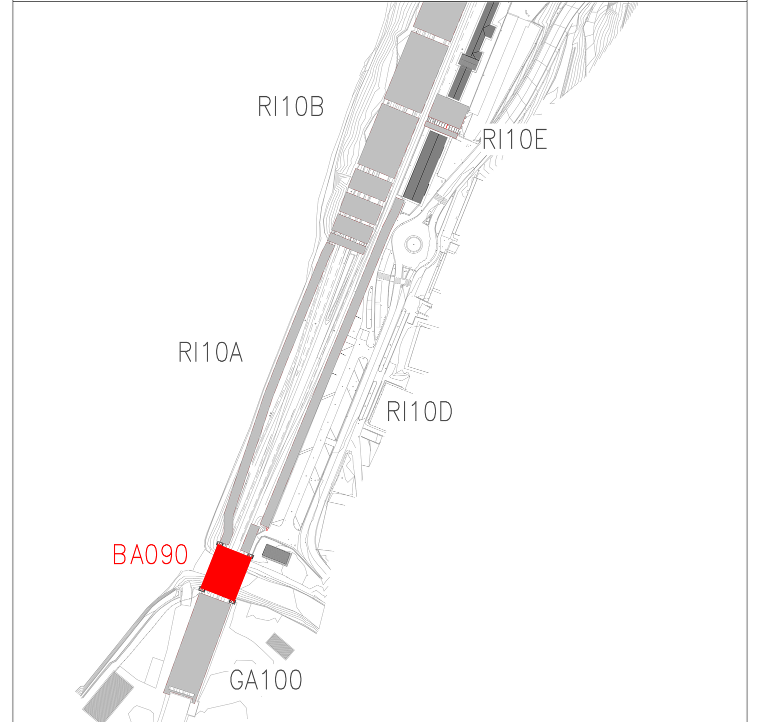

LEGENDA

P.F.= PIANO DEL FERRO
P.S.= PIANO SCAVO
BINARI RILEVATI
ASSE TRACCIATO
GRIGLIE
SISTEMA PROTEZIONE SCAVO

MATERIALI

1 - ACCIAIO (CARPENTERIA METALLICA)
Classe S355
Tens. caratt. di rottura $f_{tk} \geq 510N/mm^2$
Tens. caratt. di snervamento $f_{yk} \geq 355N/mm^2$
Modulo elastico E_s=210 GPa

2 - BULLONI (CARPENTERIA METALLICA) PRE-SERRATI
Viti Classe 10.9
Dadi Classe 10
Tipo alta resistenza
Tens. caratt. di rottura $f_{tb} \geq 1000N/mm^2$
Tens. caratt. di snervamento $f_{yb} \geq 800N/mm^2$
Modulo elastico E_s=210 GPa

3 - SALDATURE
In accordo con istruzione FS 44/S

4 - VERNICIATURA
Zincatura a caldo secondo istruzione FS 44/S

Materiali conformi al Capitolato:
OC RFI DTC SI SP IFS 001 D (ed. 20.12.2019)

NOTE

LE DIMENSIONI DEI PANNELLI ED I DETTAGLI DELLE CONNESSIONI E PARAPETTO, NEGLI ELABORATI, RISPETTANO I REQUISITI MINIMI DA RELAZIONE DI CALCOLO;
SARÀ CURA E ONERE DELL'APPALTATORE, UNA VOLTA DEFINITO IL PRODUTTORE, FORNIRE LE VERIFICHE DEGLI STESSI CONFORMEMENTE A QUANTO INDICATO NELLE SUDDETTE INDICAZIONI E FORNIRE GLI ELABORATI DI DETTAGLIO PRIMA DELLA LORO MESSA IN OPERA.
IN OGNI CASO TUTTI GLI ELEMENTI, IN PARTICOLARE I SISTEMI DI FISSAGGIO E LE GUARNIZIONI, SARANNO REALIZZATE NEL RISPETTO DEL DISCIPLINARE TECNICO DELLE BARRIERE ANTIRUMORE DEL 1998 E SUE S.M. ED I..

RIFERIMENTI

FONDAZIONI: IB0U1BEZZPZBA0900001
DETTAGLI BARRIERA: IB0U1BEZZBZBA0900001

INCIDENZE ARMATURE

FONDAZIONE SPALLA: 80kg/mc
SETTO PARAGHIAIA SPALLA: 90kg/mc
MENSOLA: 200kg/mc
SOLETTA IMPALCATO: 50kg/mc

QUANTITA' ELEVAZIONE - Travi

ID	Profilo	Conteggio	Lunghezza (m)	Peso
Trave principale - WB (500-40)X(1000-20)				
TP-1	WB (500-40)X(1320-20)	1	27.80	14489.36 kg
TP-2	WB (500-40)X(1320-20)	1	27.80	14489.36 kg
TP-3	WB (500-40)X(1320-20)	1	27.80	14489.36 kg
TP-4	WB (500-40)X(1320-20)	1	27.80	14489.36 kg
		4	111.20	57957.44 kg
Traverso - WB (500-30)X(1340-20)				
TV-1	WB (500-30)X(1340-20)	2	2.36	826.24 kg
TV-2	WB (500-30)X(1340-20)	2	2.36	826.24 kg
TV-3	WB (500-30)X(1340-20)	2	2.36	826.24 kg
TV-4	WB (500-30)X(1340-20)	2	2.36	826.24 kg
TV-5	WB (500-30)X(1340-20)	2	2.36	826.24 kg
TV-6	WB (500-30)X(1340-20)	2	2.36	826.24 kg
TV-7	WB (500-30)X(1340-20)	2	2.36	826.24 kg
TV-8	WB (500-30)X(1340-20)	2	2.36	826.24 kg
TV-9	WB (500-30)X(1340-20)	2	2.36	826.24 kg
TV-10	WB (500-30)X(1340-20)	2	2.36	826.24 kg
		20	23.60	8262.44 kg

QUANTITA' ELEVAZIONE - Travi

ID	Profilo	Conteggio	Lunghezza (m)	Peso
Irrigidimento copertura UPN300				
IR-1	UPN300	18	54.00	2489.40 kg
IR-2	UPN300	36	97.20	4978.80 kg
		54	151.20	7468.20 kg
Controvento di piano L60x6				
BR-1	L 60x6	36	147.60	797.04 kg
		36	147.60	797.04 kg
Traverso copertura HEB360				
TS-1	HE360B	1	14.45	2051.90 kg
TS-2	HE360B	1	14.45	2051.90 kg
TS-3	HE360B	1	14.45	2051.90 kg
TS-4	HE360B	1	14.45	2051.90 kg
TS-5	HE360B	1	14.45	2051.90 kg
TS-6	HE360B	1	14.45	2051.90 kg
TS-7	HE360B	1	14.45	2051.90 kg
TS-8	HE360B	1	14.45	2051.90 kg
TS-9	HE360B	1	14.45	2051.90 kg
TS-10	HE360B	1	14.45	2051.90 kg
		10	144.50	20519.00 kg

QUANTITA' ELEVAZIONE - Montanti

ID	Profilo	Conteggio	Lunghezza (m)	Peso
Montante HEM360				
MO-1	HE360M	2	12.81	3192.50 kg
MO-2	HE360M	2	12.81	3192.50 kg
MO-3	HE360M	2	12.81	3192.50 kg
MO-4	HE360M	2	12.81	3192.50 kg
MO-5	HE360M	2	12.81	3192.50 kg
MO-6	HE360M	2	12.81	3192.50 kg
MO-7	HE360M	2	12.81	3192.50 kg
MO-8	HE360M	2	12.81	3192.50 kg
MO-9	HE360M	2	12.81	3192.50 kg
MO-10	HE360M	2	12.81	3192.50 kg
			128.10	31925.00 kg
Montante a L 110x60x5 per pannellatura				
MO-11	L110x60x5	80	496.00	5720.96 kg
			496.00	5720.96 kg
Ritegno sismico - Scatolare 300X300X12				
MO-12	SHS 300x300x12	4	0.74	79.62 kg
			0.74	79.62 kg

DETTAGLIO 5 - PIANO CALPESTIO

SCALA 1 : 50

IMPALCATO SINISTRO
(+472.01)

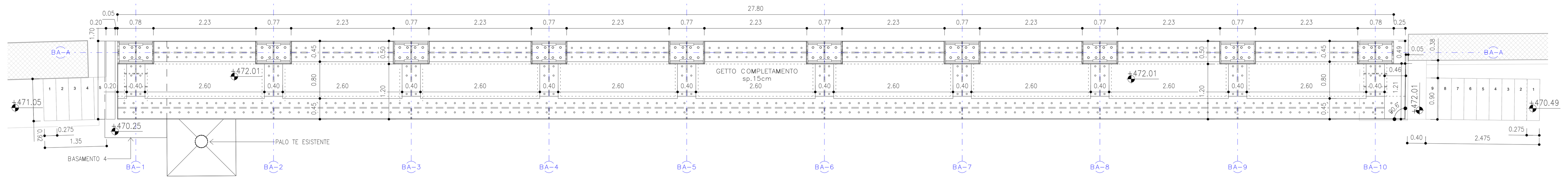

DETTAGLIO 6 - PIANO TRAVERSI

SCALA 1 : 50

IMPALCATO DESTRO
(+470.46)

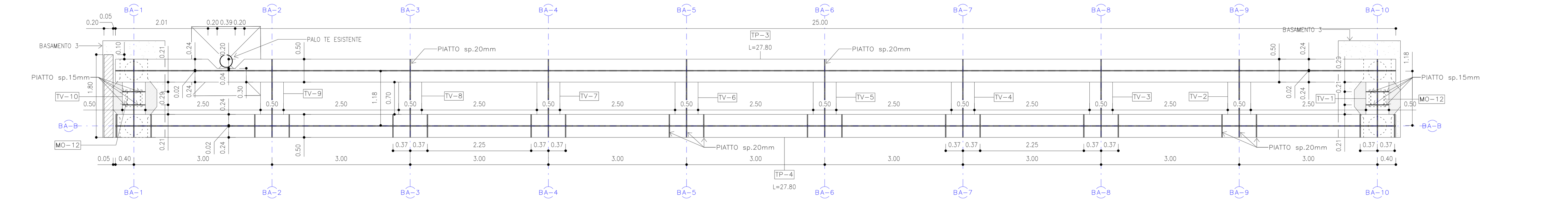

DETTAGLIO 7

SCALA 1 : 20

(Le misure riportate sono in mm)

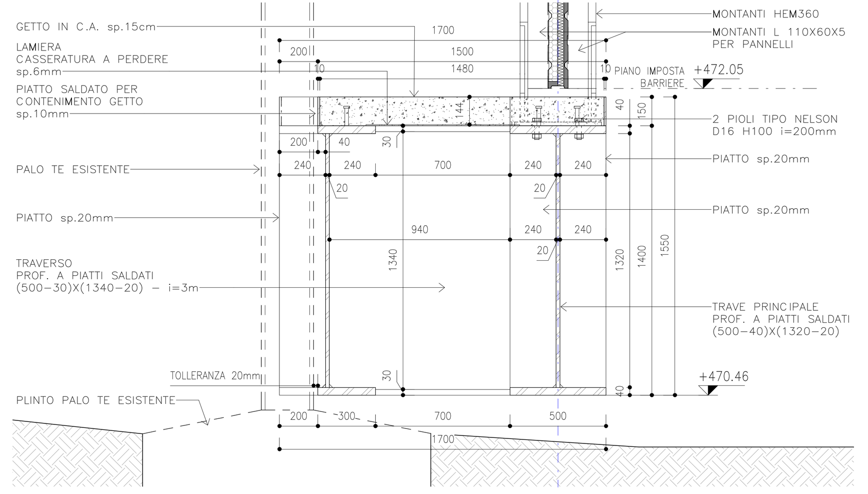

DETTAGLIO 8

SCALA 1 : 20

(Le misure riportate sono in mm)

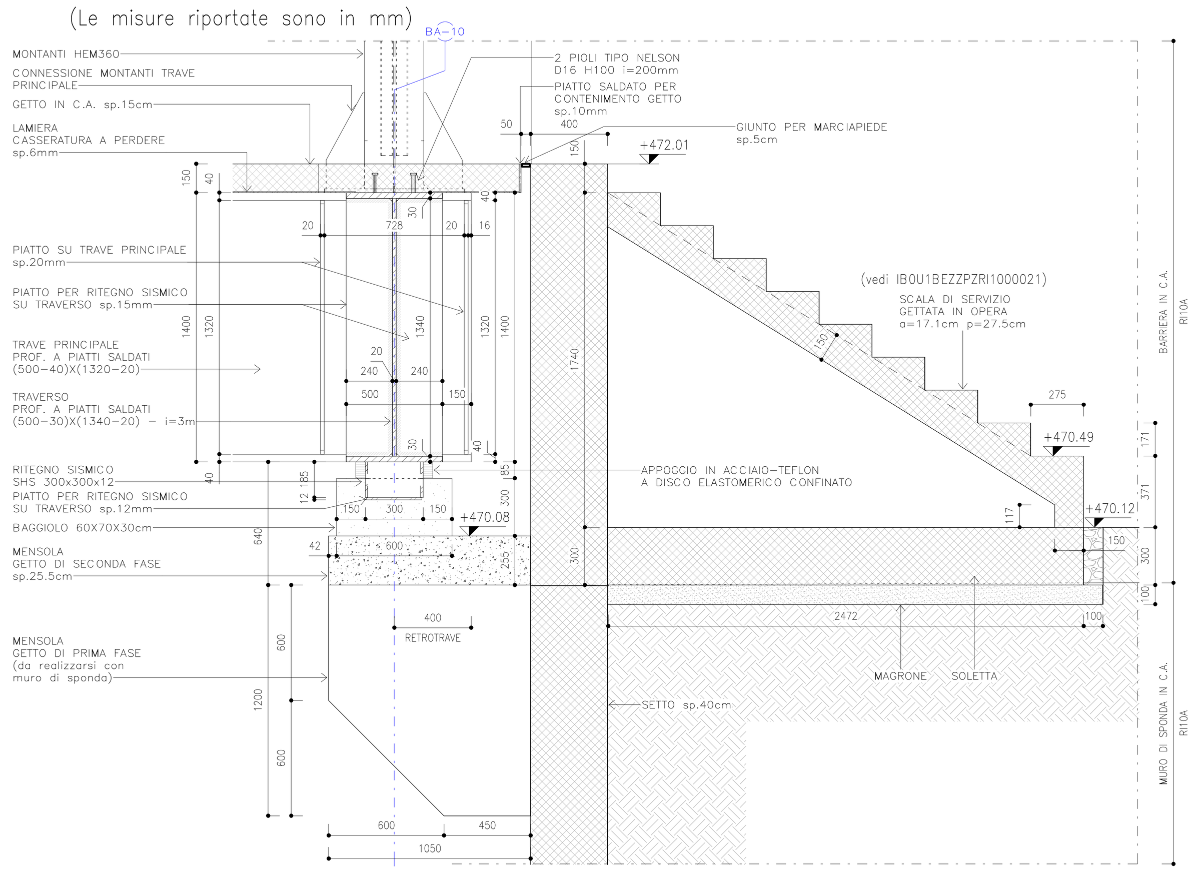

DETTAGLIO 9

SCALA 1 : 20

(Le misure riportate sono in mm)

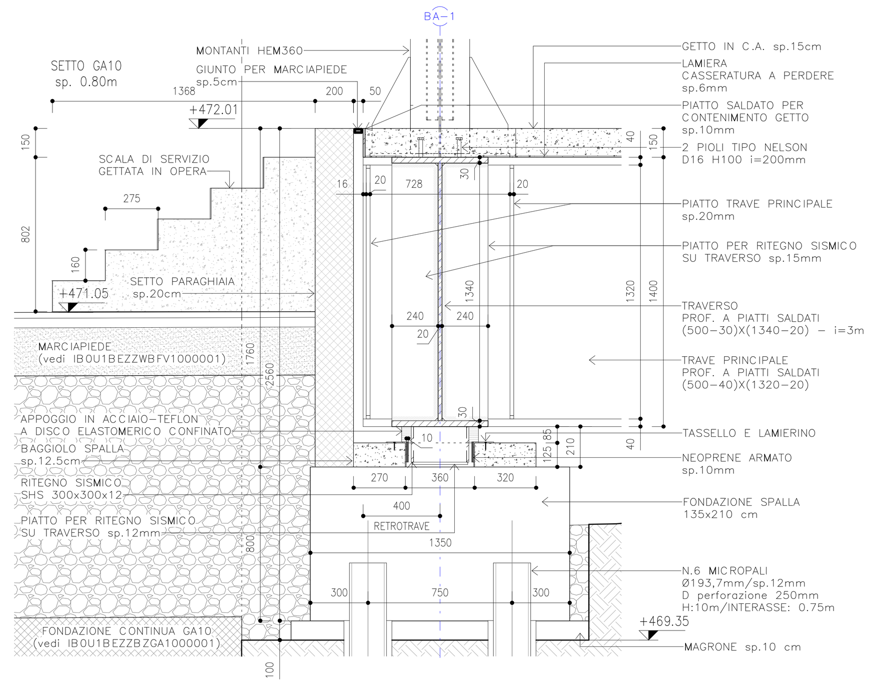

SEZIONE C-C

SCALA 1 : 50

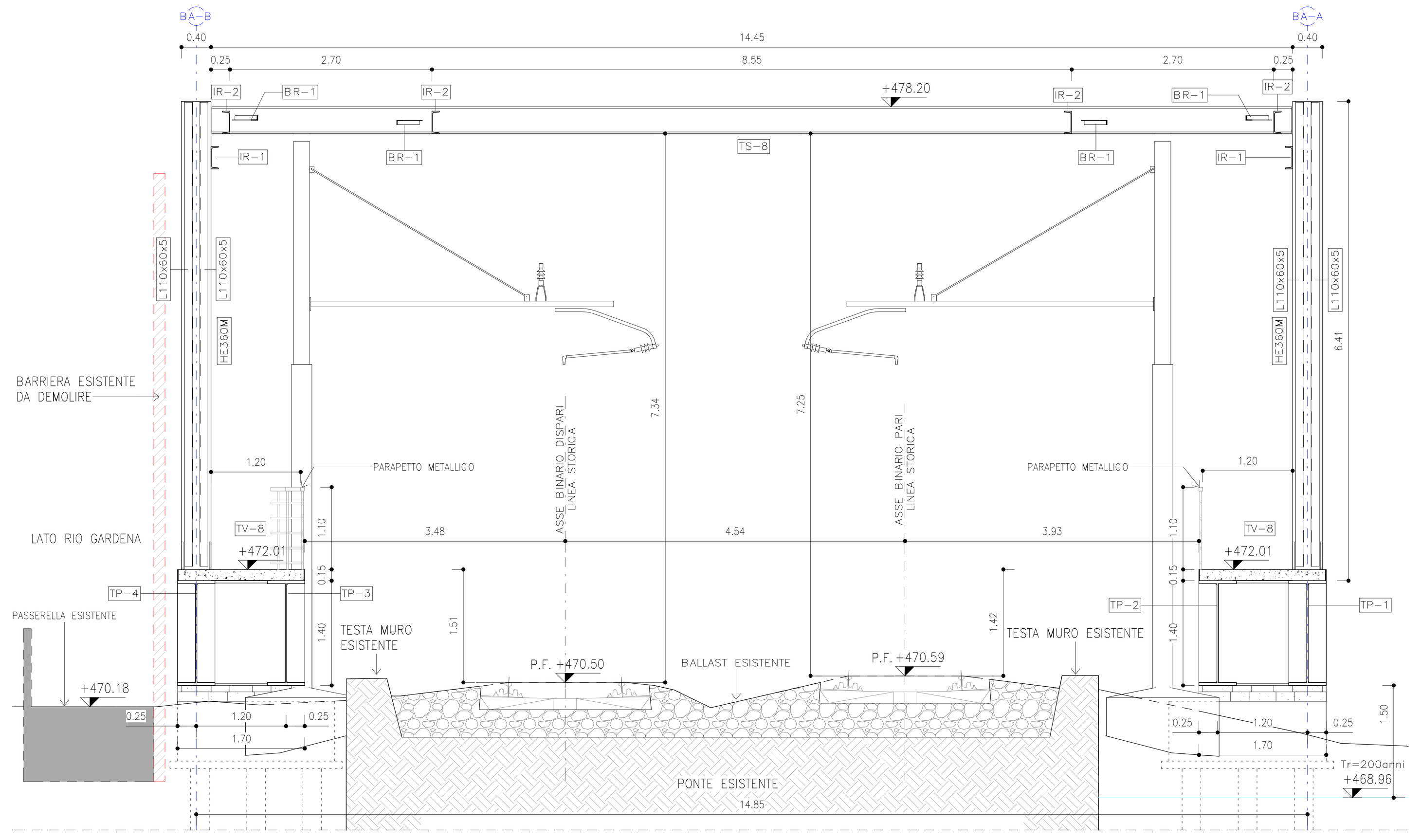

QUANTITA' ELEVAZIONE - PIATTI DI IRRGIDIMENTO

03_ID_Tipo	Conteggio	Lunghezza (mm)	Larghezza (mm)	Spessore (mm)	Peso
Piatto					
Impalcato destro	60	1.32	240	20	2984.28 kg
Impalcato sinistro	60	1.32	240	20	2984.28 kg
Ritegno sismico	16	1.34	240	15	605.89 kg
TOT: 136					6574.45 kg

QUANTITA' ELEVAZIONE - Soletta Impalcato

Descrizione	Conteggio	Classe cls	Spessore (m)	Larghezza (m)	Volume TOT (mc)	Incidenza
Soletta impalcato	2	C32/40	0.15	1.20	12.89	50 kg/mc

COMMITTENTE: RFI RETE FERROVIARIA ITALIANA - GRUPPO FERROVIE DELLO STATO ITALIANE

DIREZIONE LAVORI: ITALFERR - GRUPPO FERROVIE DELLO STATO ITALIANE

APPALTATORE: webuild Implenia CONSORZIO DOLOMITI

PROGETTAZIONE:
MANDATARIA: SWS
MANDANTI: PINI, GDP GEOMIN, ALPE, SISt

IL DIRETTORE DELLA PROGETTAZIONE: Ing. Paolo Cucino
Responsabile integrazione fra le varie prestazioni specialistiche

PROGETTO ESECUTIVO

PROGETTAZIONE ESECUTIVA ED ESECUZIONE DEI LAVORI DI REALIZZAZIONE DEL LOTTO 1 DEL QUADRUPLICAMENTO DELLA LINEA FERROVIARIA FORTEZZA - VERONA TRATTA "FORTEZZA – PONTE GARDENA"

DISEGNO
11 - OPERE CIVILI
C2-INTERVENTI DI INSERIMENTO PAESAGGISTICO INFRASTRUTTURA A PONTE GARDENA
STRUTTURALI - Adeguamento BA su Ponte Rio Gardena
Carpenterie metalliche

APPALTATORE
IL DIRETTORE TECNICO
Ing. Pietro Gianvecchio

SCALA: varie

COMMESSA	LOTTO	FASE	ENTE	TIPO DOC.	OPERA/DISCIPLINA	PROGR.	REV.
IB0U	1B	E	ZZ	BB	BA0900	001	C

Rev.	Descrizione	Redatto	Data	Verificato	Data	Approvato	Data	Autorizzato Data
A	Emissione	P. Caliandro	17/01/2022	L. Paone	18/01/2022	D. Buttafoco (Dolomiti)	19/01/2022	IL PROGETTISTA P. Cucino
B	Emissione a seguito di indicazioni Committenza	P. Caliandro	18/07/2022	L. Paone	19/07/2022	D. Buttafoco (Dolomiti)	20/07/2022	
C	Emissione a seguito interlocuzioni e istruttorie	P. Caliandro	13/03/2023	L. Paone	14/03/2023	D. Buttafoco (Dolomiti)	15/03/2023	16/03/2023

File: IB0U1BEZZBBBA0900001C.dwg
n. Elab.: x