CARPENTERIA CENTINA BD

SCALA 1 : 20

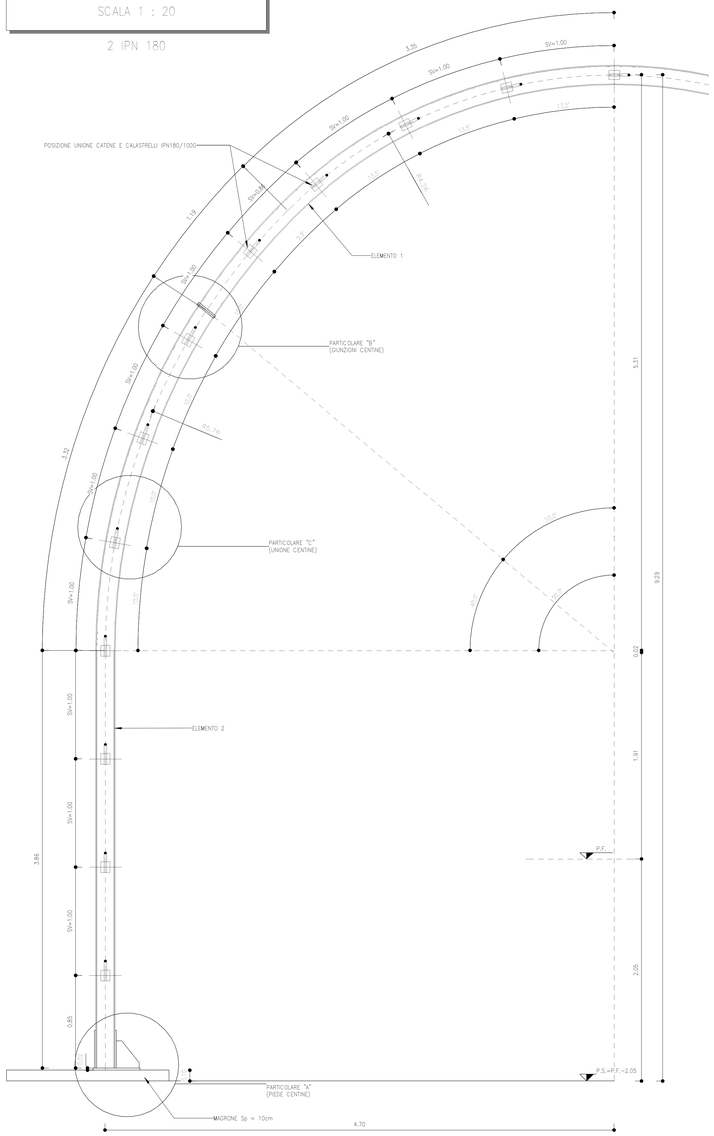

PARTICOLARE A

SCALA 1 : 5

PIEDE CENTINE

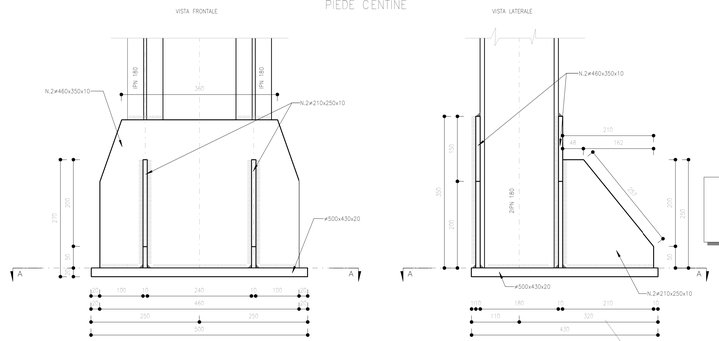

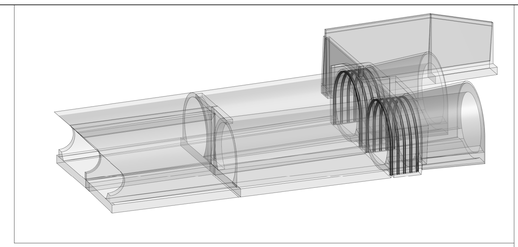

PARTICOLARE B

SCALA 1 : 5

GIUNZIONE CENTINE

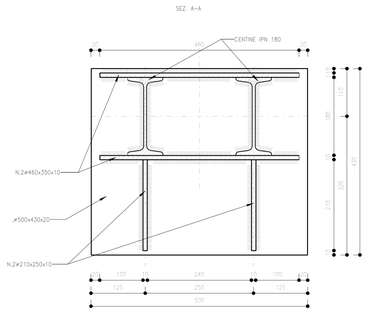

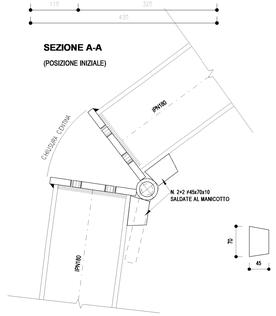

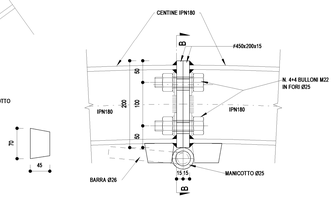

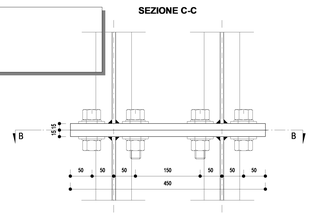

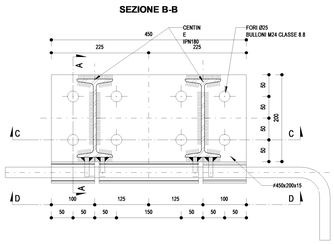

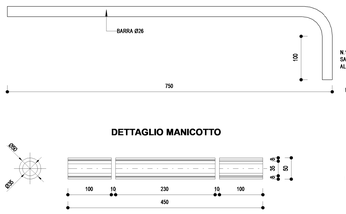

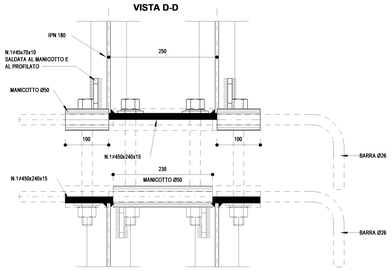

SCHEMA TRASPORTO CENTINA

SCALA 1 : 50

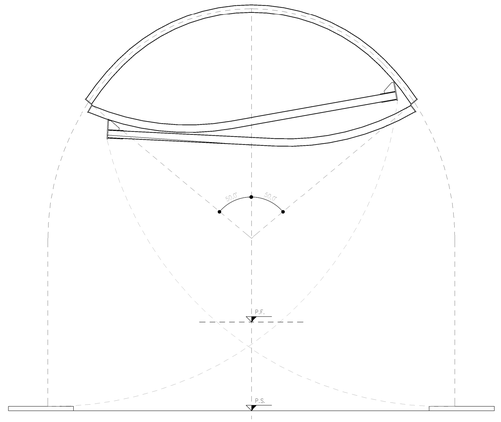

PROFILO LONGITUDINALE BD

SCALA 1 : 50

MISURE IN METRI

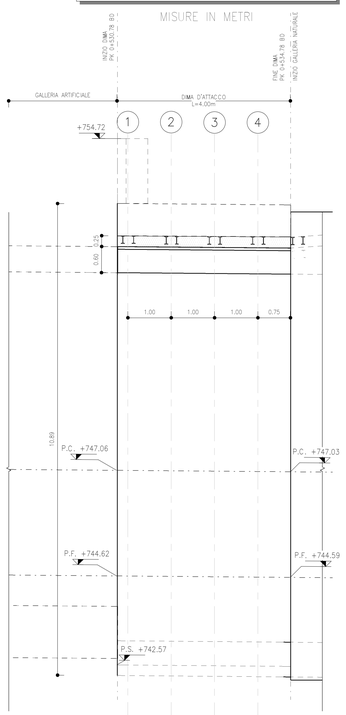

PROFILO LONGITUDINALE – BP

SCALA 1 : 50

MISURE IN METRI

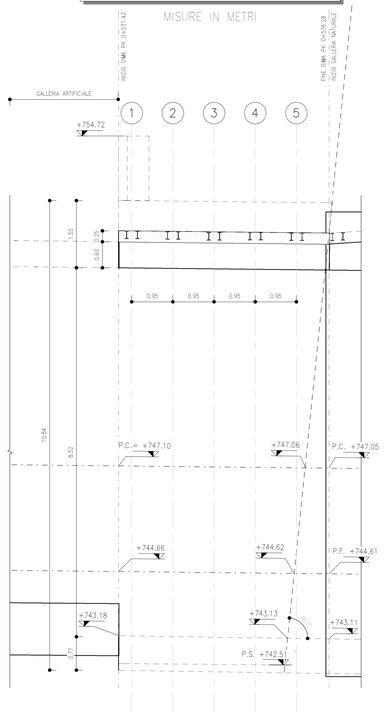

PARTICOLARE C

SCALA 1 : 5

UNIONE CENTINE

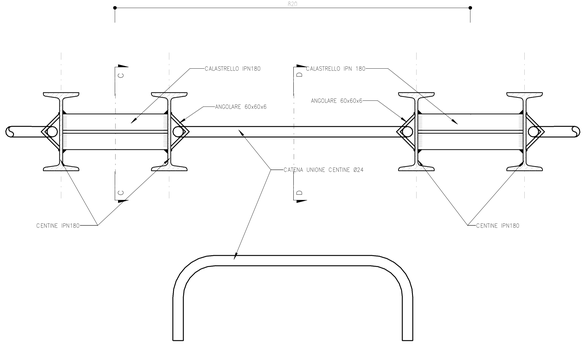

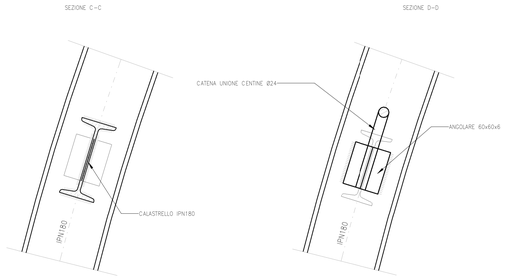

MATERIALI

ACCIAIO
- Centine, profilati: S355
- Piastre: S275 o superiore
- Piastrame e travi collegamento tiranti: S275 o superiore
- Catene: B450C
- Bulloni piastre unione centine: Classe 8.8 o superiori

(UNI EN 14399, UNI EN ISO 4016 e UNI EN ISO 898)

LEGENDA

P.C. Piano dei centri
P.F. Piano del ferro
Q.S. Piano di scavo

NOTE

1. eventuali differenze tra le misure di quote totali e la sommatoria delle misure di quote parziali sono dovute ad arrotondamenti automatici;
2. per le tratte di applicazione delle sezioni tipo si rimanda agli elaborati di profilo geotecnico;
3. le misure sono espresse in millimetri, le misure e gli sviluppi delle centine sono calcolati rispetto ai loro assi, al netto delle piastre;
4. le misure sono espresse in gradi sessagesimali.

COMMITTENTE:

RFI RETE FERROVIARIA ITALIANA
GRUPPO FERROVIE DELLO STATO ITALIANE

DIREZIONE LAVORI:

ITALFERR
GRUPPO FERROVIE DELLO STATO ITALIANE

APPALTATORE:

webuild – Impleria
CONSORZIODOLOMITI

PROGETTAZIONE:

MANDATARIA: SWS

MANDANTI: PINI ITALIA; GDP GEOMINI; ILPEI; SIST

IL DIRETTORE DELLA PROGETTAZIONE:
Ing. Paolo Cucino
Responsabile Integrazione fra le varie prestazioni specialistiche
Dott.Ing. Paolo Cucino
ORDINE DEGLI INGEGNERI DELLA PROVINCIA DI TRENTO
ISCRIZIONE ALBO N° 2216

PROGETTO ESECUTIVO

PROGETTAZIONE ESECUTIVA ED ESECUZIONE DEI LAVORI DI REALIZZAZIONE DEL LOTTO 1 DEL QUADRUPLICAMENTO DELLA LINEA FERROVIARIA FORTEZZA - VERONA TRATTA "FORTEZZA – PONTE GARDENA"

DISEGNO

08 - GALLERIE

D-GALLERIA SCALERES

Imbocco Nord (Fortezza)

Dima e concio d'attacco Binario Pari e Dispari - Dima - Carpenteria centina

APPALTATORE
IL DIRETTORE TECNICO

SCALA: As indicated

COMMESSA	LOTTO	FASE	ENTE	TIPO DOC.	OPERA/DISCIPLINA	PROGR.	REV.
IB0U	1B	E	ZZ	BB	GA0100	011	B

Rev.	Descrizione	Redatto	Data	Verificato	Data	Approvato	Data	Autorizzato Data
A	Emissione	M.Ingianni	13/01/22	A.Valente	14/01/22	D.Buttafoco Dolomiti	15/01/22	
B	Emissione per indicazione Committenza	L. Giudice	18/07/22	A.Valente	19/07/22	D.Buttafoco	20/07/22	

File: IB0U1BEZZBBGA0100011B.dwg

n. Elab.: