CARPENTERIA CENTINA TIPO 7
SCALA 1:25

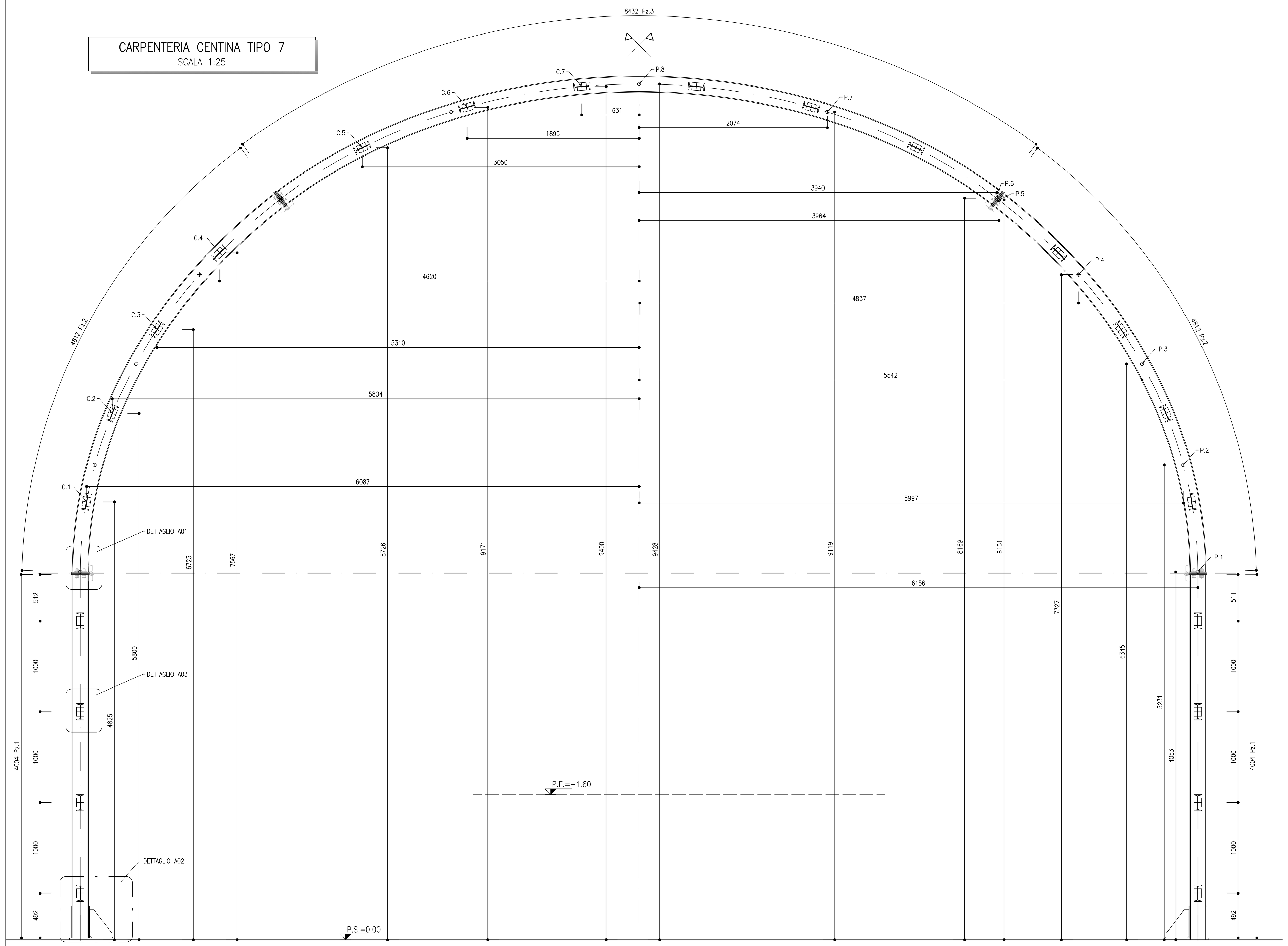

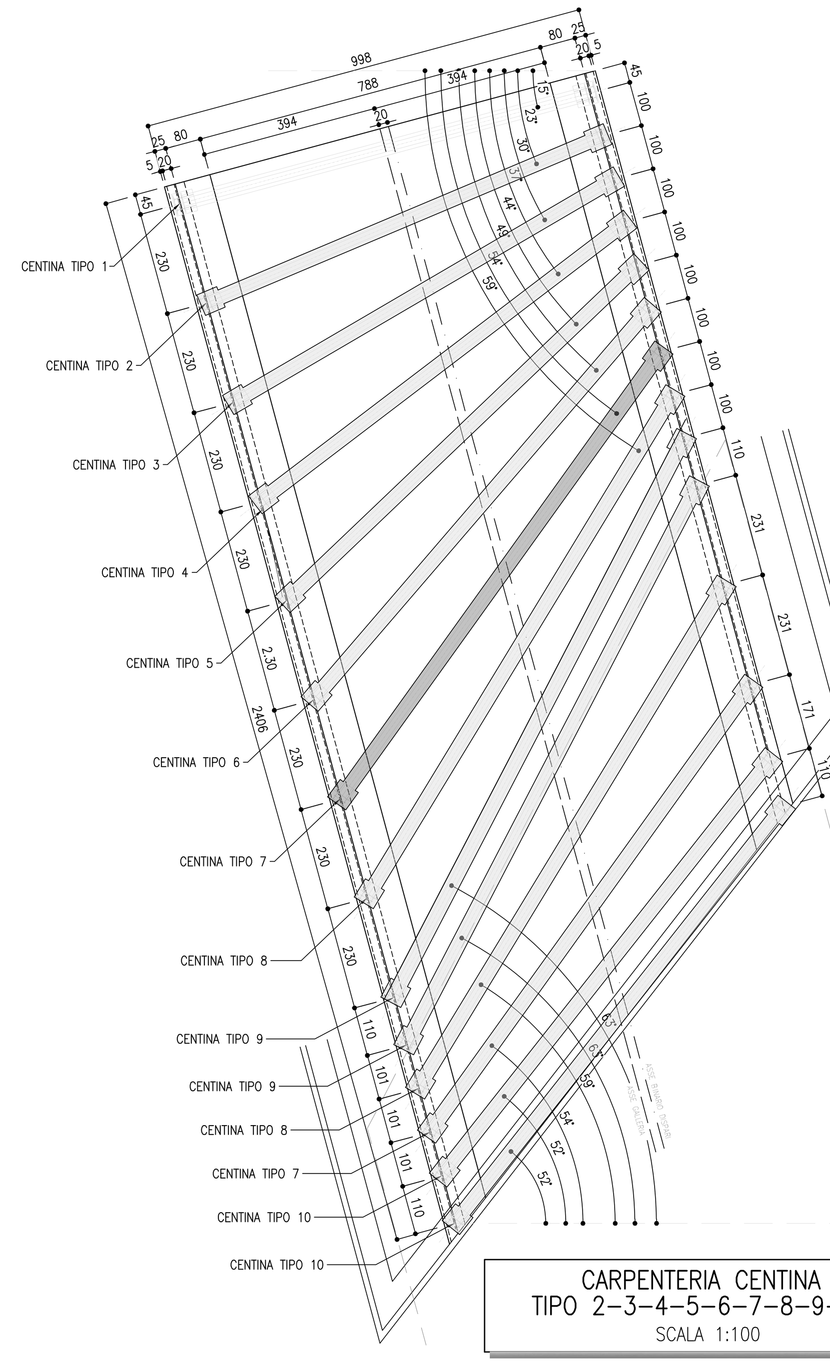

CARPENTERIA CENTINA TIPO 2-3-4-5-6-7-8-9-10
SCALA 1:100

TIPO C.		COORDINATE CATENE						
		C1	C2	C3	C4	C5	C6	C7
2	X	-4759	-4536	-4152	-3612	-2387	-1485	-506
3	X	-4887	-4660	-4260	-3709	-2451	-1525	-517
4	X	-5093	-4857	-4444	-3866	-2554	-1589	-539
5	X	-5369	-5119	-4684	-4075	-2692	-1675	-568
6	X	-5703	-5438	-4976	-4329	-2860	-1779	-604
7	X	-6087	-5804	-5310	-4620	-3050	-1895	-631
8	X	-6512	-6209	-5681	-4943	-3266	-2032	-689
9	X	-6970	-6646	-6081	-5291	-3495	-2175	-738
10	X	-5875	-5602	-5126	-4459	-2946	-1833	-622
DA 2 A 10	Y	+4825	+5800	+6723	+7567	+8726	+9171	+9400

CENTINA TIPO 2 IPN 180								
PEZZO	1		2			3		
LUNGHEZZA mm	4004		4555			6821		
	P1	P2	P3	P4	P5	P6	P7	P8
X	+4813	+4698	+4364	+3824	+3100	+3079	+1663	0.00
Y	+4053	+5184	+6271	+7272	+8149	+8170	+9102	+9428

CENTINA TIPO 3 IPN 180								
PEZZO	1		2			3		
LUNGHEZZA mm	4004		4578			6973		
	P1	P2	P3	P4	P5	P6	P7	P8
X	+4942	+4826	+4481	+3925	+3184	+3162	+1703	0.00
Y	+4053	+5179	+6272	+7275	+8149	+8170	+9104	+9428

CENTINA TIPO 4 IPN 180								
PEZZO	1		2			3		
LUNGHEZZA mm	4004		4631			7218		
	P1	P2	P3	P4	P5	P6	P7	P8
X	+5151	+5027	+4664	+4084	+3318	+3296	+1766	0.00
Y	+4053	+5187	+6285	+7284	+8150	+8170	+9107	+9428

CENTINA TIPO 5 IPN 180								
PEZZO	1		2			3		
LUNGHEZZA mm	4004		4668			7548		
	P1	P2	P3	P4	P5	P6	P7	P8
X	+5429	+5294	+4905	+4293	+3497	+3474	+1851	0.00
Y	+4053	+5210	+6308	+7299	+8150	+8170	+9111	+9428

CENTINA TIPO 6 IPN 180								
PEZZO	1		2			3		
LUNGHEZZA mm	4004		4734			7952		
	P1	P2	P3	P4	P5	P6	P7	P8
X	+5768	+5620	+5201	+4549	+3714	+3691	+1955	0.00
Y	+4053	+5225	+6328	+7314	+8150	+8169	+9115	+9428

CENTINA TIPO 7 IPN 180								
PEZZO	1		2			3		
LUNGHEZZA mm	4004		4812			8432		
	P1	P2	P3	P4	P5	P6	P7	P8
X	+6156	+5997	+5542	+4837	+3964	+3940	+2074	0.00
Y	+4053	+5231	+6345	+7327	+8151	+8169	+9119	+9428

CENTINA TIPO 8 IPN 180								
PEZZO	1		2			3		
LUNGHEZZA mm	4004		4902			8939		
	P1	P2	P3	P4	P5	P6	P7	P8
X	+6586	+6406	+5909	+5163	+4240	+4216	+2206	0.00
Y	+4053	+5261	+6378	+7347	+8151	+8169	+9122	+9428

CENTINA TIPO 9 IPN 180								
PEZZO	1		2			3		
LUNGHEZZA mm	4004		5002			9503		
	P1	P2	P3	P4	P5	P6	P7	P8
X	+7049	+6850	+6306	+5508	+4537	+4512	+2350	0.00
Y	+4053	+5283	+6405	+7365	+8151	+8168	+9125	+9428

CENTINA TIPO 10 IPN 180								
PEZZO	1		2			3		
LUNGHEZZA mm	4004		4768			8161		
	P1	P2	P3	P4	P5	P6	P7	P8
X	+5942	+5788	+5352	+4680	+3826	+3803	+2008	0.00
Y	+4053	+5232	+6339	+7321	+8150	+8169	+9117	+9428

KEY-PLAN

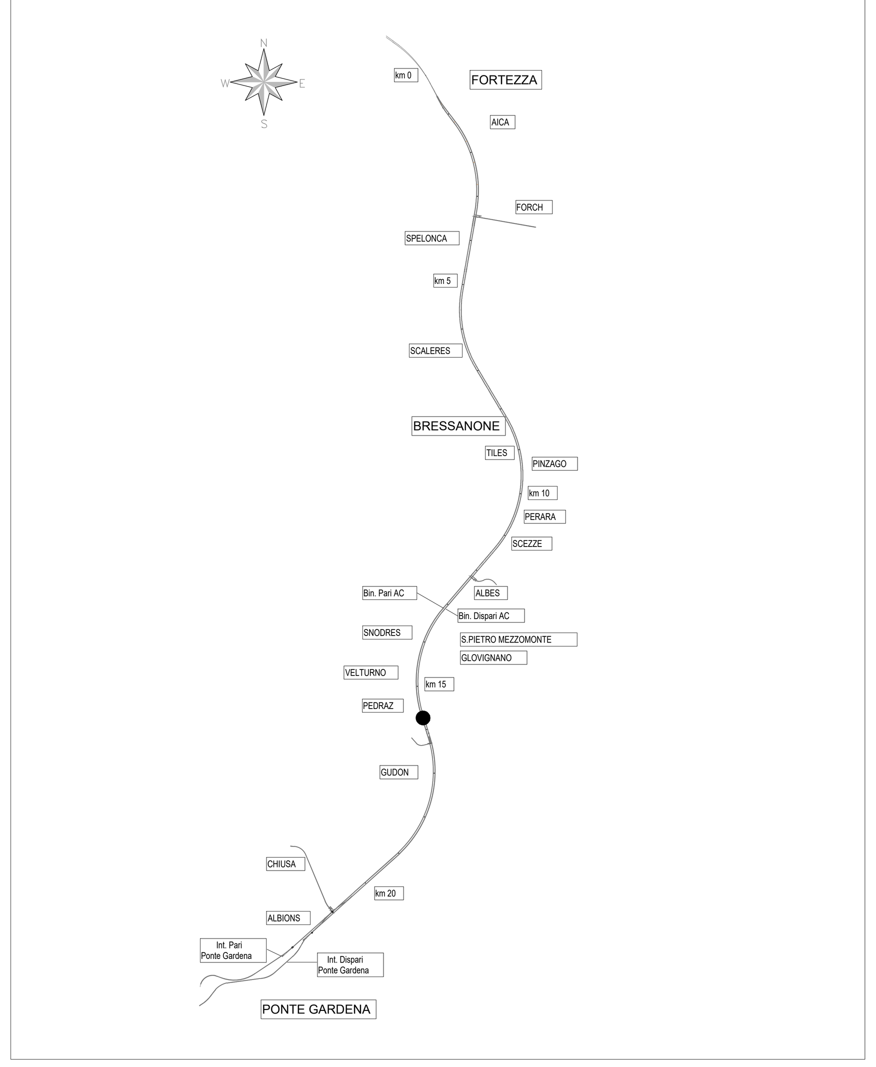

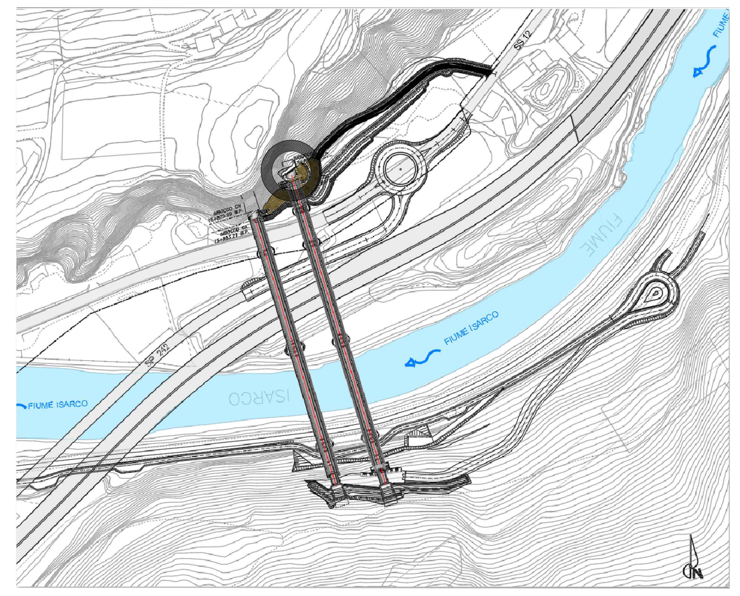

SEZIONE 4-4
SCALA 1:5

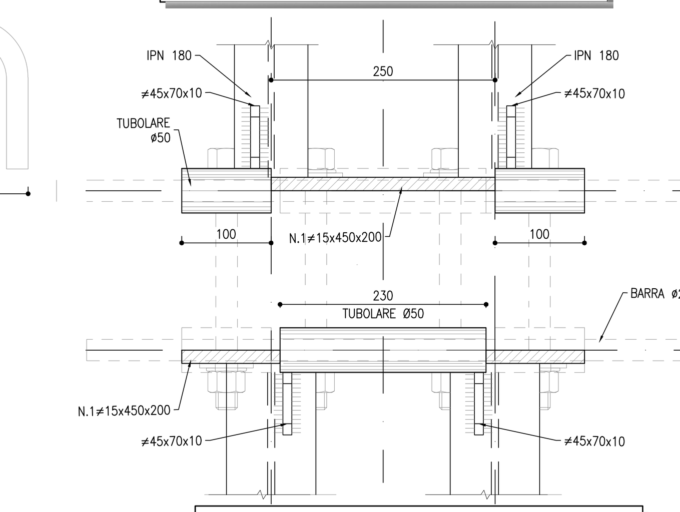

SEZIONE 1-1 Posizione finale
SCALA 1:5

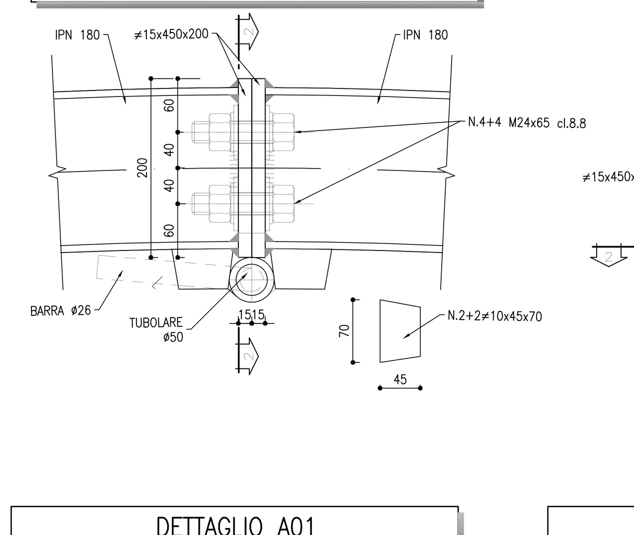

SEZIONE 3-3
SCALA 1:5

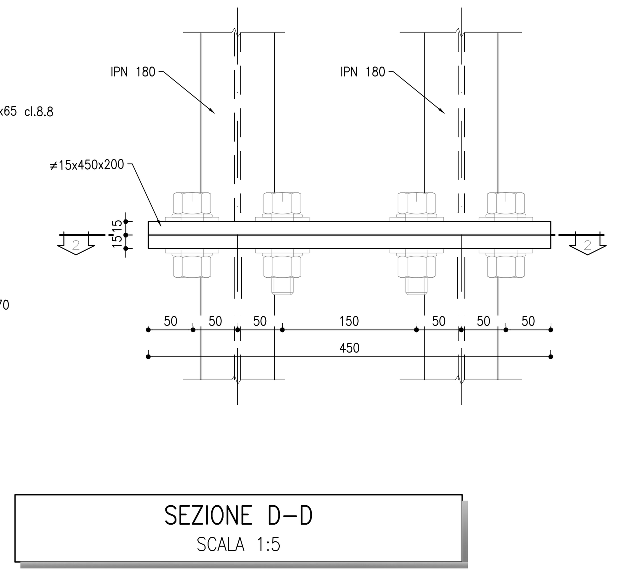

SEZIONE 2-2
SCALA 1:5

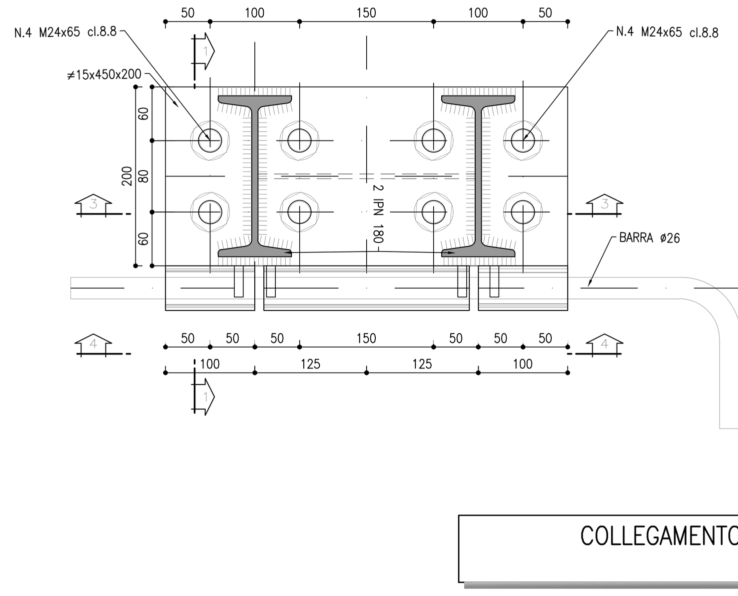

SEZIONE 1-1 Posizione iniziale
SCALA 1:5

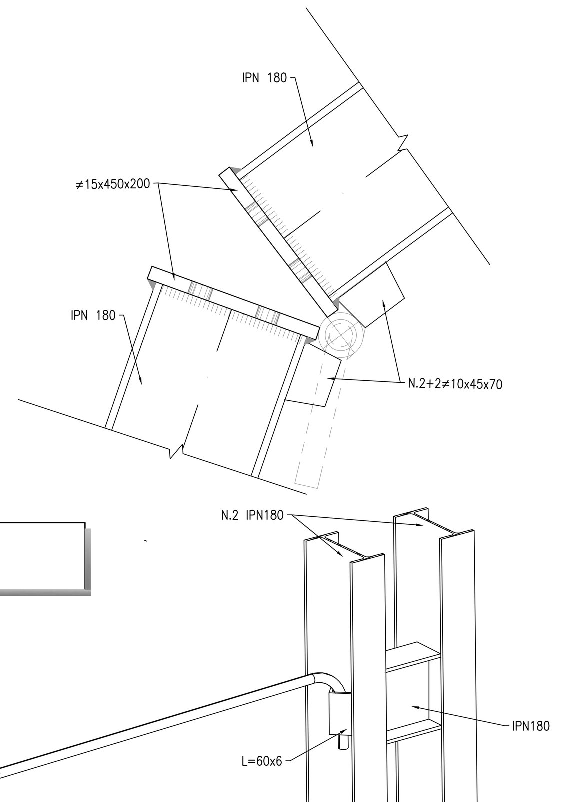

DETTAGLIO TUBOLARE
SCALA 1:5

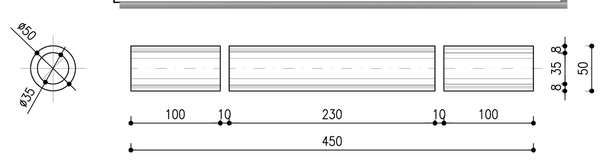

DETTAGLIO A02 PIEDE CENTINA
SCALA 1:5

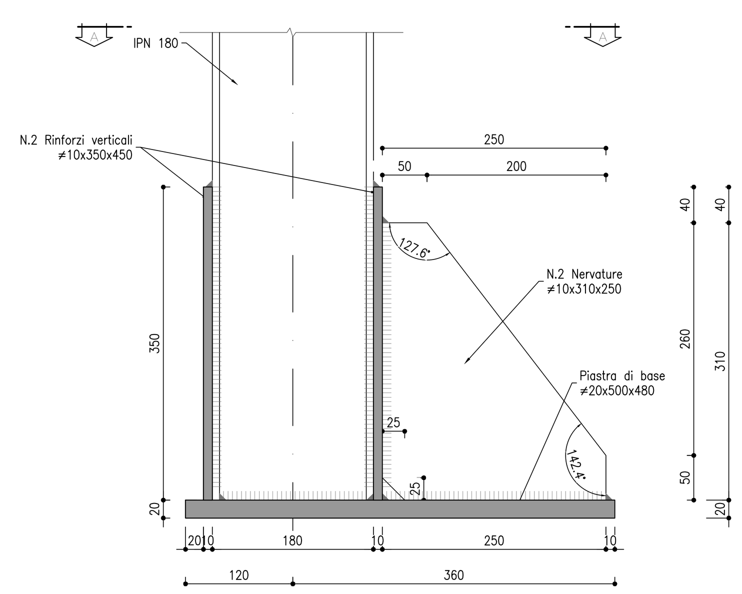

SEZIONE B-B
SCALA 1:5

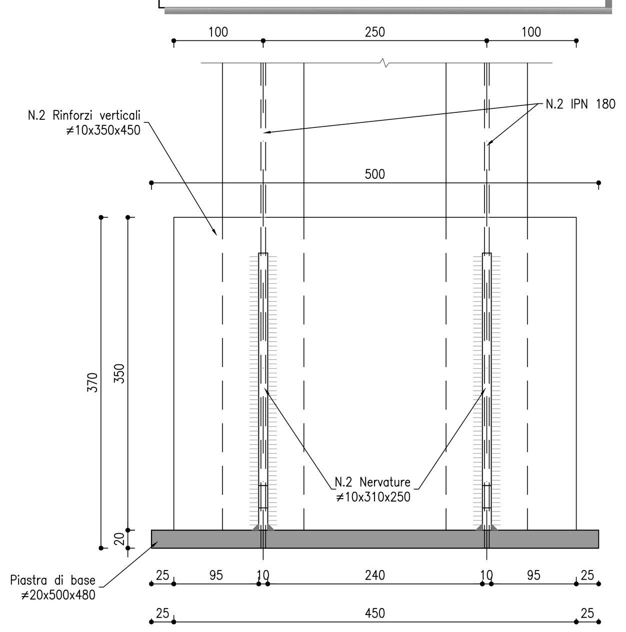

DETTAGLIO A01
SCALA 1:5

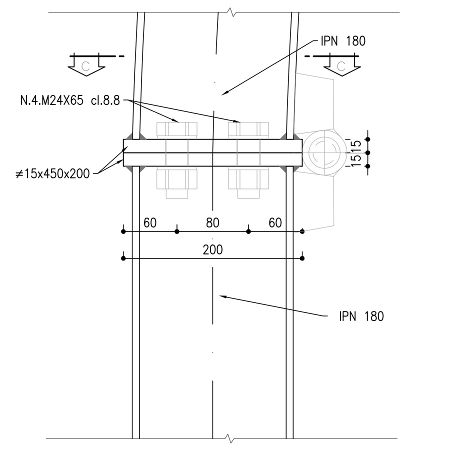

SEZIONE D-D
SCALA 1:5

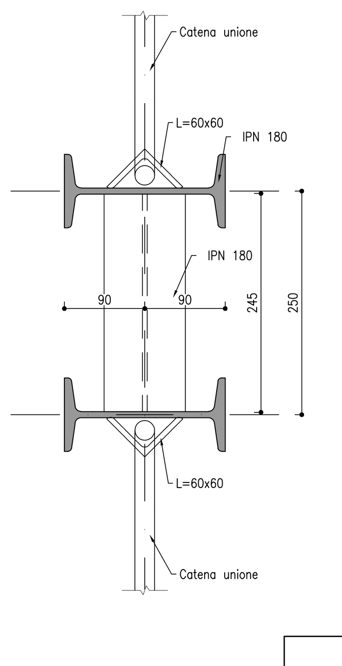

COLLEGAMENTO 3D

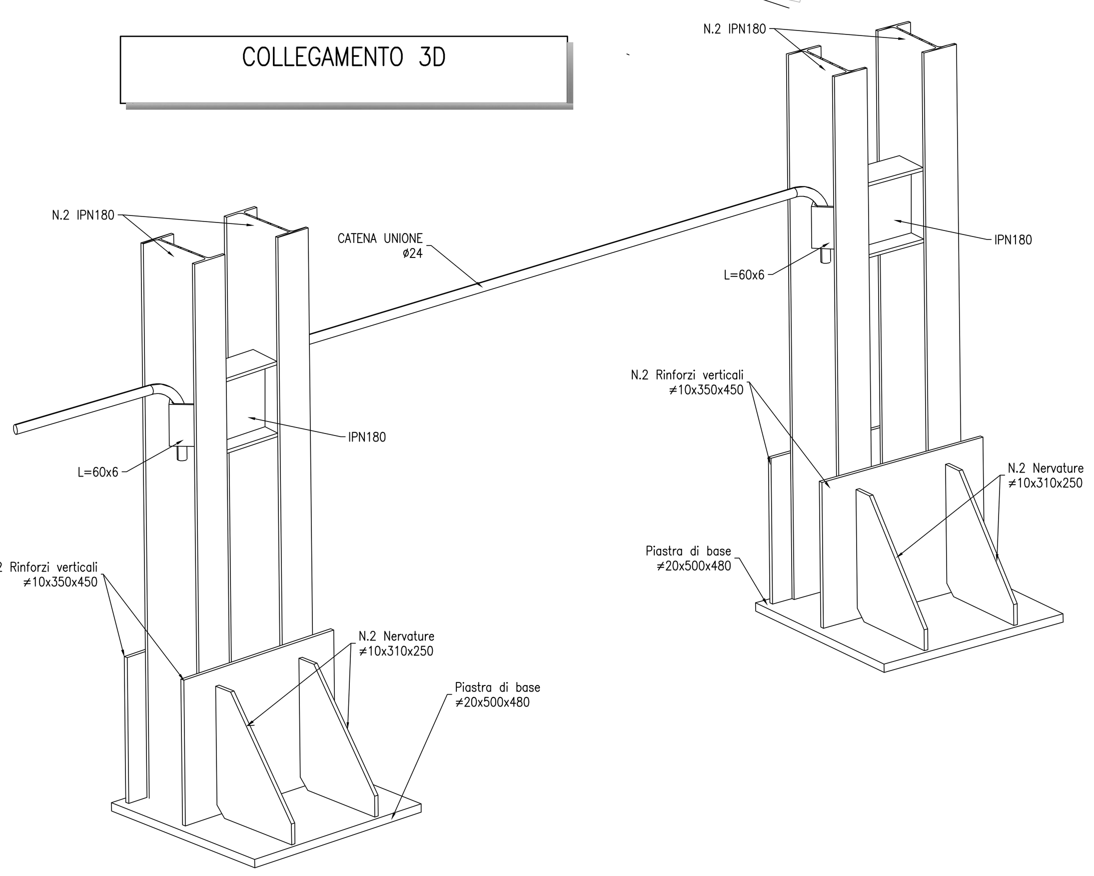

SEZIONE A-A
SCALA 1:5

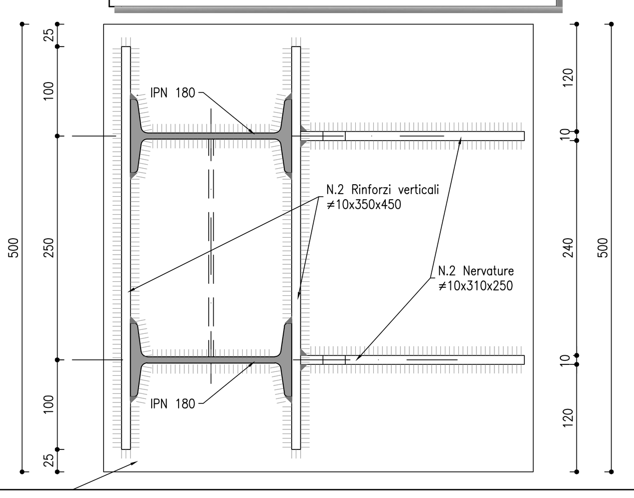

DETTAGLIO A03
SCALA 1:5

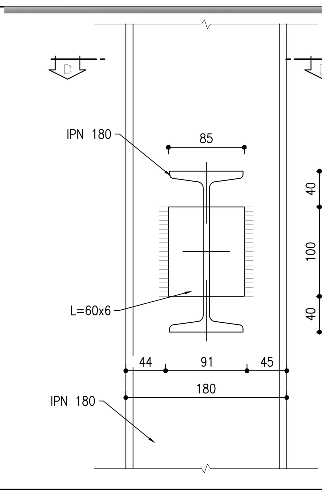

SEZIONE C-C
SCALA 1:5

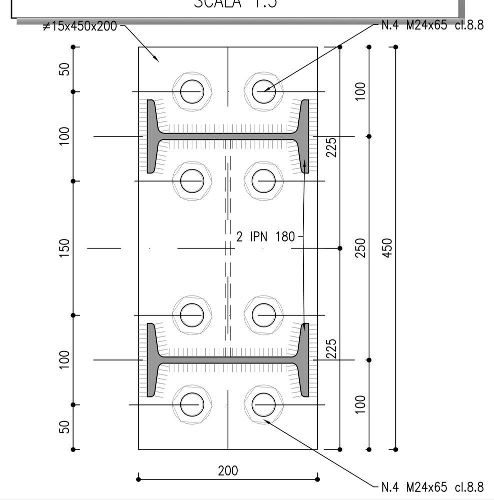

DETTAGLIO A03
SCALA 1:5

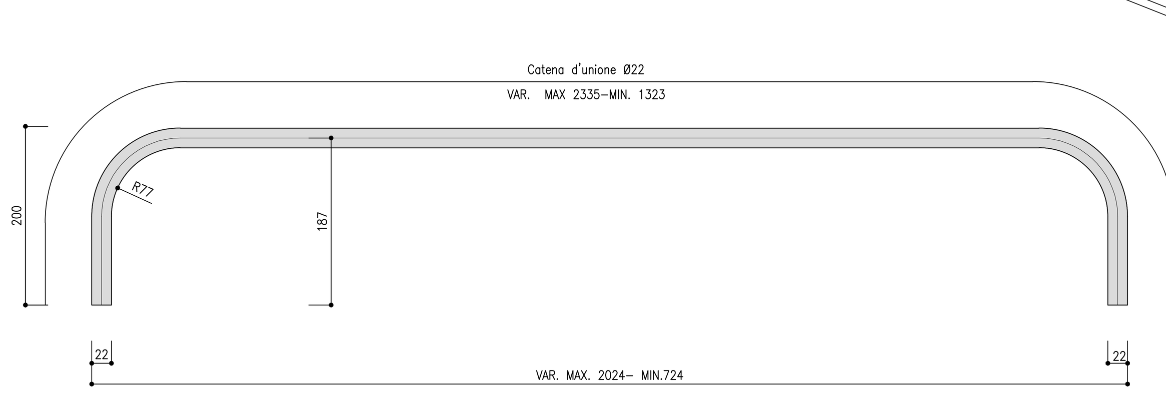

CARATTERISTICHE SALDATURE

NOTE

1. LA TABELLA MATERIALI E' RIPORTATA IN UNO SPECIFICO ELABORATO.
2. LE MISURE SONO ESPRESSE IN MILLIMETRI.
3. LE MISURE E GLI SVILUPPI DELLE CENTINE SONO CALCOLATI RISPETTO AI LORO ASSI, AL NETTO DELLE PIASTRE.
4. LE MISURE ANGOLARI SONO ESPRESSE IN GRADI SESSAGESIMALI.
5. EVENTUALI DIFFERENZE TRA LE MISURE TOTALI E LE SOMMATORIE DELLE MISURE PARZIALI SONO DOVUTE AGLI ARROTONDAMENTI AUTOMATICI.
6. PREVEDERE MASSETTO LIVELLANTE PER GESTIRE EVENTUALI DIFFERENZE DI QUOTA TRA LE FONDAZIONI DELLE CENTINE DOVUTA AD UNA POSIZIONE NON ORTOGONALE AL PIANO DI APPOGGIO

M / Scale 1:5
100mm 0 500mm

COMMITTENTE: RFI RETE FERROVIARIA ITALIANA – GRUPPO FERROVIE DELLO STATO ITALIANE

DIREZIONE LAVORI: ITALFERR – GRUPPO FERROVIE DELLO STATO ITALIANE

APPALTATORE: webuild Implenia CONSORZIODOLOMITI

PROGETTAZIONE:
MANDATARIA: SWS
MANDANTI: PINI ITALIA, GDP GEOMIN, ALPE, SISt Studio di Ingegneria Strutturale Digone & Bortet

IL DIRETTORE DELLA PROGETTAZIONE: Ing. Paolo Cucino – Responsabile integrazione fra le varie prestazioni specialistiche
ORDINE DEGLI INGEGNERI DELLA PROV. DI TRENTO – Dott. Ing. PAOLO CUCINO – ISCRIZIONE ALBO N° 2216

PROGETTO ESECUTIVO

PROGETTAZIONE ESECUTIVA ED ESECUZIONE DEI LAVORI DI REALIZZAZIONE DEL LOTTO 1 DEL QUADRUPLICAMENTO DELLA LINEA FERROVIARIA FORTEZZA - VERONA TRATTA "FORTEZZA – PONTE GARDENA"

DISEGNO
GALLERIE
GALLERIA SCALERES
Imbocco Sud (Ponte sull'Isarco)
Portale di imbocco BD - Concio d'attacco e Dima - Carpenteria centina

APPALTATORE – IL DIRETTORE TECNICO – Ing. Pietro Giacobbe

SCALA: VARIE

COMMESSA	LOTTO	FASE	ENTE	TIPO DOC.	OPERA/DISCIPLINA	PROGR.	REV.
IB0U	1B	E	ZZ	BB	GA0100	027	C

Rev.	Descrizione	Redatto	Data	Verificato	Data	Approvato	Data	Autorizzato Data
A	Emissione	M.Ingianni	28/01/2022	A.Valente	27/01/2022	D. Buttafoco (Dolomiti)	28/01/2022	
B	Emissione a seguito di istruttorie e interlocuzioni	G. Lanzilotto	01/12/2022	M. Iacorossi	02/12/2022	D. Buttafoco (Dolomiti)	05/12/2022	
C	Emissione a seguito di istruttorie e interlocuzioni	S.Carta	25/02/2023	P.Fontana	26/02/2023	D.Buttafoco (Dolomiti)	27/02/2023	09/03/2023

IL PROGETTISTA: Dott. Ing. ANDREA POLLI – ORDINE INGEGNERI ROMA N. 19540

File: IB0U1BEZZBBGA0100027C.dwg
n. Elab.: