PIANTA C-C

SCALA 1 : 50

SEZIONE TIPO "A1"

CARPENTERIA E PARTICOLARI

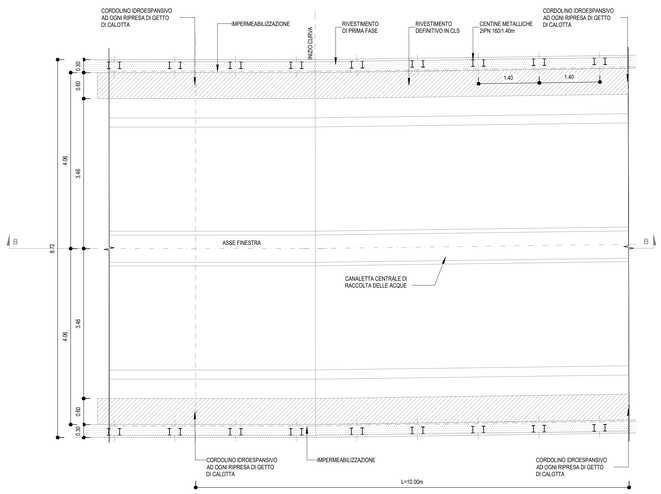

TABELLA DELLE QUANTITA'

AREA SEZIONE ARCO ROVESCIO E MURETTE	6.40mq
AREA SEZIONE PIEDRITTI E CALOTTA	10.93mq
AREA MAGRONE ARCO ROVESCIO	0.82mq
SVILUPPO IN SEZIONE MANTO IMPERMEABILE	18.26mq
SVILUPPO IN SEZIONE CASSERI LONGITUDINALI CALOTTA E PIEDRITTI	16.02mq
AREA RIEMPIMENTO ARCO ROVESCIO (AL NETTO DELLA CANALETTA CENTRALE)	4.48mq
SVILUPPO IN SEZIONE CORDOLO IDROESPANSIVO PER RIPRESE DI GETTO ARCO ROVESCIO, CALOTTA E PIEDRITTI	8.38mq 17.73mq

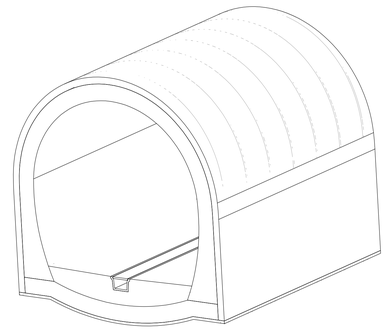

PARTICOLARE 1

SCALA 1 : 10

IMPERMEABILIZZAZIONE CALOTTA E PIEDRITTI

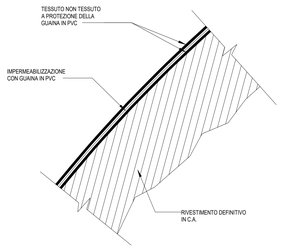

PARTICOLARE 2

SCALA 1 : 10

CANALETTA CENTRALE DI RACCOLTA ACQUE

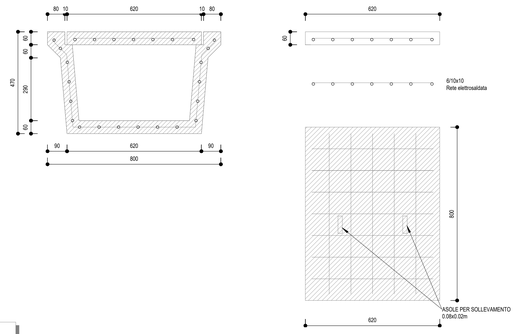

PROFILO LONGITUDINALE B-B

SCALA 1 : 50

SEZIONE TIPO "A1"

CARPENTERIA E PARTICOLARI

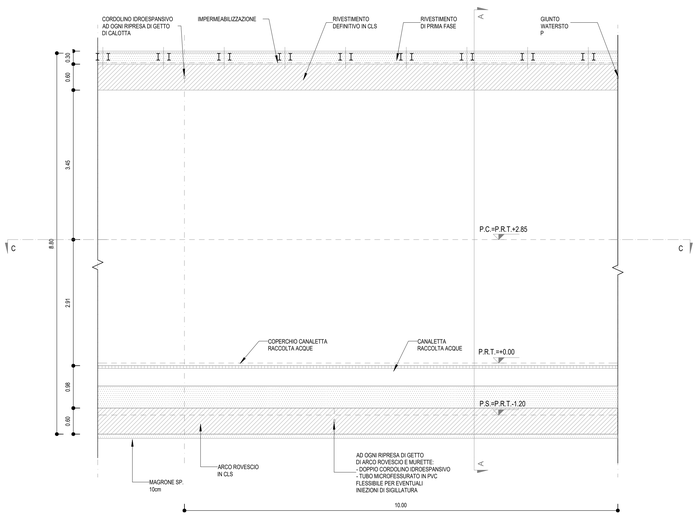

CARPENTERIA A-A

SCALA 1 : 50

SEZIONE TIPO "A1"

CARPENTERIA E PARTICOLARI

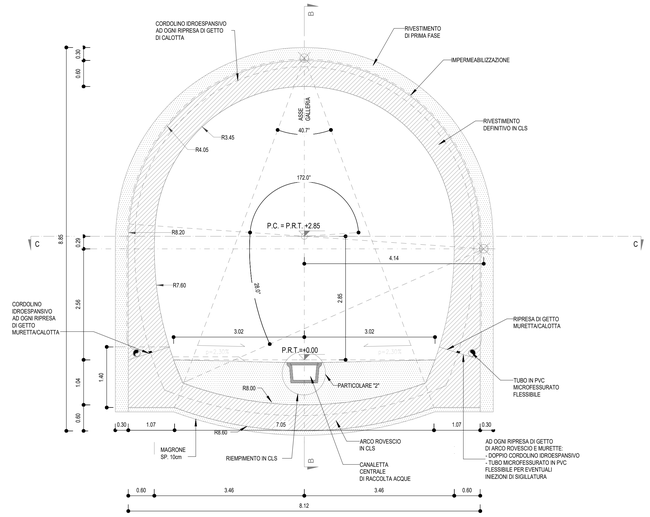

FASI ESECUTIVE

FASE 1 - ESECUZIONE SCAVO
-Esecuzione scavo a piena sezione per singoli sfondi di lunghezza massima pari a 2.8m compreso il disgaggio

FASE 2 - ESECUZIONE DRENAGGI IN AVANZAMENTO
- Perforazione eseguita a secco Ø=100mm
- Inserimento del tubo di drenaggio con calza di TNT cieco per i primi 10m e microfessurato per la restante tratta.
- Ciarifinatura del bocco foro e cementazione del tratto cieco.

FASE 3 - ESECUZIONE PRERIVESTIMENTO DI PRIMA FASE
- Posa in opera del rivestimento di prima fase costituito da centine metalliche e da uno strato di spritz-beton fibrorinforzato. Le centine andranno collegate fra loro attraverso le apposite catene. La massima distanza del prerivestimento dal fronte di scavo sarà pari a 1.9m.

FASE 4 - ESECUZIONE ARCO ROVESCIO E MURETTE
- Scavo arco rovesio
- Getto di arco rovescio e murette con la formazione della tasca per l'alloggiamento della tubazione di drenaggio
- Il getto delle murette e dell'arco rovescio dovra' avvenire entro 5 Ø dal fronte di scavo. Tale distanza potrà comunque essere ridefinita in funzione del comportamento deformativo del cavo.

FASE 5 - POSA IMPERMEABILIZZAZIONE
- Posa in opera dell'impermeabilizzazione, composta da uno strato protettivo di tessuto non tessuto e da un telo impermeabilizzante di PVC.

FASE 6 - RIVESTIMENTO DEFINITIVO
-Il getto del rivestimento definitivo dovra' essere eseguito in funzione del comportamento deformativo del cavo.

MATERIALI

CALCESTRUZZO MAGRO
-Rispondenza ai requisiti delle norme UNI EN 206 e UNI 11104
-Classe di resistenza C 12/15
-Classe di esposizione ambientale X0

STRUTTURALE (Calotta e Piedritti armati Gallerie)
-Rispondenza ai requisiti delle norme UNI EN 206 e UNI 11104
-Classe di resistenza C 25/30
-Classe di esposizione ambientale XC2
-Diametro massimo degli aggregati = 32mm
-Rapporto massimo Acqua/Cemento = 0.60
-Classe di consistenza: S4

STRUTTURALE (Arco Rovescio e Murette Gallerie)
-Rispondenza ai requisiti delle norme UNI EN 206 e UNI 11104
-Classe di resistenza C 30/37
-Classe di esposizione ambientale XA1
-Diametro massimo degli aggregati = 32mm
-Rapporto massimo Acqua/Cemento = 0.55
-Classe di consistenza: S3

IMPERMEABILIZZAZIONE IN PVC
- Telì per impermeabilizzazione: sp. = 2 mm
-Strato di tessuto non tessuto di 500gr/m²

CORDOLINO IDROESPANSIVO DI TENUTA IDRAULICA
-Dimensione: 25 x 25 mm
-Peso >= 1.10 Kg/m
- Temperatura di applicazione da -15°C a +50°C
-Stabilità alle soluzioni saline ed aggressive e resistenza all'azione inibente degli ioni calcio e magnesio
-Espansione a contatto con l'acqua: 6 volte il volume iniziale minimo senza perdita di coesione di massa

CANALETTA CENTRALE
-Calcestruzzo: Classe di resistenza C 25/30
-Acciaio B450C- Rete elettrosaldata Ø6 10x10cm

LEGENDA

P.C. Piano dei centri
P.R.T. Piano di rotolamento
P.S. Piano di scavo

NOTE GENERALI

1. EVENTUALI DIFFERENZE TRA LE MISURE DI QUOTE TOTALI E LA SOMMATORIA DELLE MISURE DI QUOTE PARZIALI SONO DOVUTE AD ARROTONDAMENTI AUTOMATICI

2. PER LE TRATTE DI APPLICAZIONE DELLE SEZIONI TIPO SI RIMANDA AL PROFILO GEOMECCANICO

N / Scala 1:5

COMMITTENTE:

RFI RETE FERROVIARIA ITALIANA
GRUPPO FERROVIE DELLO STATO ITALIANE

DIREZIONE LAVORI:

ITALFERR
GRUPPO FERROVIE DELLO STATO ITALIANE

APPALTATORE:

webuild implenia
CONSORZIODOLOMITI

PROGETTAZIONE:

MANDATARIA: SWS

MANDANTI: PINI ITALIA; GDP GEOMINE; ENGINEERING; SISTEMI Studio di Ingegneria Strutturale Virginio & Bruno

IL DIRETTORE DELLA PROGETTAZIONE:

Ing. Paolo Castro
Responsabile integrazione fra le varie prestazioni specialistiche
ORDINE DEGLI INGEGNERI DI TRENTO
Dott.Ing. PAOLO CASTRO
SEZIONE ALBO N° 2316

PROGETTO ESECUTIVO

PROGETTAZIONE ESECUTIVA ED ESECUZIONE DEI LAVORI DI REALIZZAZIONE DEL LOTTO 1 DEL QUADRUPLICAMENTO DELLA LINEA FERROVIARIA FORTEZZA - VERONA TRATTA "FORTEZZA – PONTE GARDENA"

DISEGNO

08 - GALLERIE

L-FINESTRA CHIUSA

-

Sezione di intradosso F2 . Sezione tipo A1. Carpenteria e particolari

APPALTATORE		SCALA:
IL DIRETTORE TECNICO Ing. Pietro Gianfranceschi		VARIE

COMMESSA	LOTTO	FASE	ENTE	TIPO DOC.	OPERA/DISCIPLINA	PROGR.	REV.
IB0U	1B	E	ZZ	BB	GN0500	005	B

Rev.	Descrizione	Redatto	Data	Verificato	Data	Approvato	Data	Autorizzato Data
A	Emissione	M.Ingianni	13/01/2022	A.Valente	14/01/2022	D. Buttafoco (Dolomiti)	15/01/2022	IL PROGETTISTA ORDINE DEGLI INGEGNERI DI TRENTO Dott.Ing. PAOLO CASTRO SEZIONE A N° 2316
B	Emissione a seguito di indicazioni Commitenza	L. Giudice	18/07/2022	A. Valente	19/07/2022	D. Buttafoco (Dolomiti)	20/07/2022	

File: IB0U1BEZZBBGN0500005B.dwg n. Elab.: