PIANTA TRAVE IN C.A.

Scala 1:20

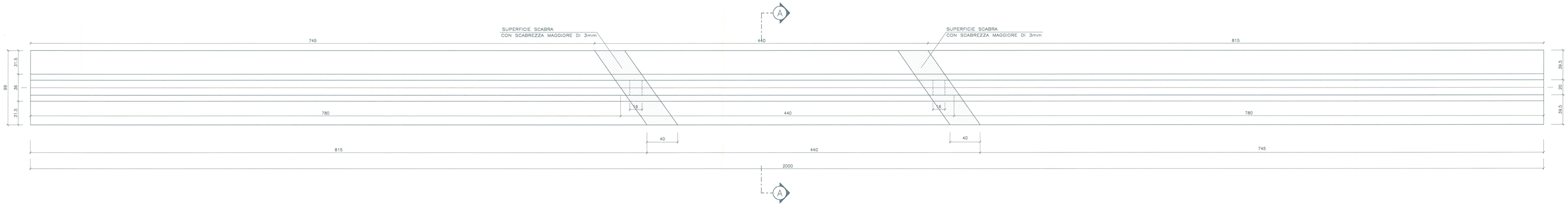

PROSPETTO TRAVE IN C.A.

Scala 1:20

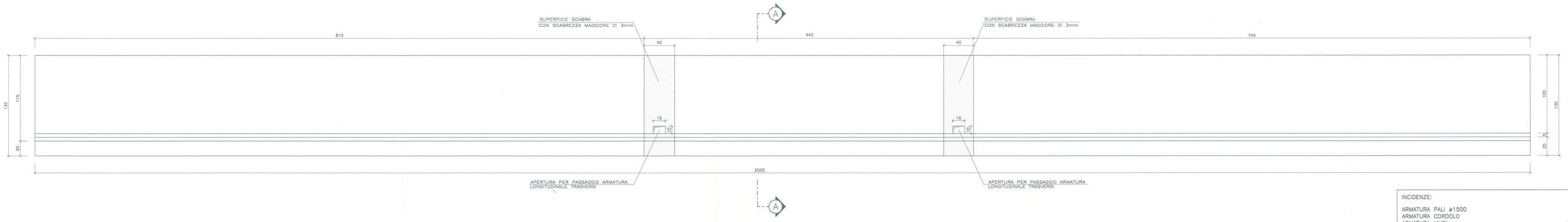

INCIDENZE:

ARMATURA PALI ø1500	175 Kg/ml
ARMATURA CORDOLO	155 Kg/mc
ARMATURA MURI	110 Kg/mc
ARMATURA TRAVI	215 Kg/mc
ARMATURA SOLETTA	380 Kg/mc
ARMATURA TRASVERSI	120 Kg/mc
ARMATURA CORDOLI MARCIAPIEDE	180 Kg/mc
ARMATURA PANNELLO PREFABBRICATO	350 Kg/mc

SEZIONE TRASVERSALE A–A TRAVE IN C.A.

Scala 1:20

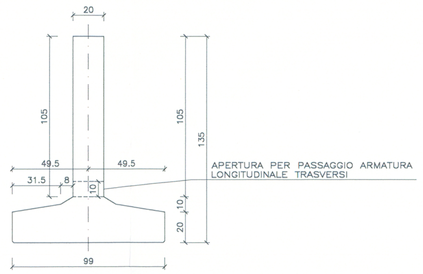

SEZIONE TIPO

Scala 1:20

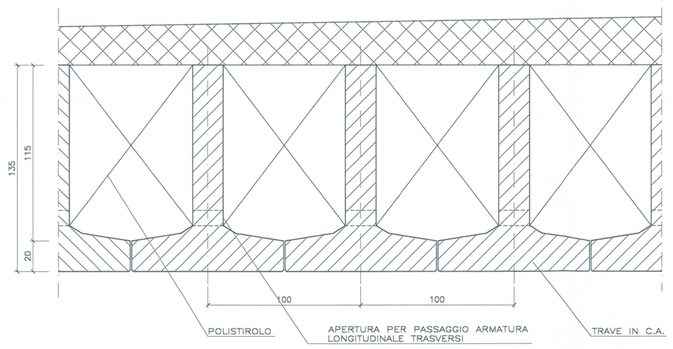

TABELLA MATERIALI

CALCESTRUZZO

Tipo Calcestruzzo		Rapporto a/c max (ex EN 206)	Classe di lavorabilità	Tipo di cemento	Classe di resistenza minima C(fck/fck,cu)	Classe di esposizione ambientale (ex EN 206)	Rck	Dmax (mm)	Campi di impiego
A	1	0.45	S5	CEM I-V	C45/50	XC3	47	20	– Travi prefabbricate in c.a.
B	3	0.55	S3-S4	CEM I-V	C28/35	XA1		25	– Volette prefabbricate
C	1	0.55	S4-S5	CEM I-V	C30/45	XC3		20	– Solette e travesi d'impalcato
	2	0.50	S3-S4	CEM I-V	C28/35	XC3		25	– Cordolo di appoggio delle travi
G	1	0.55	S3-S4	CEM III-V	C28/35	XC3		25	– Muri di controripa e sottoscarpa in c.a. (armature > 30 Kg/mc)
H	2	0.60	S4-S5	CEM III-V	C25/30	XC2		32	– Pali di fondazione gettati in opera
I	---	---	---	CEM I-V	C12/15	X0		---	– Magrone di riempimento e livellamento

ACCIAIO

ACCIAIO IN BARRE PER GETTI E RETI ELETTROSALDATE	Fe844k Controllato SALDABILE fy/fyk < 1.25; (ft/fy) medio > 1.13 Come da D.M. 9-1-96 dove fy= Singolo valore tensione snerv. fyk= Valore nominale di riferimento ft= Singolo valore tensione rottura
PALANCOLE	S275 JR fyk>= 275 MPa

COMMITTENTE:

RFI RETE FERROVIARIA ITALIANA
GRUPPO FERROVIE DELLO STATO

PROGETTAZIONE:

ITALFERR
GRUPPO FERROVIE DELLO STATO

INFRASTRUTTURE FERROVIARIE STRATEGICHE DEFINITE DALLA LEGGE OBIETTIVO N. 443/01

U.O. PRODUZIONE CENTRO-NORD

PROGETTO DEFINITIVO

POTENZIAMENTO DELLA LINEA RHO-ARONA. TRATTA RHO-GALLARATE
PRG DI RHO
OPERE PRINCIPALI - PONTI E VIADOTTI

VI04 - Attraversamento fiume Olona - Solettone su pali di grande diametro
km 0-112 singolo binario Nord
Carpenteria travi

SCALA: 1:20

COMMESSA	LOTTO	FASE	ENTE	TIPO DOC.	OPERA/DISCIPLINA	PROGR.	REV.
MDL1	00	D	26	BB	VI0400	001	A

Revis.	Descrizione	Redatto	Data	Verificato	Data	Approvato	Data	Autorizzato / Data
A	Emissione Esecutiva	A. Ingletti	03/2013		03/2013		03/2013	

ITALFERR Direzione Tecnica Ponti e Gallerie Dr. Ing. Giovanni Lanzo Ordine Ingegneri Roma n. 12345

File:MDL1-00-D-26-BB-VI-0400-001 A.DWG

n. Elab.: