PLANIMETRIA
SCALA 1 : 50

innesto finestra
con galleria di linea

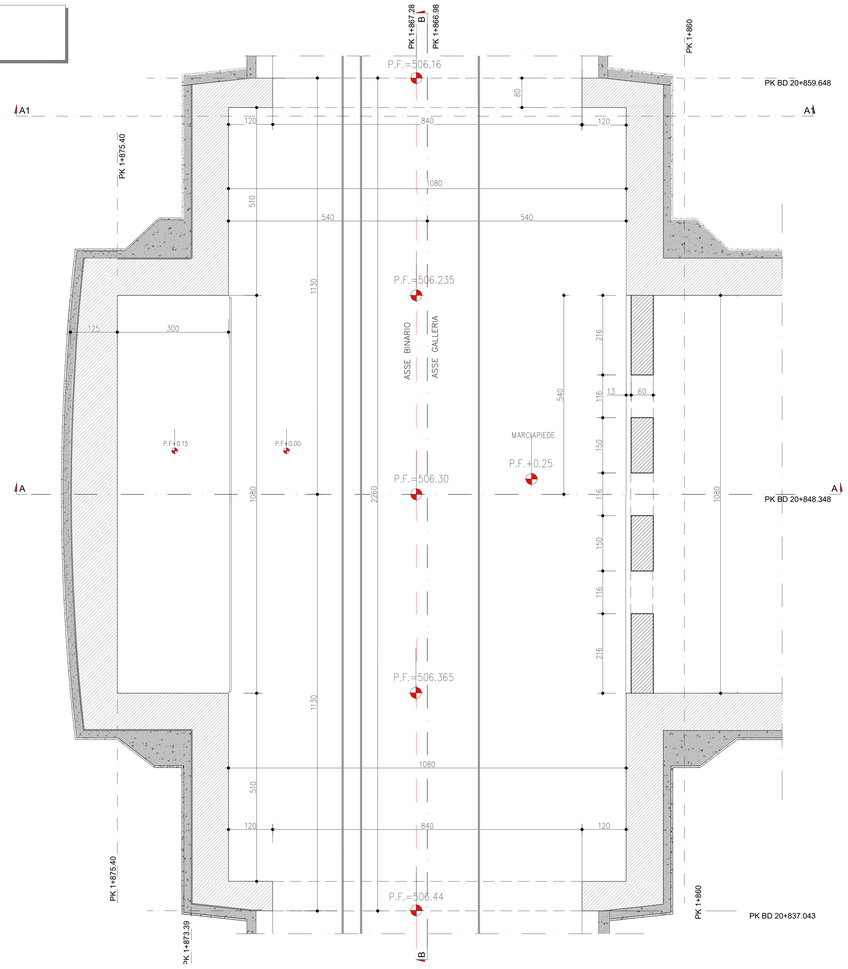

SEZIONE B–B
SCALA 1 : 50

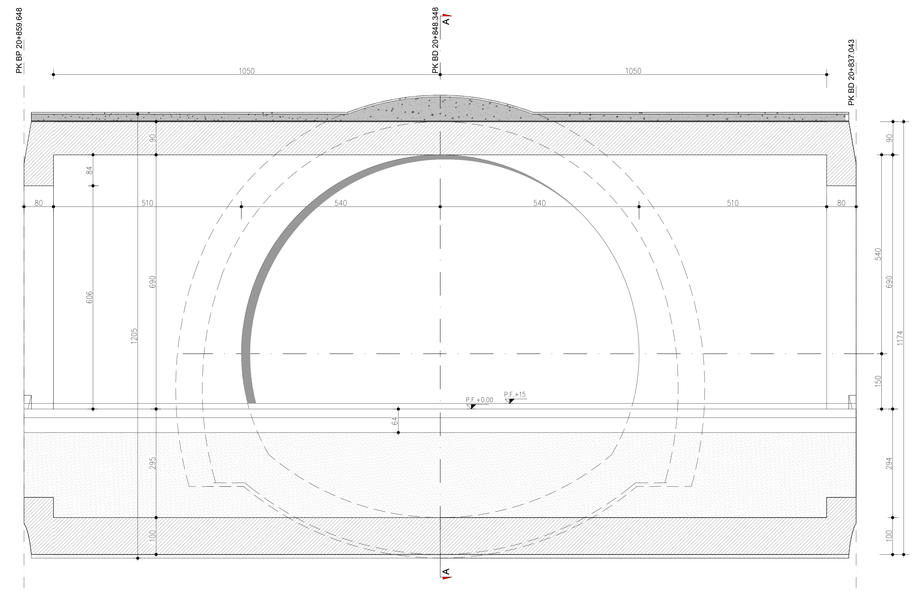

SEZIONE A–A
SCALA 1 : 50

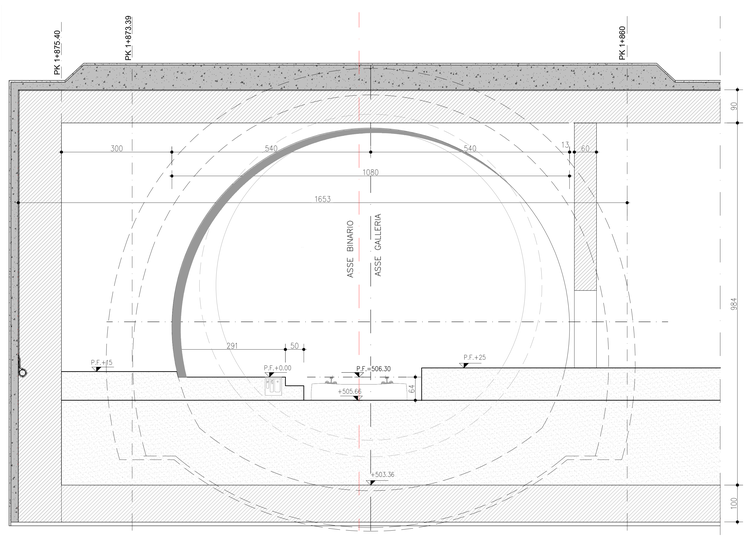

SEZIONE A1–A1
SCALA 1 : 50

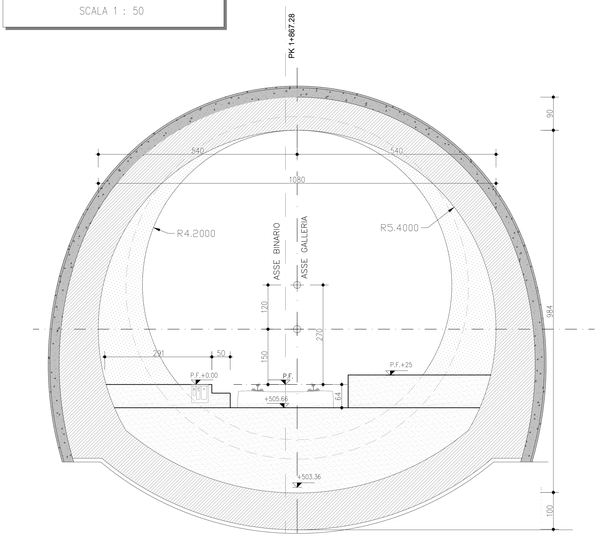

PRINCIPALI FASI ESECUTIVE

FASE 1 : POSA IN OPERA DI DRENAGGIO IN AVANZAMENTO (EVENTUALE)

FASE 2 : SCAVO A PIENA SEZIONE DEL SINGOLO SFONDO

FASE 3 : APPLICAZIONE DELLO STRATO DI PRE-SPRITZ A PROTEZIONE DELLO SCAVO

FASE 4 : INTERVENTO RADIALE AL CONTORNO CON POSA IN OPERA DI BULLONI IN ACCIAIO

FASE 5 : RIVESTIMENTO PROVVISORIO AL CONTORNO CON CENTINE METALLICHE E SPRITZ-BETON

FASE 6 : RIPETIZIONE DELLE FASI "2", "3" "4" E "5"

FASE 7 : POSA DI TUBI DI DRENAGGIO E PRIMA PARTE DI IMPERMEABILIZZAZIONI

FASE 8 : GETTO DI ARCO ROVESCIO E MURETTE PREVIA REALIZZAZIONE STRATO DI MAGRONE DI SOTTOFONDO

FASE 9 : POSA IN OPERA DI IMPERMEABILIZZAZIONE

FASE 10 : GETTO RIVESTIMENTO DEFINITIVO DI CALOTTA

INCIDENZE ARMATURE

Tratto	Spritz	Sottopasso	Arco rovescio	Rivestimento definitivo	Muri (opere di finitura)	U.M
GN05C	30	70	60	60	40	kg/m3
GN05E	30	-	-	-	-	kg/m3
GN05J 1	30	-	35	35	-	kg/m3
GN05J 2	30	-	35	35	-	kg/m3
GN05M	30	-	55	45	40	kg/m3

KEY-PLAN

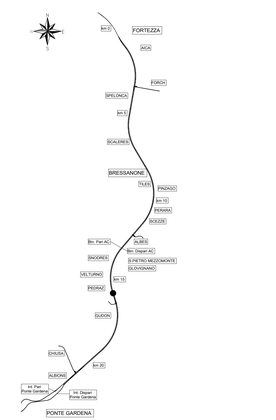

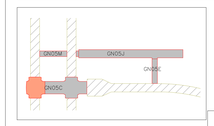

LEGENDA

- P.C. PIANO DEI CENTRI
- P.F. PIANO DEL FERRO
- P.S. PIANO DI SCAVO

TABELLA MATERIALI

GETTI IN OPERA
OPERE D'ARTE MAGGIORI E MINORI

GALLERIA DI COLLEGAMENTO –GN05C

CALCESTRUZZO RIVESTIMENTO DEFINITIVO
CALOTTA E PIEDRITTI
- CLASSE DI RESISTENZA MINIMA C25/30
- TIPO CEMENTO CEM III-V
- RAPPORTO A/C : ≤ 0.60
- CLASSE MINIMA DI CONSISTENZA : S4 (Pali)

S4 (Cordoli e Rivestimenti)
- CLASSE DI ESPOSIZIONE AMBIENTALE : XC2
- COPRIFERRO MINIMO = 60 mm(**)
- DIAMETRO MASSIMO INERTI : 32 mm

CALCESTRUZZO ARCO ROVESCIO

- CLASSE DI RESISTENZA MINIMA C30/37
- TIPO CEMENTO CEM III-V
- RAPPORTO A/C : ≤ 0.55
- CLASSE MINIMA DI CONSISTENZA : S4
- CLASSE DI ESPOSIZIONE AMBIENTALE : XA1
- COPRIFERRO = 40 mm(**)
- DIAMETRO MASSIMO INERTI : 32 mm

TABELLA MATERIALI

ACCIAIO IN BARRE D'ARMATURA

TIPO B450C saldabile che presenta le seguenti caratteristiche :

- Tensione di snervamento caratteristica fyk > 450 N/mm²
- Tensione caratteristica a rottura ftk > 540 N/mm²

1.15 ≤ ftk/fyk < 1.35

TABELLA MATERIALI

GETTI IN OPERA
OPERE D'ARTE MAGGIORI E MINORI

CALCESTRUZZO MAGRO E GETTI DI LIVELLAMENTO

- CLASSE DI RESISTENZA MINIMA C12/15
- TIPO CEMENTO CEM I-V
- CLASSE DI ESPOSIZIONE AMBIENTALE : X0

CALCESTRUZZO PROIETTATO
E SPRITZ-BETON

- CLASSE DI RESISTENZA MINIMA C25/30
- CLASSE DI ASSORBIMENTO ENERGETICO MINIMA: E700
- CLASSE DI SVILUPPO DELLA RESISTENZA MINIMA A COMPRESSIONE A BREVE TERMINE: J2
- CLASSE DI CONSISTENZA: S5
- DIAMETRO MASSIMO INERTI: 10mm
- DOSAGGIO IN FIBRE METALLICHE 30kg/m³ OPPURE IN POLIOLEFINE MIN. 4.0kg/m³ DA QUALIFICARE A SEGUITO DI CAMPO PROVA

TABELLA MATERIALI

OPERE PROVVISIONALI (*)

MISCELA CEMENTIZIA TIRANTI (Bulbo)

Densità >= 1.85 t/mc
Cemento tipo II
Rapporto A/c =< 0.45
Resistenza a compressione >= 25 Mpa dopo 3gg
>= 35 Mpa a 7gg
>= 40 Mpa a 28gg

ACCIAIO PER CENTINE,TRAVI DI RIPARTIZIONE E PIASTRE

Classe S275 UNI EN 10025

ACCIAIO TREFOLI PER TIRANTI

fp(1)k = 1670 MPa limite elastico convenzionale
fptk = 1860 MPa tensione caratteristica di rottura

W / P Scale 1:5
100mm 0 500mm

COMMITTENTE:

RFI RETE FERROVIARIA ITALIANA
GRUPPO FERROVIE DELLO STATO ITALIANE

DIREZIONE LAVORI:

ITALFERR
GRUPPO FERROVIE DELLO STATO ITALIANE

APPALTATORE:

webuild / Impresa
CONSORZIODOLOMITI

PROGETTAZIONE:

MANDATARIA: SWS

MANDANTI: PINI GRUPPO; GDP GEOMINA; ALPESI; SIST

IL DIRETTORE DELLA PROGETTAZIONE:

Ing. Paolo Crotto
Responsabile integrazione fra le varie prestazioni specialistiche
Dott. Ing. Paolo Crotto
Ordine Ingegneri Torino n. 9414

PROGETTO ESECUTIVO

PROGETTAZIONE ESECUTIVA ED ESECUZIONE DEI LAVORI DI REALIZZAZIONE DEL LOTTO 1 DEL QUADRUPLICAMENTO DELLA LINEA FERROVIARIA FORTEZZA - VERONA TRATTA "FORTEZZA – PONTE GARDENA"

DISEGNO

FINESTRA CHIUSA

Tamponamenti, velette
Carpenteria e particolari 1/2

APPALTATORE
IL DIRETTORE TECNICO
Ing. Pietro Galvagnino
Dott. Ing. n. 1000

SCALA:
Come indicato

COMMESSA	LOTTO	FASE	ENTE	TIPO DOC.	OPERA/DISCIPLINA	PROGR.	REV.
IB0U	1B	E	ZZ	BB	GN0500	065	B

Rev.	Descrizione	Redatto	Data	Verificato	Data	Approvato	Data	Autorizzato Data
A	Emissione	M. Ingianni	28/01/2022	A. Valente	27/01/2022	D. Buttafoco Dolorosi	28/01/2022	IL PROGETTISTA
B	EMISSIONE A SEGUITO INDICAZIONI COMMITTENZA	S.Vagnini	18/07/2022	A. Valente	19/07/2022	D. Buttafoco Dolorosi	20/07/2022	

File: IB0U1BEZZBBGN0500065B.dwg n. Elab.: