SEZIONE A–A
SCALA 1:50

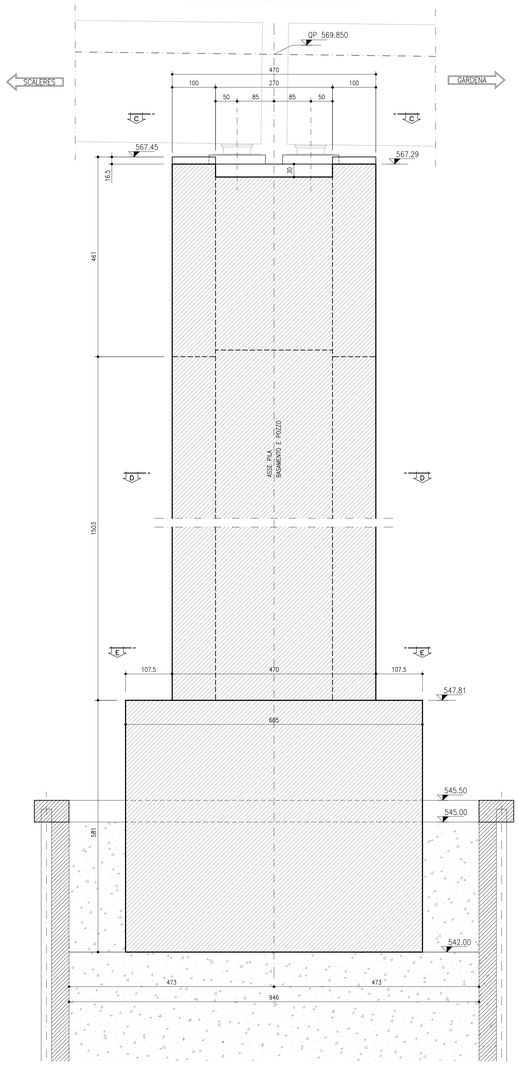

SEZIONE B–B
SCALA 1:50

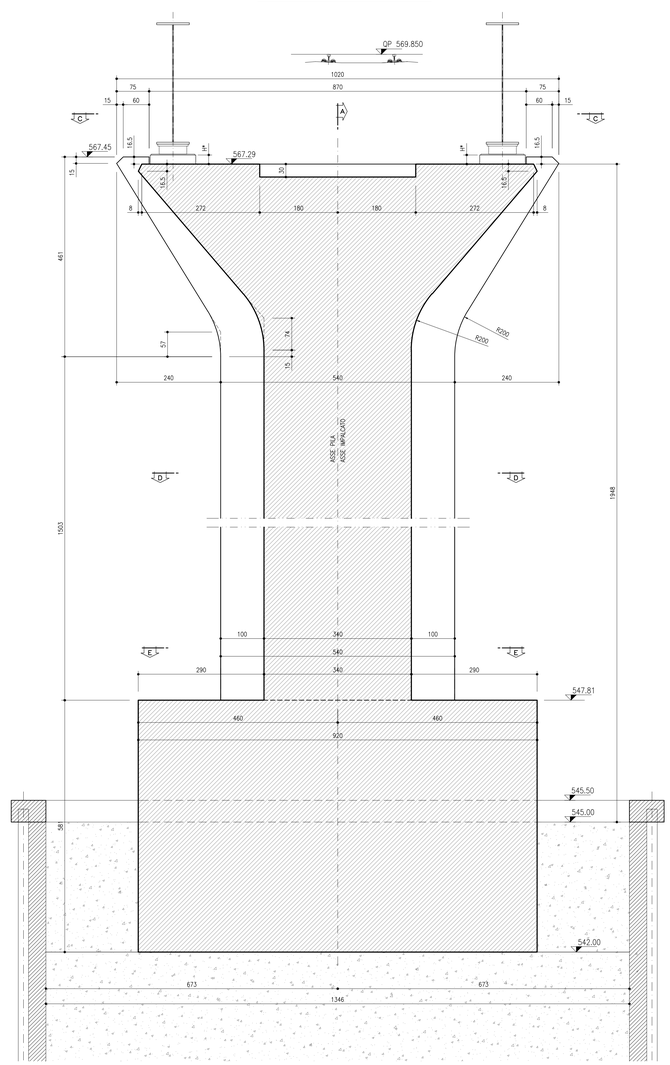

VISTA D–D
SCALA 1:50

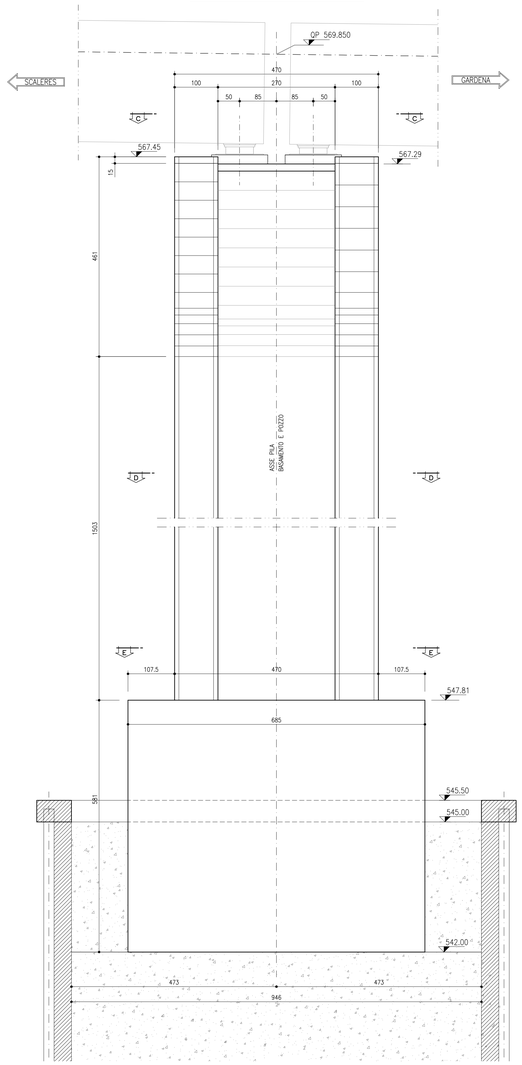

KEY–PLAN sc.1:2000

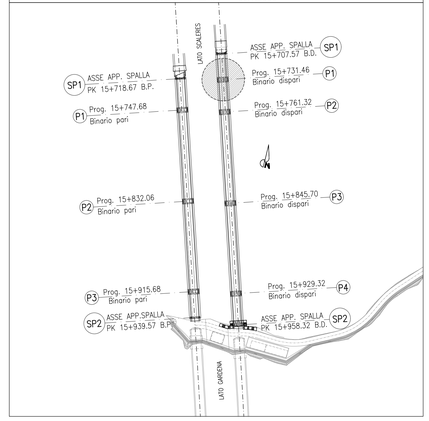

SEZIONE C–C
SCALA 1:50

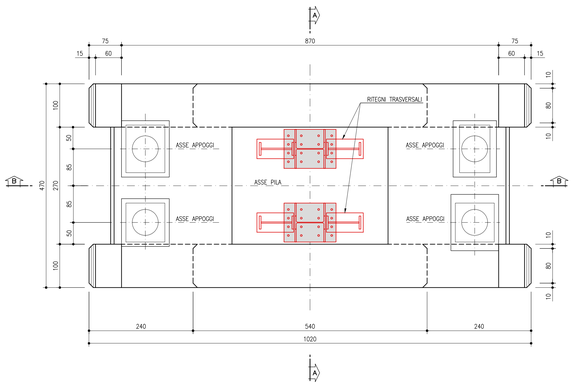

SEZIONE E–E
SCALA 1:50

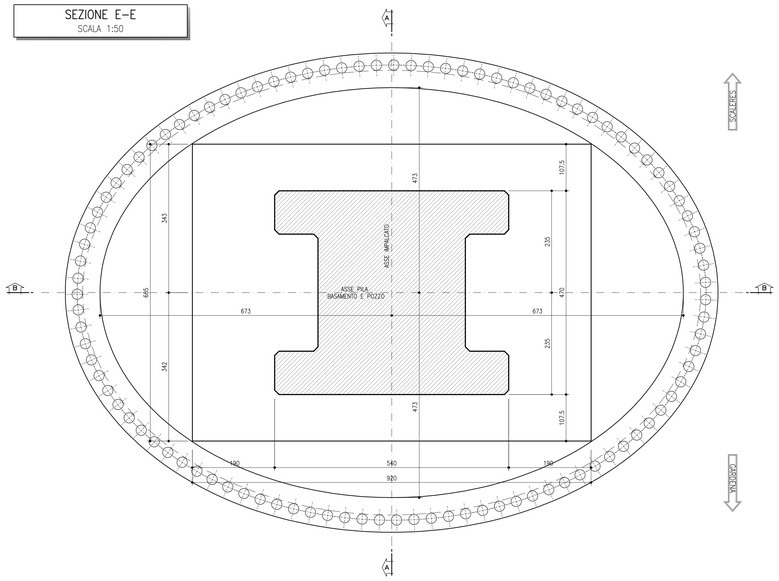

SEZIONE D–D
SCALA 1:50

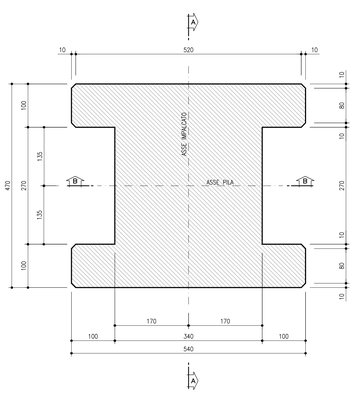

RIFERIMENTI

RIF.01	IB0U1BEZZBBVI0002004	CARPENTERIA POZZO PILA P1 BINARIO DISPARI
RIF.02	IB0U1BEZZTTVI0000001	PRESCRIZIONI E MATERIALI

NOTE

1. (*) ALTEZZA DA DETERMINARE UNA VOLTA DEFINITO IL FORNITORE DEGLI APPARECCHI DI APPOGGIO
2. PREVEDERE FORI PER ALLOGGIAMENTO ZANCHE APPOGGIO, ALTEZZA E DIAMETRO VANNO DETERMINATI IN BASE AL MODELLO DI APPOGGIO ADOTTATO
3. PREVEDERE LETTO DI MALTA DI ALLETTAMENTO DI ~20mm DI SP., COME PIANO DI POSA PER L'APPARECCHIO DI APPOGGIO
4. TUTTE LE MISURE E QUOTE D'IMPOSTA VANNO CONFERMATE DALLA DIREZIONE LAVORI

COMMITTENTE:

RFI RETE FERROVIARIA ITALIANA
GRUPPO FERROVIE DELLO STATO ITALIANE

DIREZIONE LAVORI:

ITALFERR
GRUPPO FERROVIE DELLO STATO ITALIANE

APPALTATORE:

webuild Implenia
CONSORZIODOLOMITI

PROGETTAZIONE:

MANDATARIA: SWS

MANDANTI: PINI ITALIA, GDP GEOMINI, SIST, ELFEL

IL DIRETTORE DELLA PROGETTAZIONE:

Ing. Paolo Cucino
Responsabile Ingegneria Ferroviaria e Sede prestazioni specialistiche
ORDINE DEGLI INGEGNERI DELLA PROV. DI TRENTO
Dott.Ing. PAOLO CUCINO
ISCRIZIONE ALBO N° 2216

PROGETTO ESECUTIVO

PROGETTAZIONE ESECUTIVA ED ESECUZIONE DEI LAVORI DI REALIZZAZIONE DEL LOTTO 1 DEL QUADRUPLICAMENTO DELLA LINEA FERROVIARIA FORTEZZA - VERONA TRATTA "FORTEZZA – PONTE GARDENA"

DISEGNO

11 - OPERE CIVILI

A-PONTE SUL FIUME ISARCO
Viadotto Binario Dispari
Carpenteria pile P1

APPALTATORE
IL DIRETTORE TECNICO
Ing. Paolo Cucino

SCALA: 1:50

COMMESSA	LOTTO	FASE	ENTE	TIPO DOC.	OPERA/DISCIPLINA	PROGR.	REV.
IB0U	1B	E	ZZ	BB	VI0205	001	B

Rev.	Descrizione	Redatto	Data	Verificato	Data	Approvato	Data	Autorizzato Data
A	Emissione	A. Zanovello	15/01/2022	F. Favaro	17/01/2022	D. Buttafuoco	19/01/2022	IL PROGETTISTA M.Ongarde
B	Emissione a seguito di istruttoria e interlocuzioni	A. Zanovello	18/11/2022	F. Favaro	29/11/2022	D. Buttafuoco	15/12/2022	15/12/2022

File: IB0U1BEZZBBVI0205001B Dispari Carpenteria Pila 1.dwg

n. Elab.: