Pianta Scavi – Inquadramento

SCALA 1 : 200

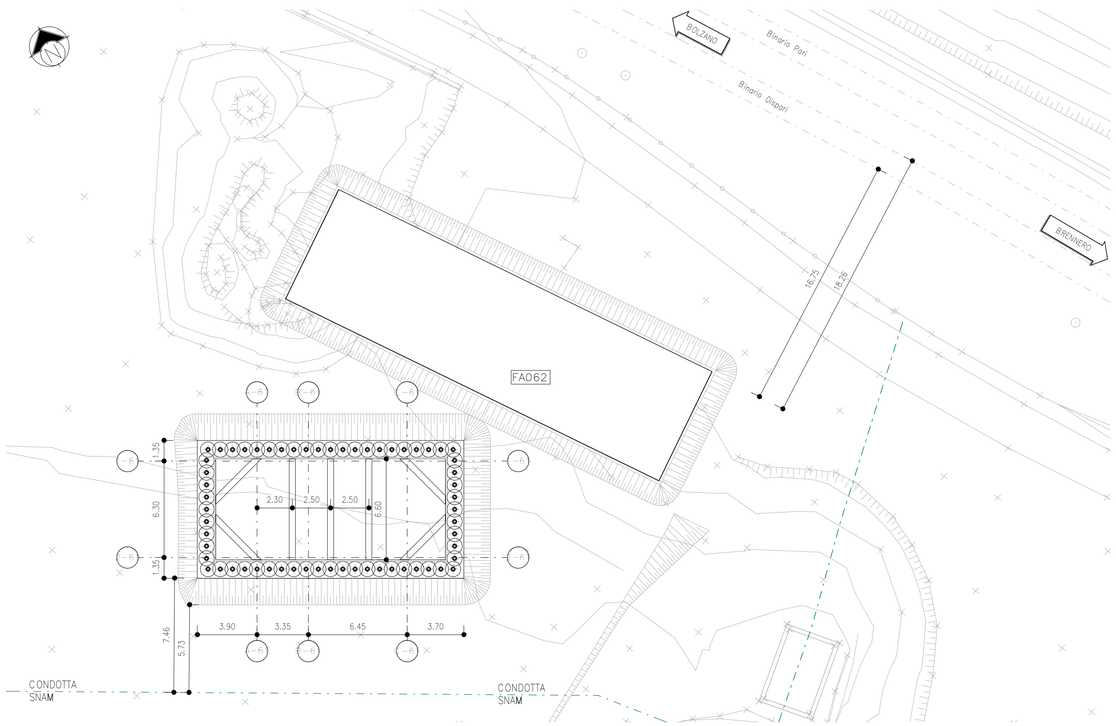

Sezione 1

SCALA 1 : 200

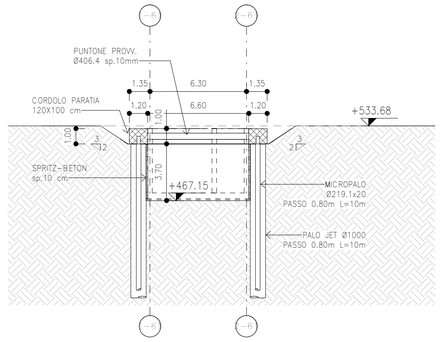

Pianta Scavi

SCALA 1 : 100

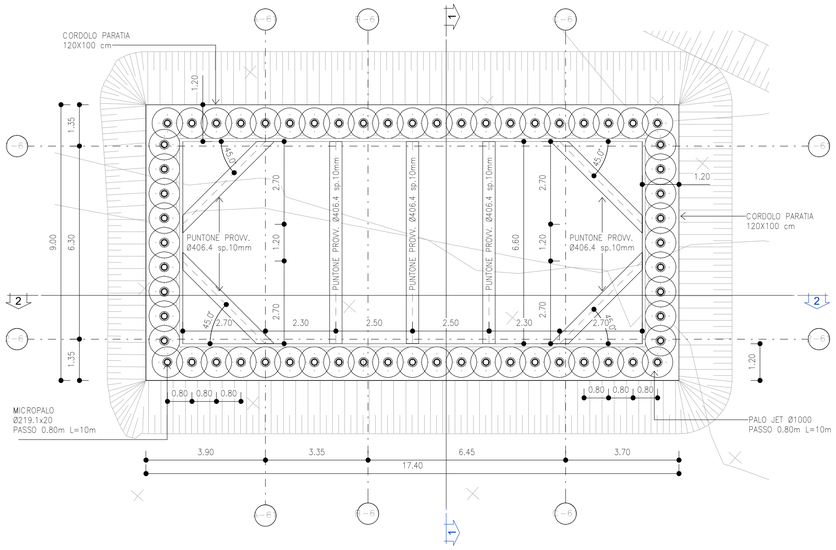

Sezione 2

SCALA 1 : 200

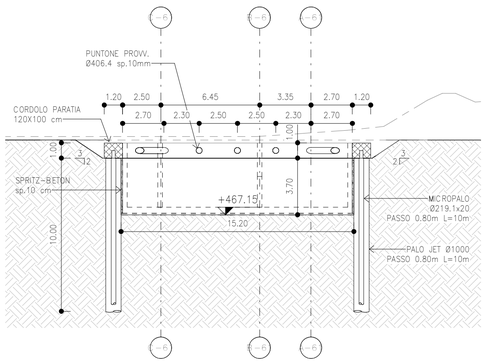

MICROPALI

n. 60 micropali – Tipologia realizzativa IGU
Diametro di perforazione Ø300 armati con tubi metallici Ø219.1mm sp. 20mm

Passo: 0.80m
Lunghezza: 10m

COLONNE JET

n. 60 colonne di Jet Grouting
Diametro Ø1000
Passo: 0.80m
Lunghezza: 10m

MATERIALI OPERE PROVVISIONALI

1 – CALCESTRUZZO PER JET GROUTING

Resistenza caratteristica cilindrica a 28gg	f_{ck} > 4MPa
Modulo Elastico	4000 MPa
Densità	20 kN/mc

2 – CALCESTRUZZO PER MICROPALI E CORDOLI

Classe	C25/30
Dimensioni massime degli inerti	< 25 mm
Rapporto A/C	< 0.60
Classe di consistenza	S3–S4
Classe di esposizione	XC2
Resistenza di progetto a compressione a 28gg	$f_{cd}=0.85f_{ck}/1.5=14.17$MPa
Modulo Elastico a 28gg	$E_{cm}=22000(f_{cm}/10)^{0.3}=31476$MPa

3 – SPRITZ–BETON FIBRORINFORZATO
Classe C25/30
Classe minima di sviluppo della resistenza minima a compressione a BT J2
Curva granulometrica degli aggregati di tipo continuo <10mm
Classe di consistenza S5
Dosaggio in fibre in acciaio 30kg/m³ appure in poliolefine min 4,0kg/m³ da qualificare a seguito di campo prova
Classe di assorbimento energetica min E700
Additivo accelerante di presa liquida senza alcali (alkali free) massimo 8% sul peso del cemento

3 – ACCIAIO PER BARRE IN C.A.

Barre e reti elettrosaldate	B450C
Micropali	S275J (ex FE 430 B)
Puntoni	S355

VOLUMI DI SCAVO

Scavo di sbancamento 1258.54 mc

M / Scale 1:200
5m 0 10m 20m

COMMITTENTE:
RFI RETE FERROVIARIA ITALIANA
GRUPPO FERROVIE DELLO STATO ITALIANE

DIREZIONE LAVORI:
ITALFERR
GRUPPO FERROVIE DELLO STATO ITALIANE

APPALTATORE:
webuild Implenia
CONSORZIODOLOMITI

PROGETTAZIONE:
MANDATARIA: SWS
MANDANTI: PINI ITALIA, GDP GEOMINI, ILFREL, SIST Studio di Ingegneria Strutturale Orgiatto & Sartori

IL DIRETTORE DELLA PROGETTAZIONE
Ing. Paolo Cucino
Responsabile integrazione fra le varie prestazioni specialistiche
ORDINE DEGLI INGEGNERI DELLA PROV. DI TRENTO
Dott. Ing. PAOLO CUCINO

PROGETTO ESECUTIVO

PROGETTAZIONE ESECUTIVA ED ESECUZIONE DEI LAVORI DI REALIZZAZIONE DEL LOTTO 1 DEL QUADRUPLICAMENTO DELLA LINEA FERROVIARIA FORTEZZA - VERONA TRATTA "FORTEZZA – PONTE GARDENA"

DISEGNO

11 - OPERE CIVILI

B2-PIAZZALI AGLI IMBOCCHI DELLE GALLERIE E VIABILITA' DI ACCESSO
Fabbricati tecnologici - Finestra di Funes - Fabbricato AI
Scavi e Fondazioni

APPALTATORE
IL DIRETTORE TECNICO
Ing. Pietro Gianvecchio

SCALA: varie

COMMESSA	LOTTO	FASE	ENTE	TIPO DOC.	OPERA/DISCIPLINA	PROGR.	REV.
IB0U	1B	E	ZZ	BZ	FA0610	001	C

Rev.	Descrizione	Redatto	Data	Verificato	Data	Approvato	Data	Autorizzato Data
A	Emissione	A. Suria	17/01/2022	L. Paone	18/01/2022	D. Buttafoco (Dolomiti)	19/01/2022	IL PROGETTISTA P. Cucino
B	Emissione a seguito di indicazioni Committenza	G. Papa	18/07/2022	L. Paone	19/07/2022	D. Buttafoco (Dolomiti)	20/07/2022	ORDINE DEGLI INGEGNERI DELLA PROV. DI TRENTO Dott. Ing. PAOLO CUCINO ISCRIZIONE ALBO N° 2216
C	Emissione a seguito di istruttorie e interfocuzioni	P. Caliandro	08/01/2023	L. Paone	09/01/2023	D. Buttafoco (Dolomiti)	10/01/2023	20/01/2023

File: IB0U1BEZZBZFA0610001C.dwg n. Elab.: x