CARPENTERIA METALLICA

SCALA 1 : 20

HEB 180/1000

LUNGHEZZA ELEMENTO 2 = 7242 mm

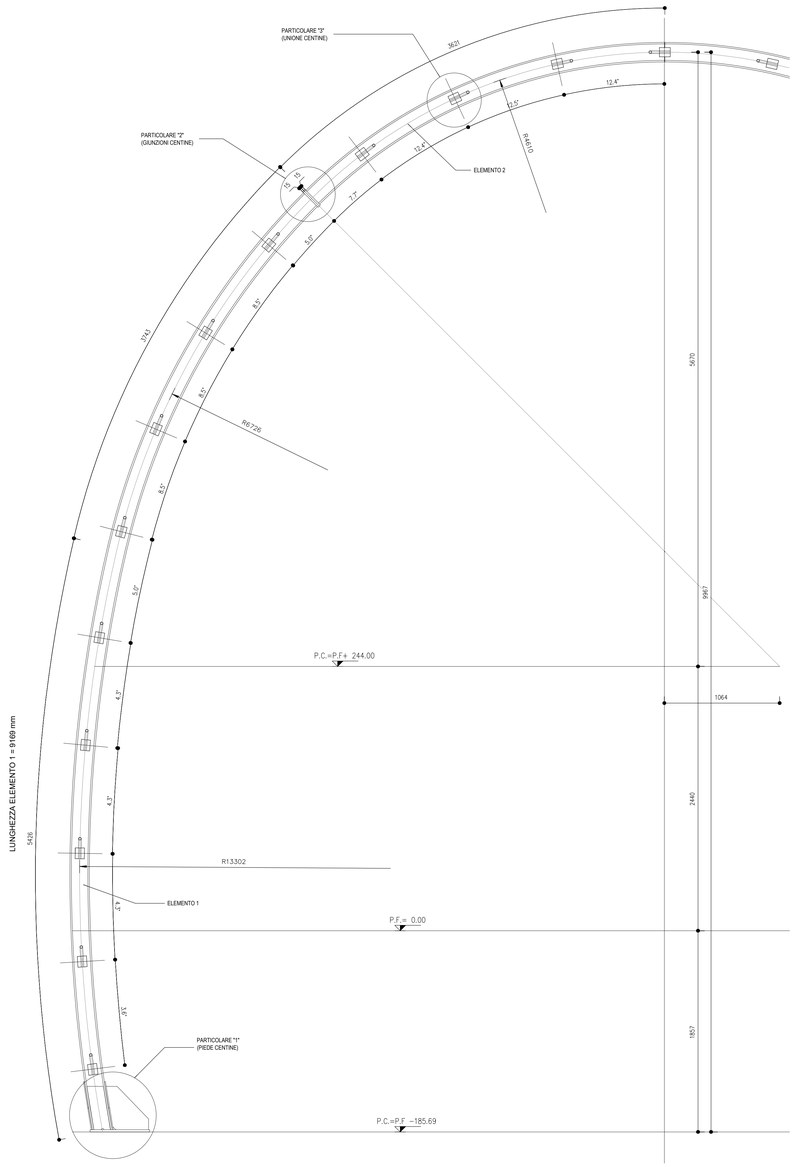

SCHEMA CENTINE

SCALA 1 : 100

PROFILO LONGITUDINALE

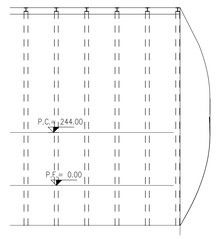

3D PIEDE CENTINA

SCALA

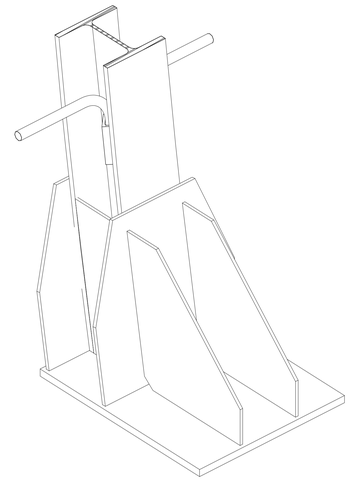

PARTICOLARE 1

SCALA 1 : 5

PIEDE CENTINE

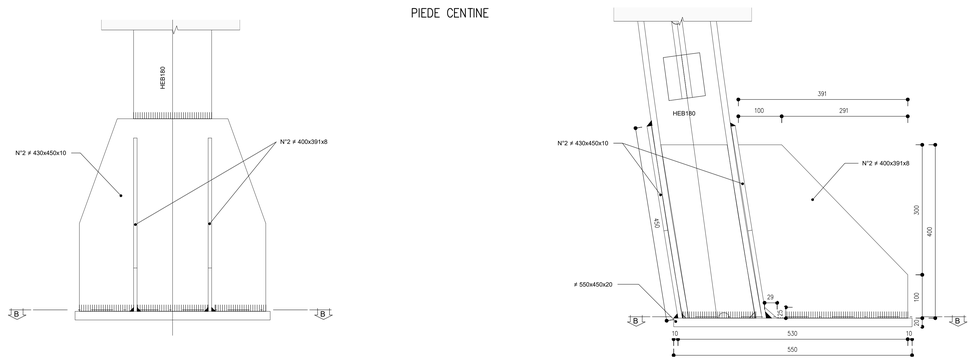

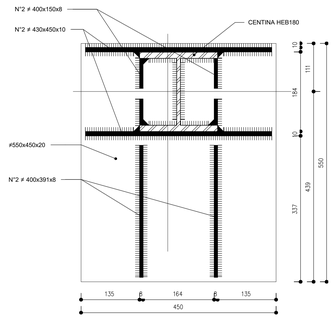

PARICOLARE 2

SCALA 1 : 5

GIUNZIONE CENTINE

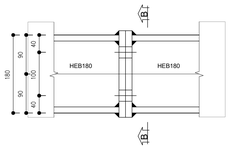

SEZIONE B - B

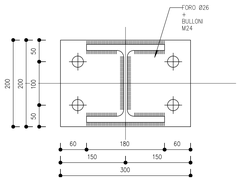

PARTICOLARE 3

SCALA 1 : 5

UNIONE CENTINE

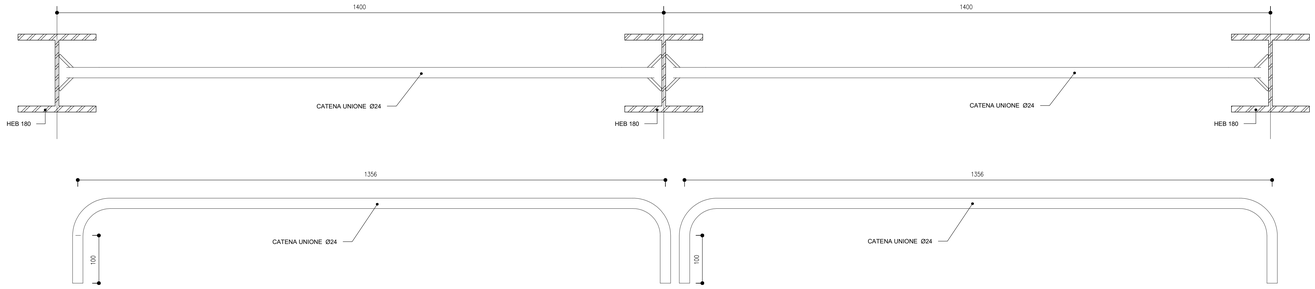

KEY-PLAN

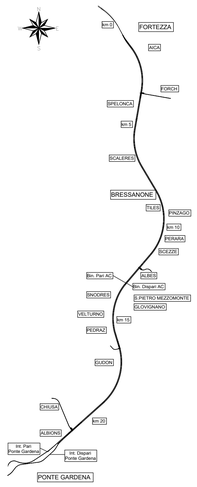

NOTE GENERALI

- TUTTE LE MISURE SONO ESPRESSE IN cm
- PER LE TRATTE DI APPLICAZIONE SI RIMANDA AGLI ELABORATI «Cameroni di comunicazione – piante e sezioni IB0U1BEZZWZGN0100001; Cameroni di interconnessione – piante e sezioni IB0U1BEZZWZGN0200001; Cameroni di comunicazione – piante e sezioni IB0U1BEZZWZGN0200003»
- EVENTUALI DIFFERENZE TRA LE MISURE DI QUOTE TOTALI E LA SOMMATORIA DELLE MISURE DI QUOTE PARZIALI SONO DOVUTE AD ARROTONDAMENTI AUTOMATICI
- PER LE CARATTERISTICHE DEI MATERIALI SI RIMANDA ALL'ELABORATO cod: IB0U1BEZSPGN0000001
- PER LA DEFINIZIONE DEI CAMPI DI APPLICAZIONE, VALORI DI SOGLIA E VARIABILITÀ DEI SOSTEGNI SI RIMANDA AL DOCUMENTO LINEE GUIDA PER L'APPLICAZIONE DELLE SEZIONI TIPO"

LEGENDA

- P.C.	PIANO DEI CENTRI
- Q.P.	QUOTA DI PROGETTO
- P.S.	PIANO DI SCAVO

M / Scale 1:5

100mm 0 500mm

COMMITTENTE:

RFI RETE FERROVIARIA ITALIANA
GRUPPO FERROVIE DELLO STATO ITALIANE

DIREZIONE LAVORI:

ITALFERR
GRUPPO FERROVIE DELLO STATO ITALIANE

APPALTATORE:

webuild Impleria
CONSORZIODOLOMITI

PROGETTAZIONE:

MANDATARIA: SWS

MANDANTI: PINI ITALIA; GDP GEOMINI; ILPEI; SIST

IL DIRETTORE DELLA PROGETTAZIONE:

Ing. Paolo Cucino
Responsabile integrazione fra le varie prestazioni specialistiche

ORDINE DEGLI INGEGNERI DELLA PROVINCIA DI BOLZANO
Dott. Ing. PAOLO CUCINO
ISCRIZIONE ALBO N° 2216

PROGETTO ESECUTIVO

PROGETTAZIONE ESECUTIVA ED ESECUZIONE DEI LAVORI DI REALIZZAZIONE DEL LOTTO 1 DEL QUADRUPLICAMENTO DELLA LINEA FERROVIARIA FORTEZZA - VERONA TRATTA "FORTEZZA – PONTE GARDENA"

DISEGNO

08 - GALLERIE

C-GALLERIE NATURALI DI LINEA E DI INTERCONNESSIONE
Sezione LTt (comunicazione)
Carpenteria centina

APPALTATORE
IL DIRETTORE TECNICO

SCALA: As indicated

COMMESSA	LOTTO	FASE	ENTE	TIPO DOC.	OPERA/DISCIPLINA	PROGR.	REV.
IB0U	1B	E	ZZ	BZ	GN0000	010	C

Rev.	Descrizione	Redatto	Data	Verificato	Data	Approvato	Data	Autorizzato Data
A	EMISSIONE	M. Ingianni	17/01/2022	A. Valente	18/01/2022	D. Buttafoco Dolomiti	19/01/2022	
B	Emissione per indicazioni committenza	L.Giudice	18/07/2022	A.Valente	19/07/2022	D.Buttafoco Dolomiti	20/07/2022	
C	Emissione a seguito di istruttorie e interlocuzioni	S.Carta	25/02/2023	P. Fontana	26/02/2023	D.Buttafoco Dolomiti	27/02/2023	ORDINE DEGLI INGEGNERI DELLA PROVINCIA DI ROMA n. 19540 09/03/2023

File: IB0U1BEZZBZGN0000010C.dwg n. Elab.: