CARPENTERIA METALLICA

SCALA 1 : 20

HEB 200

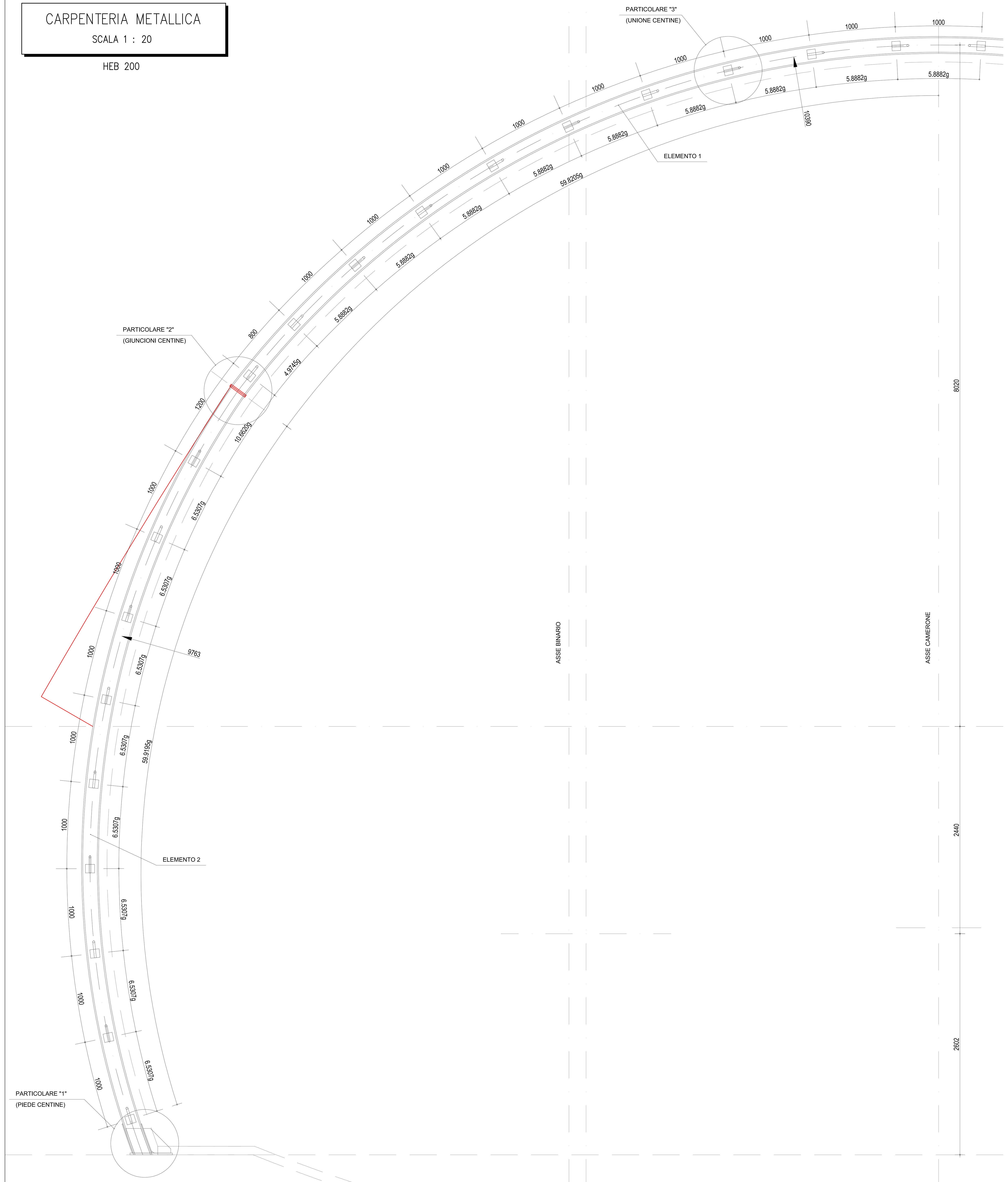

DETTAGLIO CERNIERA (Posizone finale)

SCALA 1:5

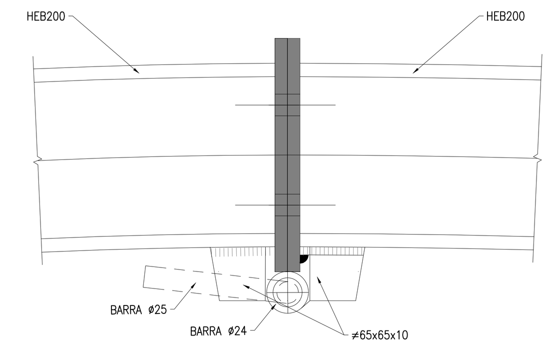

DETTAGLIO CERNIERA (Posizone iniziale)

SCALA 1:5

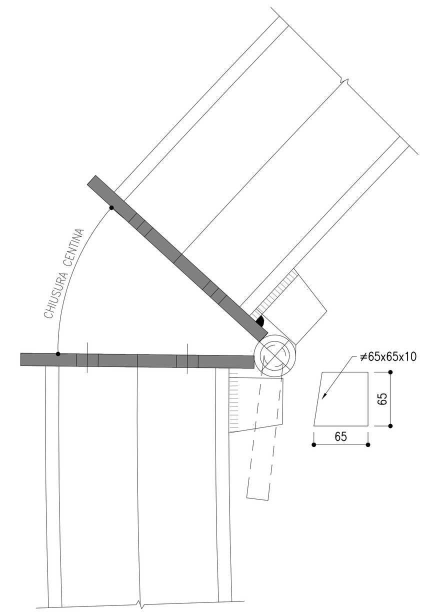

SCHEMA CENTINE

SCALA 1 : 100

PROFILO LONGITUDINALE

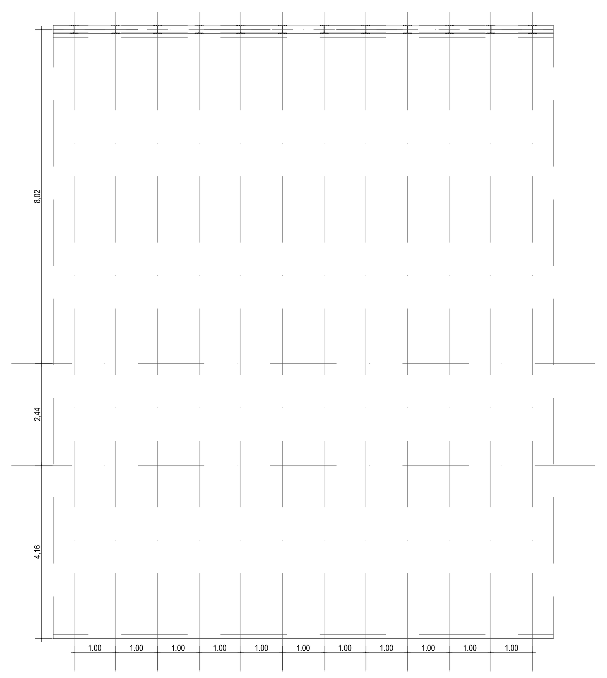

KEY-PLAN

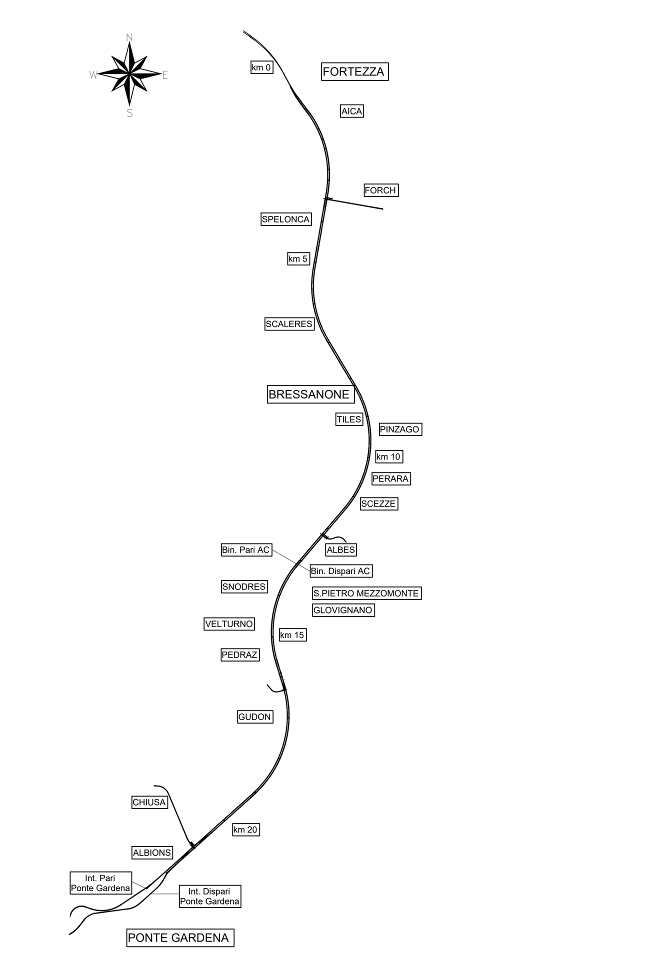

PARTICOLARE 1

SCALA 1 : 5

PIEDE CENTINE

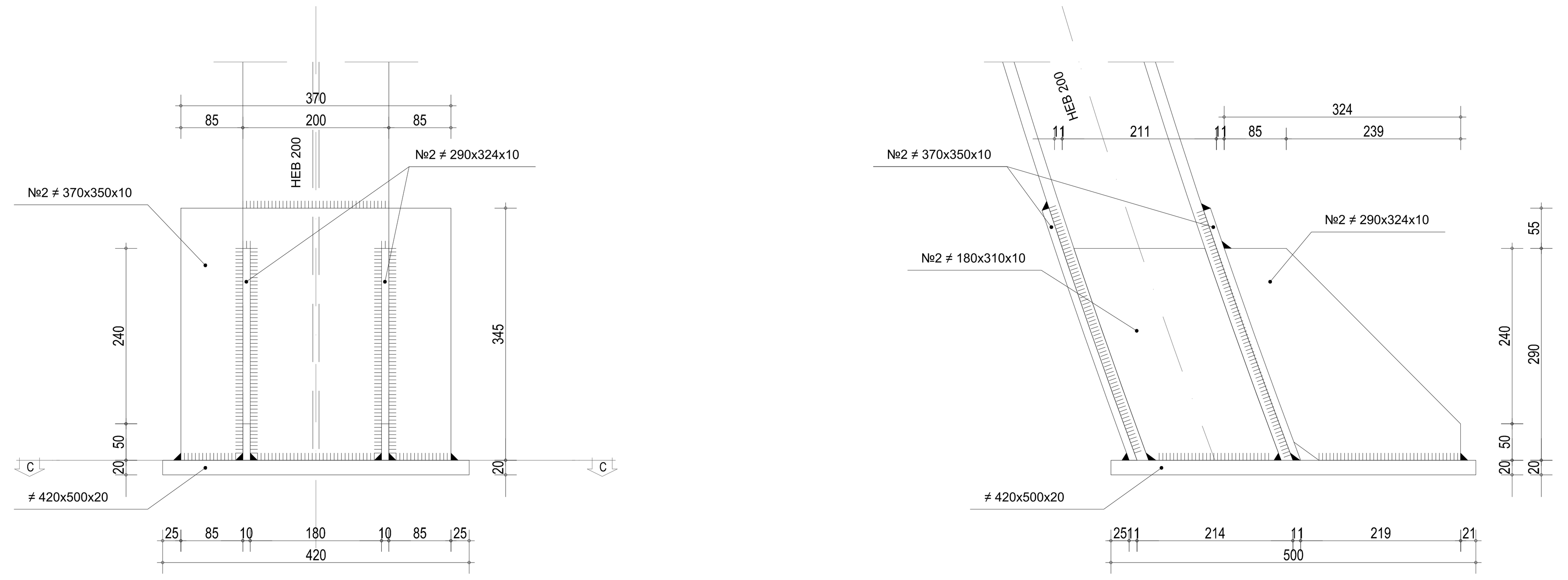

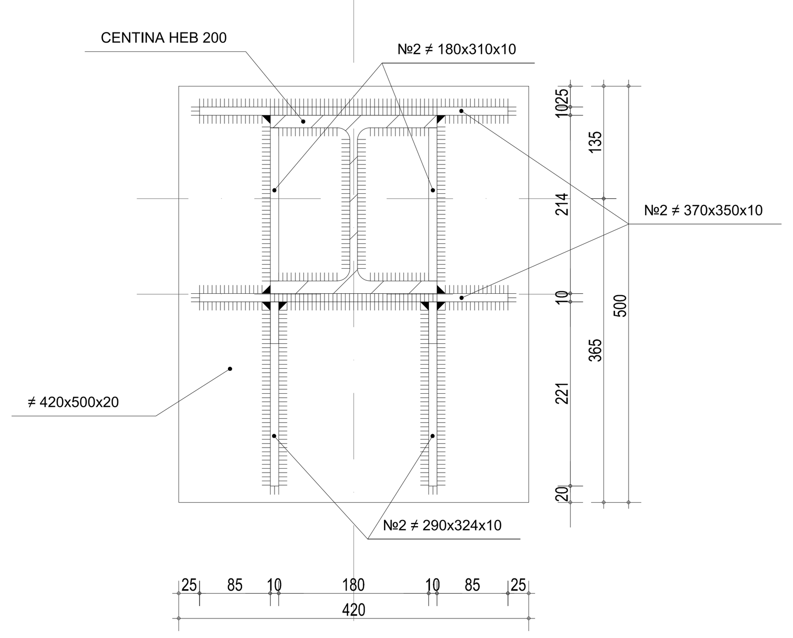

PARTICOLARE 2

SCALA 1 : 5

GIUNZIONE CENTINE

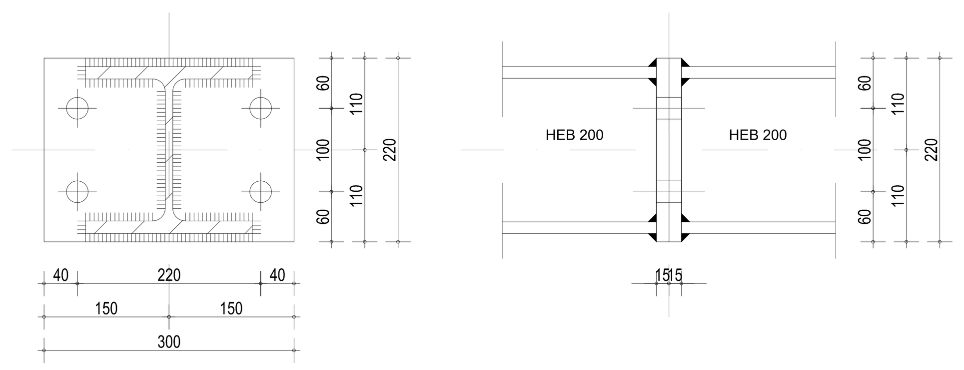

PARTICOLARE 3

SCALA 1 : 5

UNIONE CENTINE

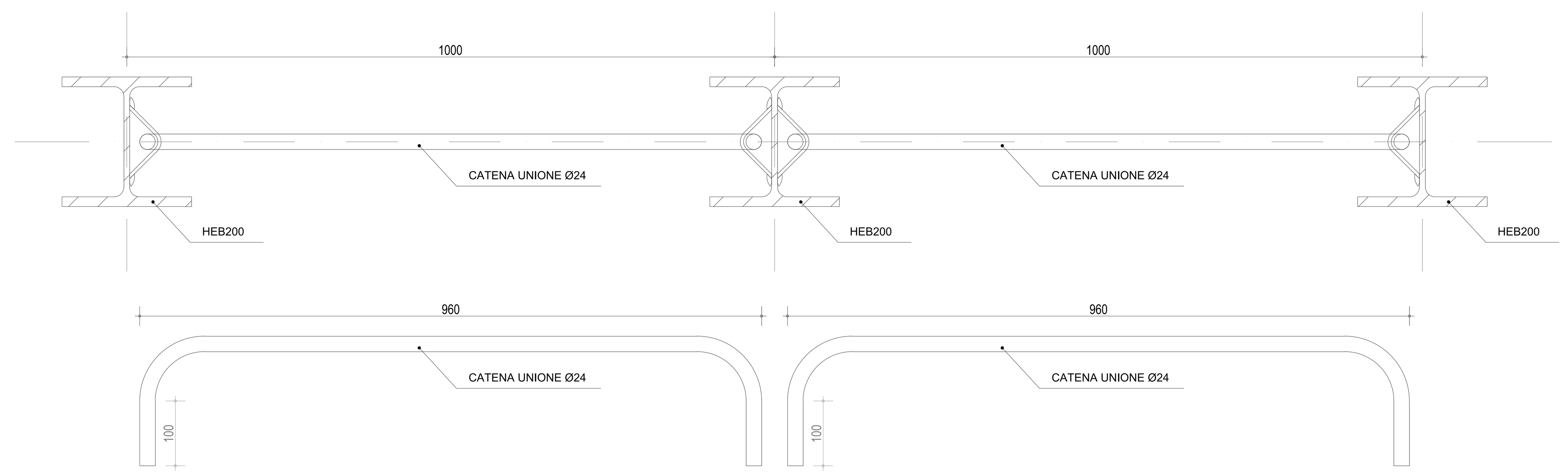

COMMITTENTE: RFI RETE FERROVIARIA ITALIANA GRUPPO FERROVIE DELLO STATO ITALIANE

DIREZIONE LAVORI: ITALFERR GRUPPO FERROVIE DELLO STATO ITALIANE

APPALTATORE: webuild Implenia CONSORZIODOLOMITI

PROGETTAZIONE:

MANDATARIA: SWS

MANDANTI: PINI ITALIA, GDP GEOMIN, SIFEL, SISt Studio di Ingegneria Strutturale Organte & Bortot

IL DIRETTORE DELLA PROGETTAZIONE: Ing. Paolo Cucino — Responsabile integrazione fra le varie prestazioni specialistiche

ORDINE DEGLI INGEGNERI DELLA PROV. DI TRENTO — Dott. Ing. PAOLO CUCINO — ISCRIZIONE ALBO N° 2216

PROGETTO ESECUTIVO

PROGETTAZIONE ESECUTIVA ED ESECUZIONE DEI LAVORI DI REALIZZAZIONE DEL LOTTO 1 DEL QUADRUPLICAMENTO DELLA LINEA FERROVIARIA FORTEZZA - VERONA TRATTA "FORTEZZA – PONTE GARDENA"

DISEGNO

08 - GALLERIE

E - GALLERIA GARDENA
Cameroni di comunicazione Nord e Sud - BD - sezione C2
Carpenteria centina

APPALTATORE — IL DIRETTORE TECNICO — Ing. Pietro Gianvecchio

SCALA: COME INDICATO

COMMESSA	LOTTO	FASE	ENTE	TIPO DOC.	OPERA/DISCIPLINA	PROGR.	REV.
IB0U	1B	E	ZZ	BZ	GN0200	007	B

Rev.	Descrizione	Redatto	Data	Verificato	Data	Approvato	Data	Autorizzato Data
A	Emissione	M. Ingianni	17/01/22	A.Valente	18/01/22	D.Buttafoco Dolomiti	19/01/22	IL PROGETTISTA A.Polli
B	Emissione a seguito indicazioni committenza	L. Giudice	18/07/2022	A. Valente	19/07/2022	D. Buttafoco Dolomiti	20/07/2022	30/07/2022

File: IB0U1BEZZBZGN0200007B.dwg | n. Elab.: