POZZETTO DI CONNESSIONE CON CONDOTTA SERBATOIO DI NUOVA REALIZZAZIONE
SCALA 1:20

PIANTA

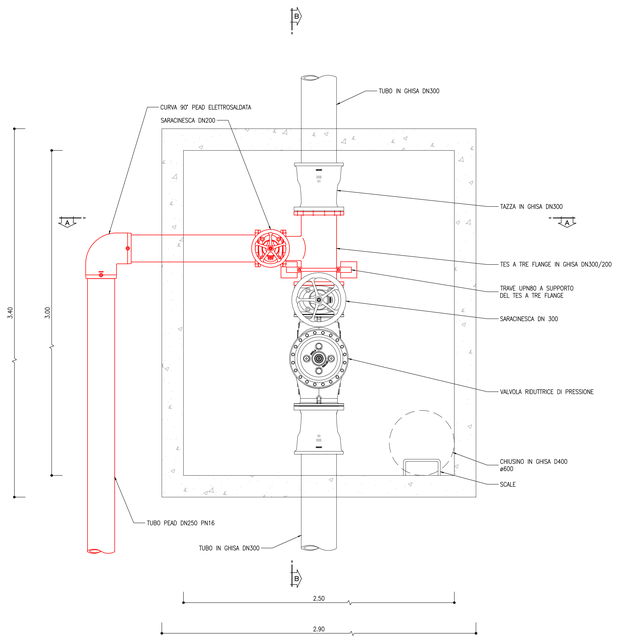

PARTICOLARE SUPPORTO
SCALA 1:10

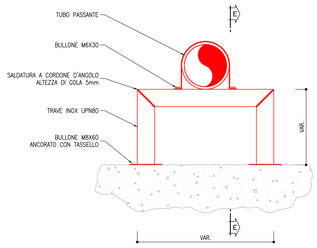

PARTICOLARE SUPPORTO
SCALA 1:10

SEZIONE E–E

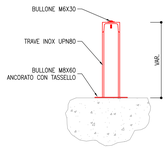

POZZETTO DI CONNESSIONE CON CONDOTTA SERBATOIO DI NUOVA REALIZZAZIONE
SCALA 1:20

SEZIONE A–A

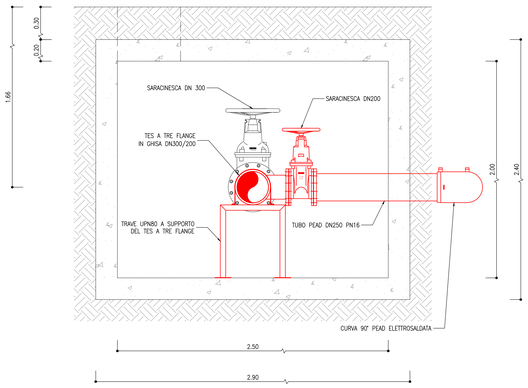

PLANIMETRIA DI INQUADRAMENTO, SCALA 1:4000

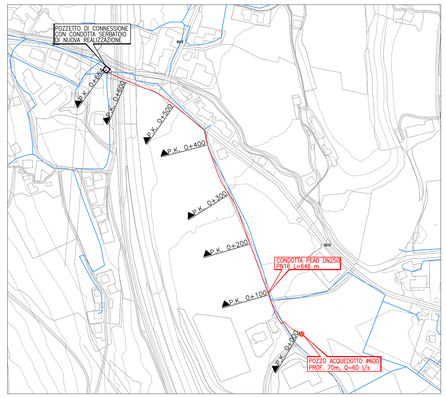

MATERIALI

TERRENO DI RINFIANCO E REINTERRO DEI TUBI
- SABBIA DI CAVA, DI FIUME O DI FRANTOIO CON GRANI DELLE DIMENSIONI COMPRESE FRA 0,05 mm E 2 mm.

TUBI PEAD
- COSTRUZIONE: TUBI INTERNAMENTE ED ESTERNAMENTE LISCI;
- COLORE: BLU O NERO CON LINEE AZZURRE COESTRUSE LONGITUDINALI;
- IMPIEGO: TRASPORTO DI ACQUA POTABILE E DA POTABILIZZARE E/O PER TRASPORTO DI FLUIDI ALIMENTARI, CONFORMI ALLA NORMA UNI EN 12201–2 E ALLA NORMA DM 174/2004;
- ACCESSORI: MANICOTTI DI GIUNZIONE IN PEAD GUARNIZIONI ELASTOMETRICHE E PEZZI SPECIALI (CURVE, RIDUZIONI, CARTELLE, TEE, ECC.);
- INSTALLAZIONE: INTERRATA IN ACCORDO CON LA EN 1295;
- CARATTERISTICHE TECNICHE: RIGIDITÀ ANULARE SN4 4kN/mq;
- RESISTENZA A TRAZIONE MINIMO RICHIESTO DOPO 50 ANNI MRS: 10 MPa;
- MASSA VOLUMICA: ≥960;
- MODULO ELASTICO A FLESSIONE: ≥1100;
- ALLUNGAMENTO ALLA ROTTURA: ≥350%;
- PRESSIONE NOMINALE: PN 16;
- RAPPORTO TRA DIAMETRO ESTERNO E LO SPESSORE DELLA PARETE SDR 11.

TUBI, MENSOLE E SUPPORTI IN ACCIAIO INOX
- COSTRUZIONE: TUBI E PROFILATI IN ACCIAIO INOX AISI 304;
- IMPIEGO: TRASPORTO DI ACQUA POTABILE E DA POTABILIZZARE;
- ACCESSORI: PEZZI SPECIALI (CURVE, TEE, RIDUZIONI, ECC.);
- CARICO DI ROTTURA ALLA TRAZIONE > 515 MPa;
- TENORE CARBONIO 0,04%

TUBI IN GHISA
- TUBI E PEZZI SPECIALI DI GHISA SFEROIDALE CON GIUNTI A BICCHIERE ED ANELLO ELASTICO DI TENUTA COSTITUITO DA ELASTOMERO (QUEST'ULTIMO SECONDO UNI EN 681–1), DIMENSIONI E LUNGHEZZE STANDARD, PER ACQUEDOTTI DI ACQUA POTABILE (UNI EN 545).
- TIPO GIUNZIONE: ANTISFILAMENTO MECCANICO SECONDO DEFINIZIONE DELLA UNI EN 545, CAPITOLO 3.15
- RIVESTIMENTI: INTERNO SECONDO NORMA UNI EN 545 IN MALTA CEMENTIZIA CON CEMENTO D'ALTOFORNO/CEMENTO PORTLAND/CEMENTO ALLUMINOSO. MALTA CEMENTIZIA APPLICATA PER CENTRIFUGAZIONE;
  ESTERNO IN ZINCO, SPESSORE ALMENO 200GR./mq. CON SUCCESSIVO RIVESTIMENTO POLIURETANICO SPESSORE ALMENO 120 μm O DI RESINA EPOSSIDICA OPPURE RIVESTIMENTO ZINCO–ALLUMINIO SPESSORE ALMENO 400gr./mq. CON SUCCESSIVO RIVESTIMENTO EPOSSIDICO SPESSORE ALMENO 70 μm;
- IMPIEGO: TRASPORTO DI ACQUA POTABILE
- INSTALLAZIONE: INTERRATA IN ACCORDO CON LA EN 1295.

NOTA TECNICA: IN NERO SONO INDICATE LE OPERE ESISTENTI, MENTRE IN COLORE ROSSO SONO EVIDENZIATI GLI INTERVENTI DI NUOVA REALIZZAZIONE

SEZIONE SCAVO TIPO
SCALA 1:10

STRADA STERRATA

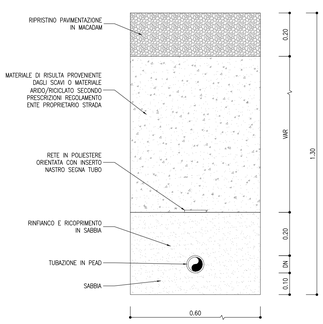

SEZIONE SCAVO TIPO
SCALA 1:10

STRADA ASFALTATA

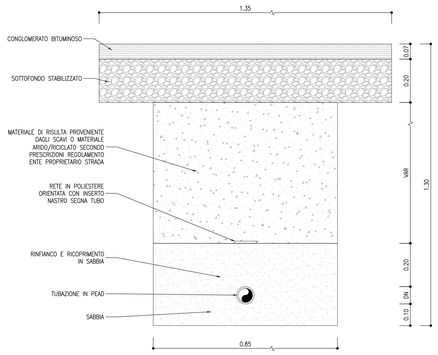

POZZETTO DI CONNESSIONE CON CONDOTTA SERBATOIO DI NUOVA REALIZZAZIONE
SCALA 1:20

SEZIONE B–B

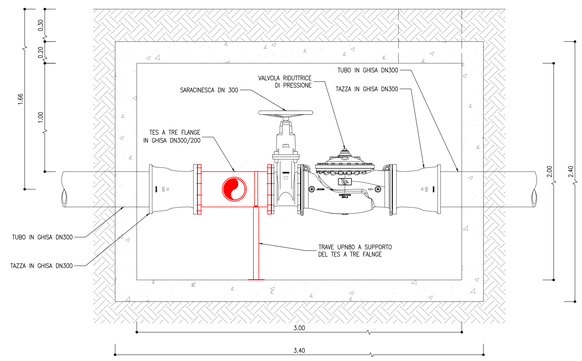

COMMITTENTE:

RFI RETE FERROVIARIA ITALIANA
GRUPPO FERROVIE DELLO STATO ITALIANE

DIREZIONE LAVORI:

ITALFERR
GRUPPO FERROVIE DELLO STATO ITALIANE

APPALTATORE:

webuild / Imprenal
CONSORZIODOLOMITI

PROGETTAZIONE:

MANDATARIA: SWS

MANDANTI: PINI ITALIA; GDP GEOMINE; RFI; SIST Studio di Ingegneria Strutturale Stefano & Bertin

IL DIRETTORE DELLA PROGETTAZIONE:
Ing. Paolo Cucino
Responsabile Progettazione Ferrovie e Opere Ferroviarie
Direttore di Commessa
Dott.Ing. PAOLO CUCINO
ISCRIZIONE ALBO N° 2216

ORDINE DEGLI INGEGNERI DELLA PROV. DI TRENTO
Dott. Ing. PAOLO CUCINO
ISCRIZIONE ALBO N° 2216

PROGETTO ESECUTIVO

PROGETTAZIONE ESECUTIVA ED ESECUZIONE DEI LAVORI DI REALIZZAZIONE DEL LOTTO 1 DEL QUADRUPLICAMENTO DELLA LINEA FERROVIARIA FORTEZZA - VERONA TRATTA "FORTEZZA – PONTE GARDENA"

DISEGNO

09 - IDROLOGIA ED IDRAULICA

B - PROGETTO ACQUEDOTTI INTEGRATIVI

-

Particolari costruttivi sorgente S2 - Tav. 1

APPALTATORE		SCALA:
IL DIRETTORE TECNICO Ing. Pietro Giannattasio		VARIE

COMMESSA	LOTTO	FASE	ENTE	TIPO DOC.	OPERA/DISCIPLINA	PROGR.	REV.
IB0U	1B	E	ZZ	BZ	ID0002	002	C

Rev.	Descrizione	Redatto	Data	Verificato	Data	Approvato	Data	Autorizzato Data
A	Emissione	M. Lutterotti	09/12/2021	D. Nave	31/12/2021	D. Buffa/Ing. Dolomiti	19/01/2022	IL PROGETTISTA P. Cucino
B	Emissione a seguito di indicazioni Committenza	M. Lutterotti	05/07/2022	D. Nave	15/07/2022	D. Buffa/Ing. Dolomiti		ORDINE DEGLI INGEGNERI DELLA PROV. DI TRENTO Dott. Ing. PAOLO CUCINO ISCRIZIONE ALBO N° 2216
C	Emissione a seguito di istruttorie e interlocuzioni	M. Lutterotti	06/01/2023	D. Nave	09/01/2023	D. Buffa/Ing. Dolomiti		20/01/2023

File: IB0U1BEZZBZID0002002C.dwg | n. Elab.: