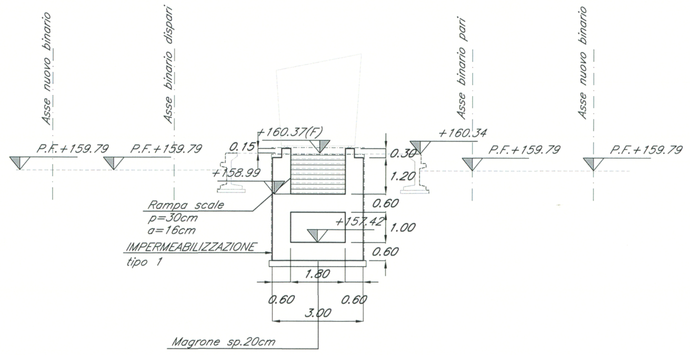

II SEZIONE TRASVERSALE SCALA BANCHINA – LATO SOTTOPASSO PROMISCUO

scala 1:100

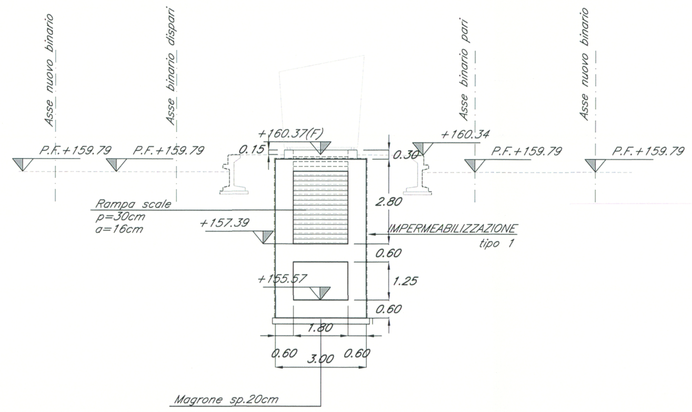

HH SEZIONE TRASVERSALE SCALA BANCHINA – LATO SOTTOPASSO PROMISCUO

scala 1:100

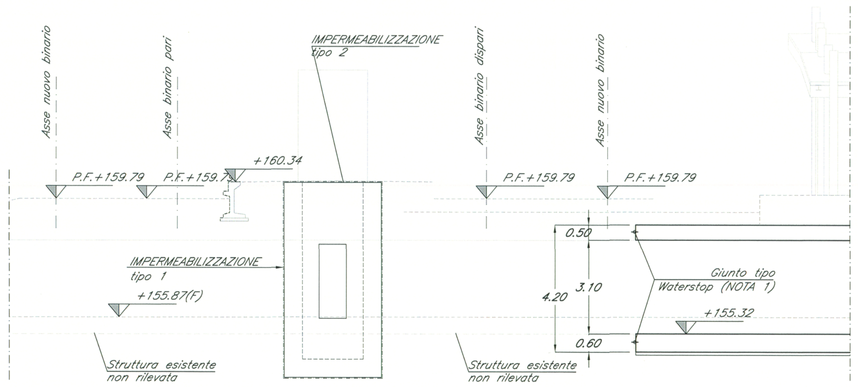

MM SEZIONE LONGITUDINALE ASCENSORE BANCHINA – LATO SOTTOPASSO PROMISCUO

scala 1:100

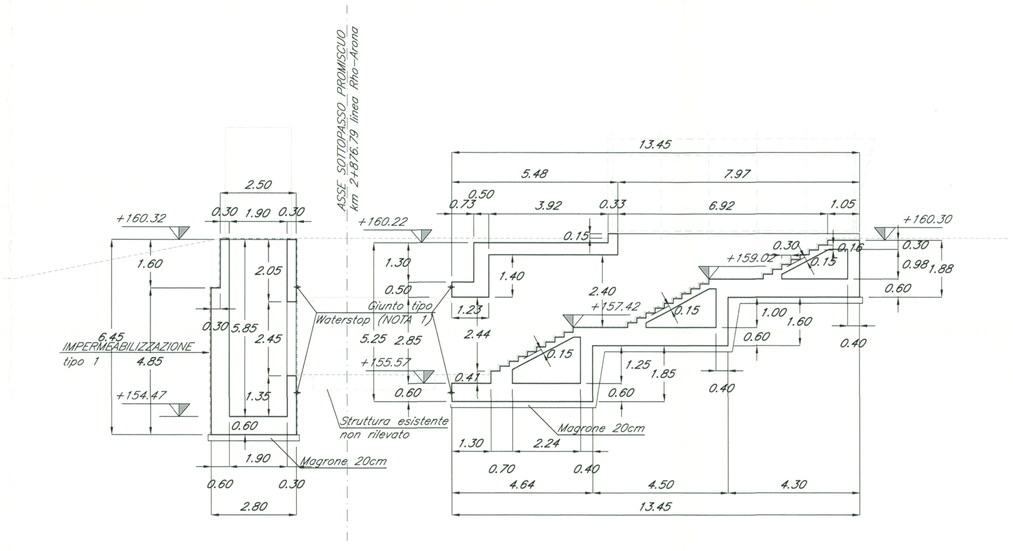

LL SEZIONE LONGITUDINALE SCALE E ASCENSORE BANCHINA – LATO SOTTOPASSO PROMISCUO

scala 1:100

NOTA 1:
L'inserimento del giunto tipo Waterstop (da 400mm) prevede la demolizione di parte della struttura in c.a. esistente mediante idrofresatrice e successiva sigillatura con malta di sutura tipo EMACO.

TABELLA MATERIALI

CALCESTRUZZI

Tipo		Rapporto a/c max	Classe di lavorabilità	Tipo di cemento	Classe di resistenza minima C(fck/Rck)n	Classe di esposizione ambientale (UNI EN 206)	Dmax (mm) (mm)	Campi di impiego
B	3	0.55	S3–S4	CEM IVV	C28/35	XA1	---	– Canalette portacavi prefabbricate – Cunette prefabbricate – Elementi prefabbricati senza funzioni strutturali
C	1	0.55	S4–S5	CEM IVV	C28/35	XC3	20	– Impalcati in c.a. ordinari – Soletta in c.a. gettata in opera in elevazione – Predalle
	2	0.55	S3–S4	CEM IVV	C28/35	XC3	25	– Pile e spalle – Baggioli e pulvini – Strutture in c.a. in elevazione
	E	0.55	S3–S4	CEM IIIVV	C28/35	XA1	25	– Scatolari e tombini a sezione non circolare con luce ≤ 5 m – Tombini circolari
G	1	0.55	S3–S4	CEM IIIVV	C28/35	XC3	25	– Muri di controripa e sottoscarpa in c.a. (armatura ≥ 30 Kg/mc)
	2	0.60	S3–S4	CEM IIIVV	C25/30	XC2	25	– Muri controripa/sottoscarpa debolmente armati (armatura<30 Kg/mc) o non armati – Solettoni di fondo – Fondazioni armate – Rivestimenti di tubazioni
	4	0.60	S3–S4	CEM IIIVV	C25/30	XC2	---	– Cunette gettate in opera, canalette e cordoli
H	1	0.60	S4–S5	CEM IIIVV	C25/30	XC2	32	– Pali DI perdite e opere di sostegno, diaframmi e relativi cordoli di collegamento gettati in opera
	2	0.60	S4–S5	CEM IIIVV	C25/30	XC2	32	– Pali di fondazione gettati in opera
I	---	---	CEM IVV	C12/15	X0	---	– Magrone di pulizia, riempimento o livellamento	

ACCIAIO

ACCIAIO IN BARRE PER GETTI E RETI ELETTROSALDATE	Fe9444 Controllato SALDABILE – fyk ≥ 430 N/mm2 fsk = tensione caratteristica di snervamento – ftk ≥ 540 N/mm2 ftk = tensione caratteristica di rottura – (ft/fy)k ≥ 1.35 fy = tensione di snervamento; – (fy/fy0)max ≤1.3 ft = tensione di rottura; Tensione ammissibile di compressione e trazione omnidirezionale: ma,adm = 255 N/mm2
ACCIAIO PER CARPENTERIA METALLICA	FE 430
ACCIAIO ARMONICO DI TIPO STABILIZZATO	fptk 1855 MPa – fp(1)k 1640 MPa
ACCIAIO PER ARMATURA MICROPALI	FE 430 B
BULLONI	– Viti di classe 8.8 secondo UNI EN ISO 898 parte I, per le dimensioni EN 14399–4 (UNI 5712) – Dadi di classe 8 secondo UNI EN 20898 parte II, per le dimensioni EN 14399–4 (UNI 5713) – Rosette in acciaio C50 (UNI EN 10083) temperato e rinvenuto HRC 32,40, EN 14399–6 (UNI 5714) – Gioco foro bullone nel rispetto della CNR 10011/88 – Coppia di serraggio secondo CNR 10011/88 se non diversamente specificato
TIRAFONDI	– Barra interamente filettata con filettatura metrica ISO a passo grosso, di caratteristiche meccaniche di classe 8.8 secondo UNI EN ISO 898 parte I – Dadi con caratteristiche meccaniche di classe 8 secondo UNI EN 20898 parte II, UNI 5588 – Rosette in acciaio C50 (UNI EN 10083) temperato e rinvenuto HRC 32,40, ISO 7089 – Coppia di serraggio secondo CNR 10011/88 se non diversamente specificato
SALDATURE	– classe 1: EURISOL tipo 142/XL3

DIMENSIONE SALDATURE A CORDONI D'ANGOLO (SALVO DIVERSA INDICAZIONE):

SALDATURE ESEGUITE E CONTROLLATE NEL RISPETTO DELLA ISTRUZIONE FS 44/5 Rev.A DEL 20.10.99

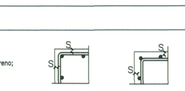

$B = 0.7 \times T2$

NOTE GENERALI

Rivestimenti protettivi:
Zincatura a caldo in accordo alla norma UNI EN ISO 1461
Verniciatura secondo Istruzione FS 44/V
Prove sui materiali:
La costruzione delle strutture dovrà essere eseguita nel rispetto delle specifiche d'istruzione tecnico FS 44/M – REV.A del 10–04–10

COPRIFERRO NETTO

– PALI DI FONDAZIONE E PARATE	s=8.0 cm
– STRUTTURE A CONTATTO CON IL TERRENO	s=5.0 cm
– PILE E SPALLE	s=4.0 cm – per le superfici lapezionabili;
	s=4.0 cm – per i fratti a contatto con i terreno;
– SETTI E SOLETTE IN ELEVAZIONE	s=3.5 cm
– SOLETTE PER IMPALCATI DEI PONTI	s=3.5 cm – estradosso
	s=3.0 cm – intradosso

INCIDENZE ARMATURE [kg / m³]

- **SETTI SCALA 125**
- **FONDAZIONE SCALA 175**
- **SETTI ASCENSORI 110**
- **FONDAZIONE ASCENSORE 110**

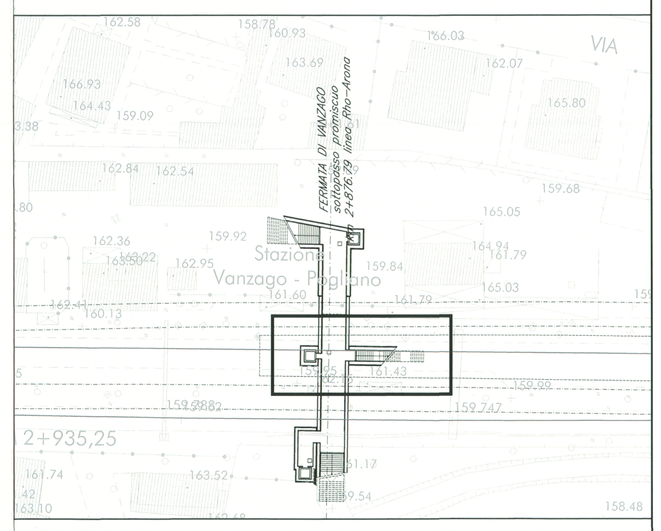

KEYPLAN

scala 1:500

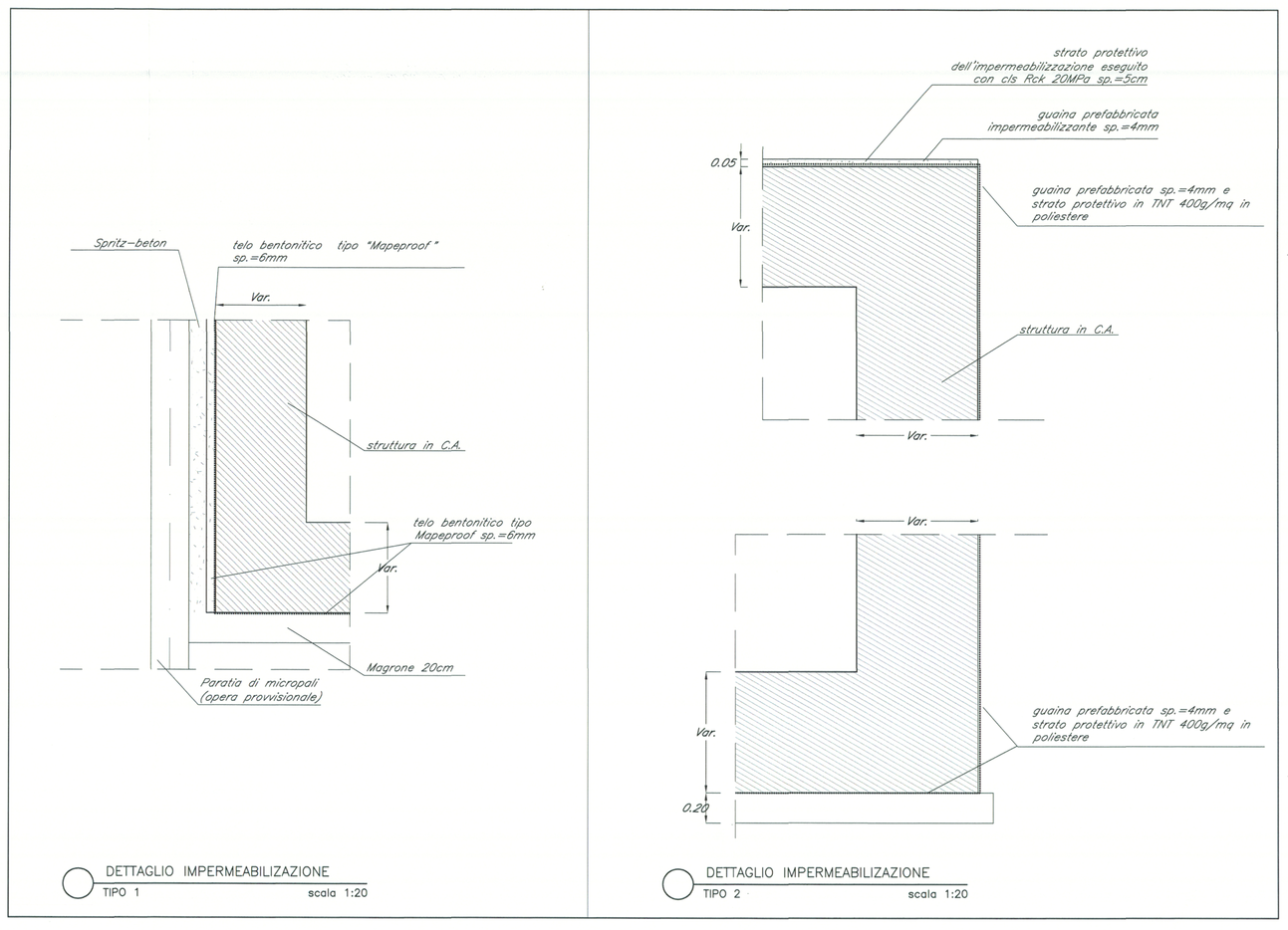

DETTAGLIO IMPERMEABILIZZAZIONE
TIPO 1 scala 1:20

DETTAGLIO IMPERMEABILIZZAZIONE
TIPO 2 scala 1:20

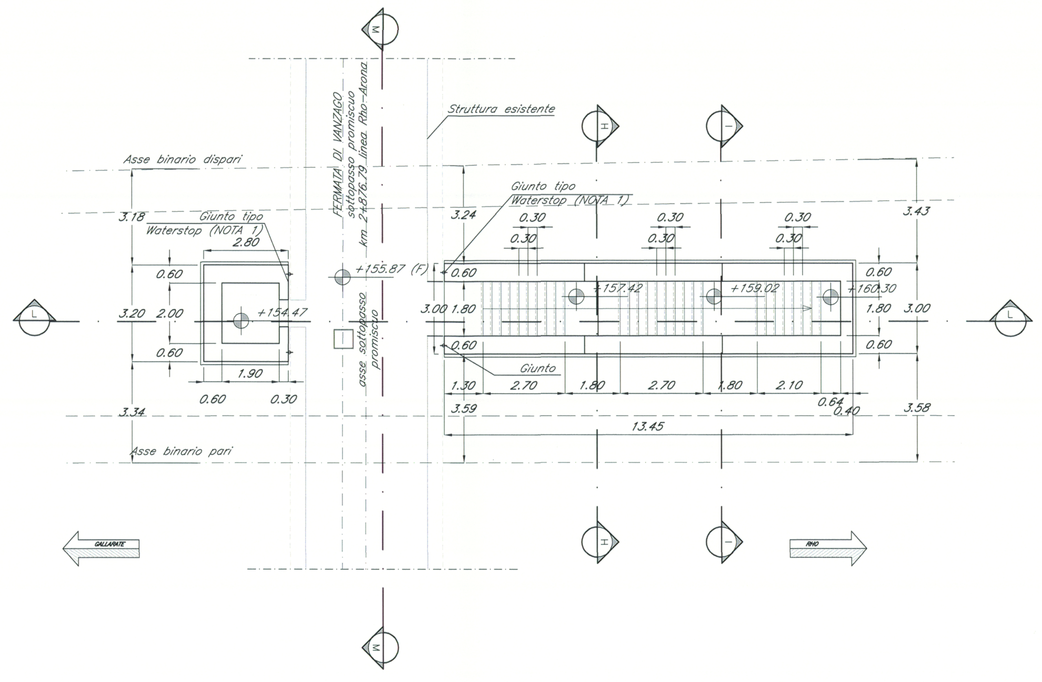

CARPENTERIA SCALE E ASCENSORE BANCHINA – LATO SOTTOPASSO PROMISCUO

scala 1:100

COMMITTENTE:

RFI RETE FERROVIARIA ITALIANA
GRUPPO FERROVIE DELLO STATO

PROGETTAZIONE:

ITALFERR
GRUPPO FERROVIE DELLO STATO

INFRASTRUTTURE FERROVIARIE STRATEGICHE DEFINITE DALLA LEGGE OBIETTIVO N. 443/01

DIREZIONE TECNICA - U.O. URBANISTICA, ARCHITETTURA E DESIGN

PROGETTO DEFINITIVO PER APPALTO INTEGRATO

POTENZIAMENTO DELLA LINEA RHO-ARONA. TRATTA RHO-GALLARATE QUADRUPLICAMENTO RHO-PARABIAGO E RACCORDO Y

FV02 - FERMATA DI VANZAGO - REALIZZAZIONE NUOVA FERMATA

ELABORATI DI PROGETTO STRUTTURALE

Scale e ascensore banchina - carpenteria e sezioni - sottopasso promiscuo

SCALA : 1:100

COMMESSA	LOTTO	FASE	ENTE	TIPO DOC.	OPERA/DISCIPLINA	PROGR.	REV.
MDL1	12	D	44	BA	FV0200	005	A

Revis.	Descrizione	Redatto	Data	Verificato	Data	Approvato	Data	Autorizzato / Data
A	Emissione Esecutiva	A. Ingletti	Ott.2010	C. Fiorucci	Ott.2010	S. Borelli	Ott.2010	

ITALFERR S.p.A. U.O. Tecnica Dott. Ing. Stefano Borelli Ordine degli Ingegneri di Roma n. 12345

File: MDL100D44BAFV0200005A n. Elab.: -