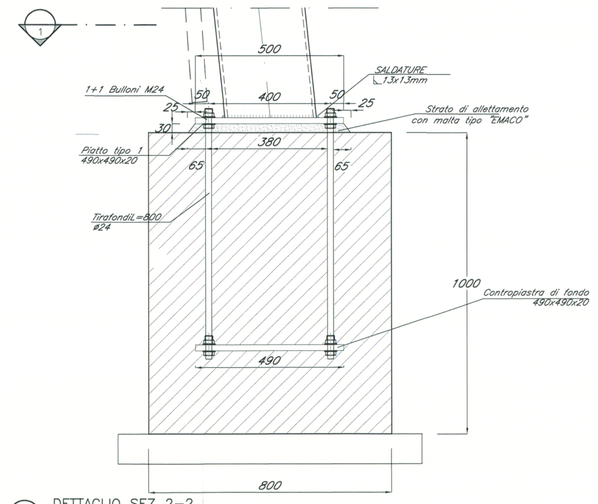

1 DETTAGLIO SEZ 2–2
scala 1:10

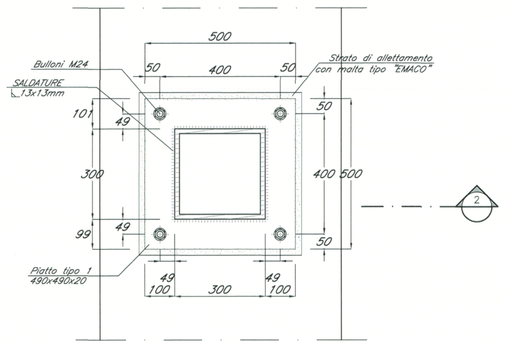

1 DETTAGLIO SEZ 1–1
scala 1:10

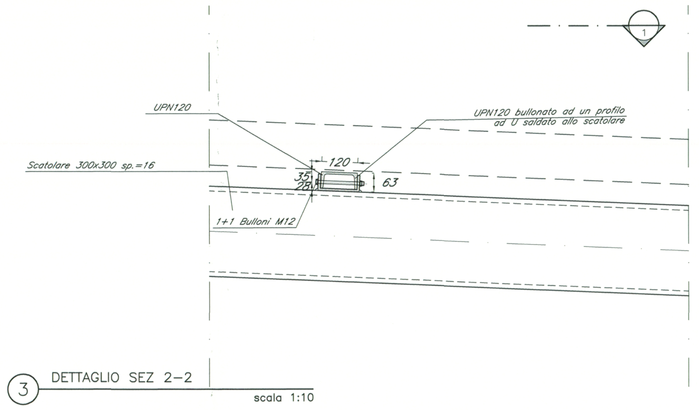

3 DETTAGLIO SEZ 2–2
scala 1:10

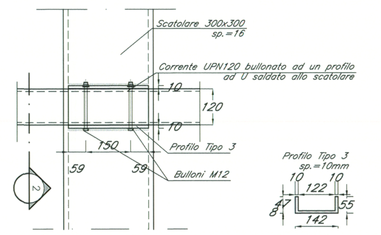

3 DETTAGLIO VISTA 1–1
scala 1:10

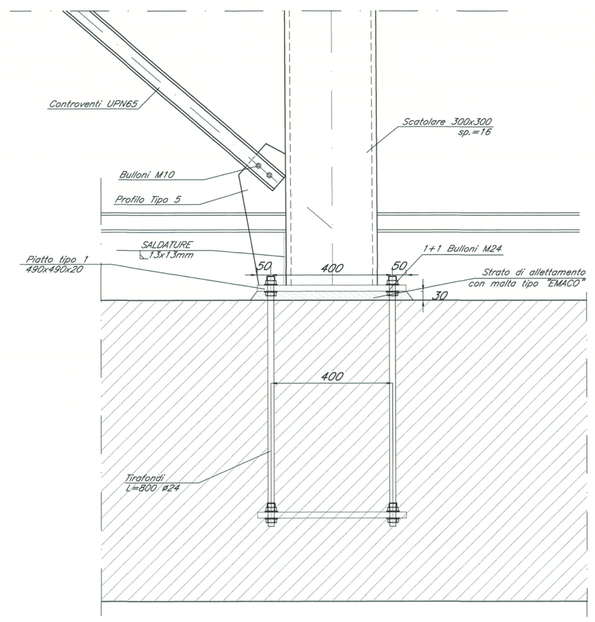

5 DETTAGLIO
scala 1:10

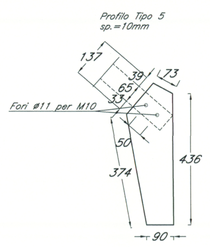

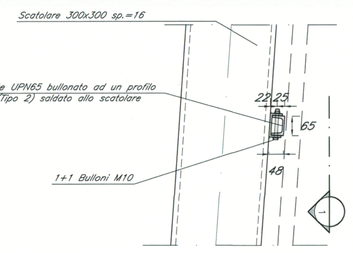

2 DETTAGLIO SEZ 2–2
scala 1:10

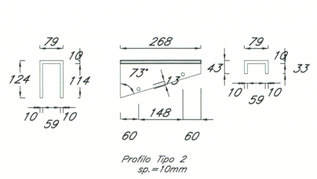

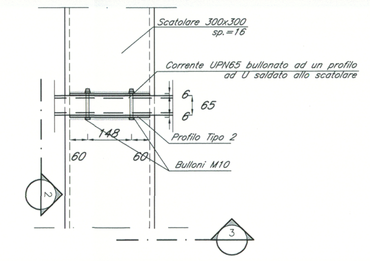

2 DETTAGLIO VISTA 1–1
scala 1:10

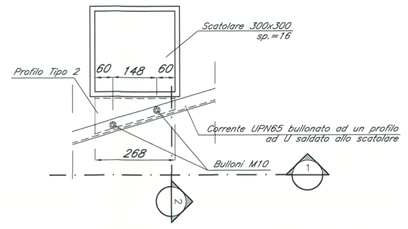

2 DETTAGLIO VISTA 3–3
scala 1:10

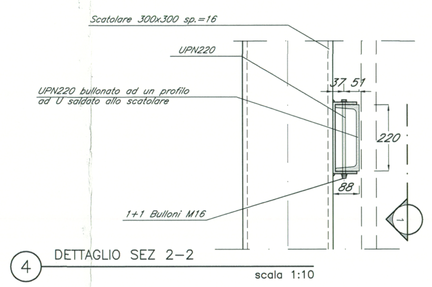

4 DETTAGLIO SEZ 2–2
scala 1:10

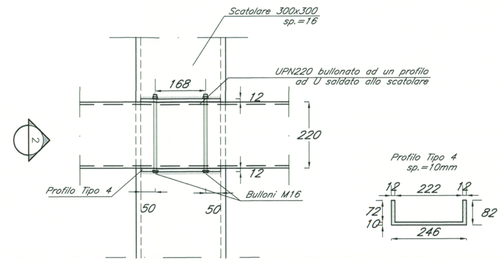

4 DETTAGLIO VISTA 1–1
scala 1:10

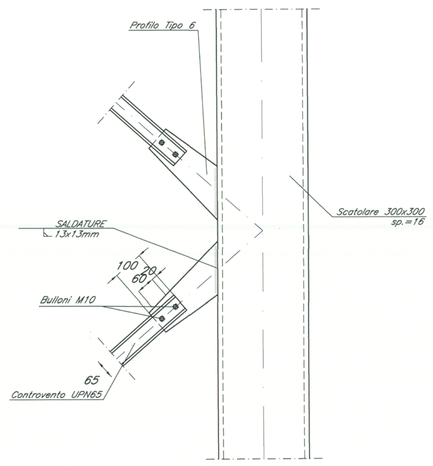

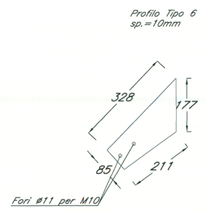

6 DETTAGLIO VISTA 1–1
scala 1:10

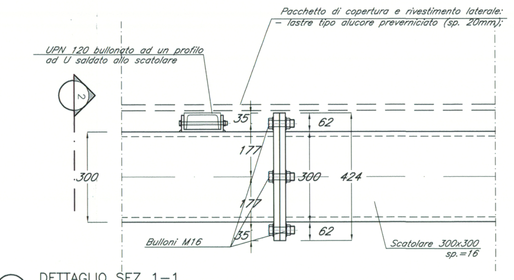

7 DETTAGLIO SEZ 1–1
scala 1:10

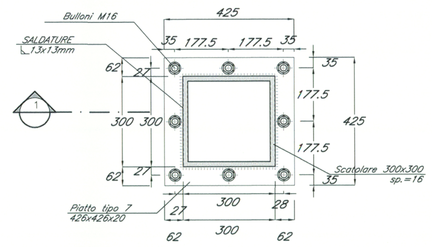

7 DETTAGLIO VISTA 2–2
scala 1:10

TABELLA MATERIALI

CALCESTRUZZI

Tipo		Rapporto a/c max	Classe di lavorabilità	Tipo di cemento	Classe di resistenza minima C20/25(Rck)=	Classe di esposizione ambientale (UNI EN 206)	Dmax (mm) (mm)	Campi di impiego
B	3	0.55	S3–S4	CEM I÷V	C28/35	XA1	---	– Cunette portacavi prefabbricate – Cunette prefabbricate – Elementi prefabbricati senza funzioni strutturali
C	1	0.55	S4–S5	CEM I÷V	C28/35	XC3	20	– Impalcati in c.a. ordinari – Solette in c.a. gettate in opera in elevazione – Predalle
	2	0.55	S3–S4	CEM I÷V	C28/35	XC3	25	– Pile e spalle – Baggioli e pulvini – Strutture in c.a. in elevazione
	E	0.55	S3–S4	CEM III÷V	C28/35	XA1	25	– Scatolari e tombini a sezione non circolare con luce ≤ 5 m – Tombini circolari
G	1	0.55	S3–S4	CEM III÷V	C28/35	XC3	25	– Muri di contenimento e sottoscarpe in c.a. (armatura ≥ 30 Kg/mc)
	2	0.60	S3–S4	CEM III÷V	C25/30	XC2	25	– Muri controripa/sottoscarpe debolmente armati (armatura<30 Kg/mc) o non armati – Solettoni di fondo – Fondazioni armate – Rivestimenti di tubazioni
	4	0.60	S3–S4	CEM III÷V	C25/30	XC2	---	– Cunette gettate in opera, canalette e cordoli
H	1	0.60	S4–S5	CEM III÷V	C25/30	XC2	32	– Pali (di pensile e opere di sostegno), diaframmi e relativi cordoli di collegamento gettati in opera
	2	0.60	S4–S5	CEM III÷V	C25/30	XC2	32	– Pali di fondazione gettati in opera
I	---	---	---	CEM I÷V	C12/15	X0	---	– Magrone di pulizia, riempimento e livellamento

ACCIAIO

ACCIAIO IN BARRE PER GETTI E RETI ELETTROSALDATE	FeB44k Controllato SALDABILE – fyk = 430 N/mm2 fyk = tensione caratteristica di snervamento; – ftk = 540 N/mm2 ftk = tensione caratteristica di rottura; – (ft/fy)k = 1.13 fy = tensione di snervamento; – (fy/fy)medio ≤1.3 ft = tensione di rottura; Tensione massima di compressione e trazione ammissibile: σsadm = 255 N/mm2
ACCIAIO PER CARPENTERIA METALLICA	FE 430
ACCIAIO ARMONICO DI TIPO STABILIZZATO	fptk 1855 MPa – fp(1)k 1640 MPa
ACCIAIO PER ARMATURA MICROPALI	FE 430 B
BULLONI	– Viti di classe 8.8 secondo UNI EN ISO 898 parte I, per le dimensioni EN 14399–4 (UNI 5712) – Dadi di classe 8 secondo UNI EN 20898 parte II, per le dimensioni EN 14399–4 (UNI 5713) – Rosette in acciaio C50 (UNI EN 10083) temperato e rinvenuto HRC 32;40, EN 14399–5 (UNI 5714) – Gioco foro bullone nel rispetto della CNR 10011/88 – Coppie di serraggio secondo CNR 10011/88 se non diversamente specificato
TIRAFONDI	– Barre interamente filettate con filettatura metrica ISO a passo grosso, di caratteristiche meccaniche di classe 8.8 secondo UNI EN ISO 898 parte I – Dadi con caratteristiche meccaniche di classe 8 secondo UNI EN 20898 parte II, UNI 5588 – Rosette in acciaio C50 (UNI EN 10083) temperato e rinvenuto HRC 32;40, ISO 7089 – Coppie di serraggio secondo CNR 10011/88 se non diversamente specificato
SALDATURE DIMENSIONE SALDATURE A CORDONI D'ANGOLO (SALVO DIVERSA INDICAZIONE): SALDATURE ESEGUITE E CONTROLLATE NEL RISPETTO DELLA ISTRUZIONE FS 44/S Rev.A DEL 20.10.99	classe 1 (saldature tipo SM,TL1)

$B = 0.7 \times T2$

NOTE GENERALI

Rivestimenti protettivi:
Zincatura a caldo in accordo alla normo UNI EN ISO 1461
Verniciatura secondo istruzione FS 44/V
Prove sui materiali:
La costruzione delle strutture dovrà essere eseguita nel rispetto delle specifiche d'istruzione tecnica FS 44/M – REVA del 10–04–10

COPRIFERRO NETTO

– PALI DI FONDAZIONE E PARATE	s=6.0 cm
– STRUTTURE A CONTATTO CON IL TERRENO	s=4.0 cm
– PILE E SPALLE	s=3.5 cm – per le superfici ispezionabili;
	s=4.0 cm – per i tratti a contatto con il terreno;
– SETTI E SOLETTE IN ELEVAZIONE	s=3.5 cm
– SOLETTE PER IMPALCATO DEI PONTI	s=3.5 cm – estradosso
	s=3.0 cm – intradosso

COMMITTENTE:

RFI RETE FERROVIARIA ITALIANA
GRUPPO FERROVIE DELLO STATO

PROGETTAZIONE:

ITALFERR
GRUPPO FERROVIE DELLO STATO

INFRASTRUTTURE FERROVIARIE STRATEGICHE DEFINITE DALLA LEGGE OBIETTIVO N. 443/01

DIREZIONE TECNICA - U.O. URBANISTICA, ARCHITETTURA E DESIGN

PROGETTO DEFINITIVO PER APPALTO INTEGRATO

POTENZIAMENTO DELLA LINEA RHO-ARONA. TRATTA RHO-GALLARATE QUADRUPLICAMENTO RHO-PARABIAGO E RACCORDO Y

FV02 - FERMATA DI VANZAGO - REALIZZAZIONE NUOVA FERMATA

ELABORATI DI PROGETTO STRUTTURALE

Particolari costruttivi copertura ingresso sud - lato sottopasso promiscuo

SCALA: 1:10

COMMESSA	LOTTO	FASE	ENTE	TIPO DOC.	OPERA/DISCIPLINA	PROGR.	REV.
MDL1	12	D	44	BK	FV0200	001	A

Revis.	Descrizione	Redatto	Data	Verificato	Data	Approvato	Data	Autorizzato / Data
A	Emissione Esecutiva	A. Inglietti	Ott 2010	C. Franciosi F. Messina	Ott 2010	S. Borelli	Ott 2010	Dott. Ing. Luigi Evangelista Ordine degli Ingegneri della Provincia di Roma n. 20892

File: MDL112D44BKFV0200001A n. Elab.: -