SEZIONE B–B
SCALA 1:50

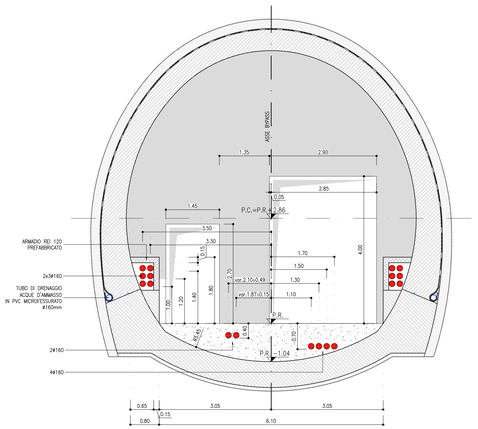

SEZIONE C–C
SCALA 1:50

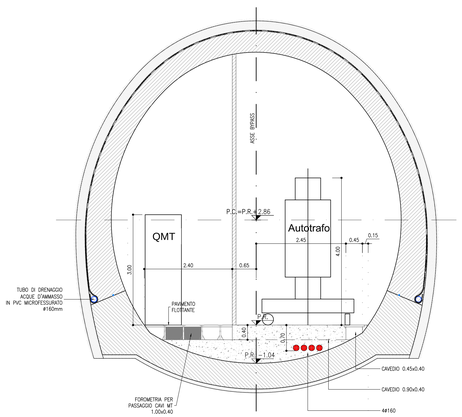

SEZIONE A–A
SCALA 1:50

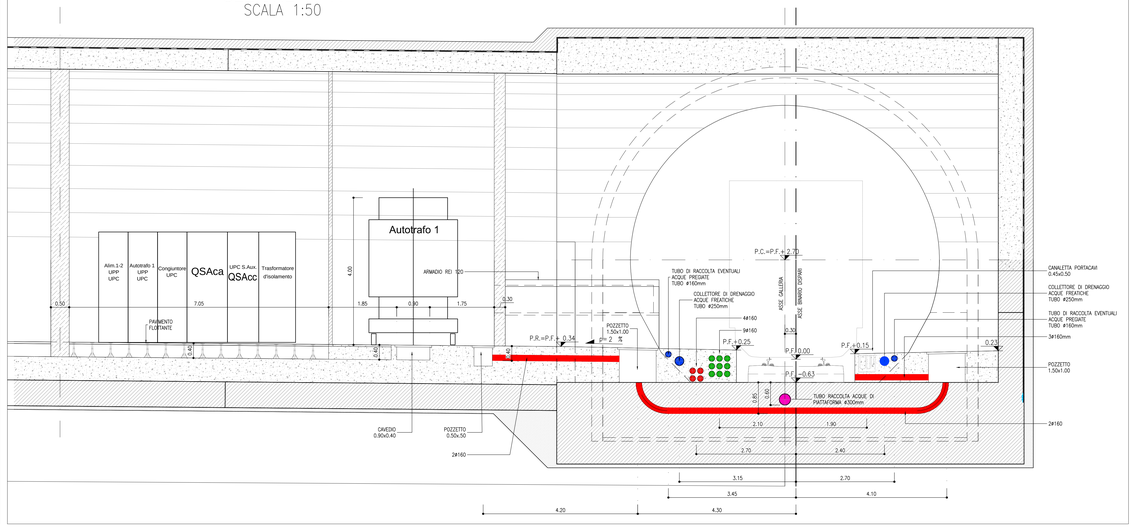

KEY–PLAN sc.1:100000

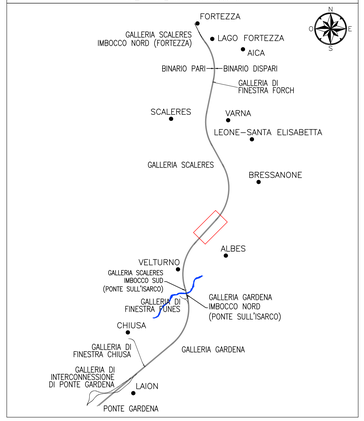

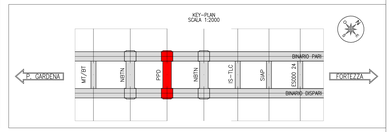

PIANTA BYPASS TECNOLOGICO – PPD
SCALA 1:50

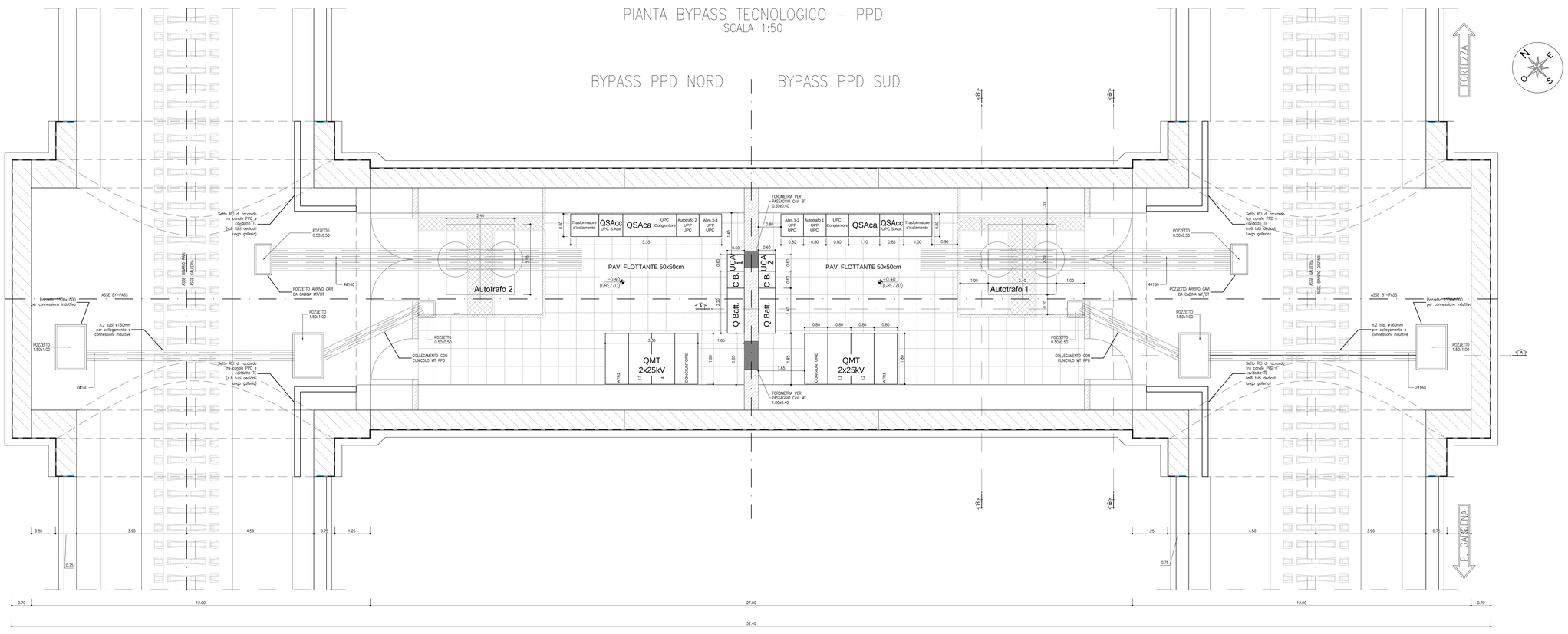

LEGENDA	
QMT	Quadro di media tensione
CDZ	Armadi per il condizionamento (computati dagli specialisti meccanico, non oggetto di computo)
C.B.	Carica batterie
Q. Batt.	Quadro batterie
QSAcc Inverter	Quadro Servizi Ausiliari corrente continua Inverter
QSAcc	Quadro Servizi Ausiliari corrente continua
QSAca	Quadro Servizi Ausiliari corrente alternata
UCA	Unità Centrale di Automazione
AUTOTRAFO	AUTOTRASFORMATORE IN RESINA 12MVA 50/25kV - 50Hz - I0
UPC	Unità periferica di controllo e automazione
UPP	Unità periferica di protezione

Note:
- Il monitor e la tastiera si trovano nel rack contenente l'UCA
- Le pareti del locale autotrasformatore saranno realizzate in carpenteria in rete metallica.
- La porta per l'ingresso dell'autotrasformatore sarà di dimensioni 2,60mx4,5m. Inoltre si segnala che l'apertura di tale porta, sarà interbloccata con il sezionatore del QMT 2x25kV

COMMITTENTE:

RFI RETE FERROVIARIA ITALIANA
GRUPPO FERROVIE DELLO STATO ITALIANE

DIREZIONE LAVORI:

ITALFERR
GRUPPO FERROVIE DELLO STATO ITALIANE

APPALTATORE:

webuild — Impleni
CONSORZIODODOLOMITI

PROGETTAZIONE:

MANDATARIA: SWS

MANDANTI: PINI ITALIA; GDP GEOMINE; ILFRI; SISI

IL DIRETTORE DELLA PROGETTAZIONE:
Ing. Paolo Cuomo
Dott. Geologo Paolo Ricci
ORDINE DEGLI INGEGNERI DELLA PROVINCIA DI TRENTO N. 2141
Dott. Geologo Paolo Ricci
ORDINE DEI GEOLOGI DEL TRENTINO N. 29
Dott. Agronomo Gianluca Giovannini
ORDINE AGRONOMI E FORESTALI DI TRENTO N. 220

PROGETTO ESECUTIVO

PROGETTAZIONE ESECUTIVA ED ESECUZIONE DEI LAVORI DI REALIZZAZIONE DEL LOTTO 1 DEL QUADRUPLICAMENTO DELLA LINEA FERROVIARIA FORTEZZA - VERONA TRATTA "FORTEZZA – PONTE GARDENA"

DISEGNO
13 - IMPIANTI SSE / PPD / CAB TE
BYPASS TECNOLOGICO - PPD
-
Layout disposizione apparecchiature

APPALTATORE
IL DIRETTORE TECNICO
Ing. Paolo Cuomo

SCALA: 1:50

COMMESSA	LOTTO	FASE	ENTE	TIPO DOC.	OPERA/DISCIPLINA	PROGR.	REV.
I B0U	1B	E	ZZ	PB	SE0300	001	B

Rev.	Descrizione	Redatto	Data	Verificato	Data	Approvato	Data	Autorizzato Data
A	Emissione	G. Ramarro	09/12/2021	D. Gamone	31/12/2021	D. Buttafoco (Dolomiti)	19/01/2022	IL PROGETTISTA Ing. M. Calore
B	Variante	G. Ramarro	05/12/2022	D. Gamone	06/12/2022	D. Buttafoco (Dolomiti)	07/12/2022	29/01/2022

File: IB0U1BEZZPBSE0300001B.dwg — n. Elab.: