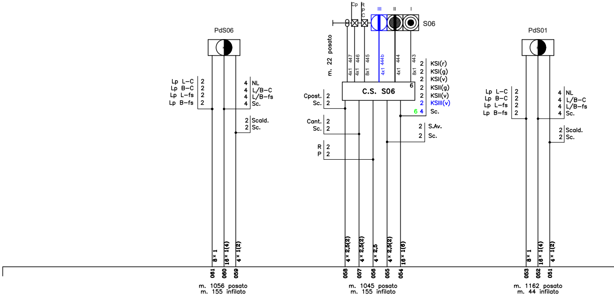
PdS06
Lp L−C 2
Lp B−C 2
Lp L−fs 2
Lp B−fs 2
4 NL
4 L/B−C
4 L/B−fs
4 Sc.
2 Scald.
2 Sc.
Cp
R P C
III
II
I
S06
m. 22 posato
4x1 447
4x1 446
8x1 445
4x1 444b
4x1 444
8x1 443
C.S. S06
6
2 KSI(r)
2 KSI(g)
2 KSI(v)
2 KSII(g)
2 KSII(v)
2 KSIII(v)
6 4 Sc.
Cpost. 2
Sc. 2
Cant. 2
Sc. 2
R 2
P 2
2 S.Av.
2 Sc.
PdS01
Lp L−C 2
Lp B−C 2
Lp L−fs 2
Lp B−fs 2
4 NL
4 L/B−C
4 L/B−fs
4 Sc.
2 Scald.
2 Sc.
8 × 1
16 × 1(4)
4 × 1(2)
061
060
059
m. 1056 posato
m. 155 infilato
4 × 2,5(2)
4 × 2,5(2)
4 × 2,5
4 × 2,5(2)
16 × 1(6)
058
057
056
055
054
m. 1045 posato
m. 155 infilato
8 × 1
16 × 1(4)
4 × 1(2)
053
052
051
m. 1162 posato
m. 44 infilato

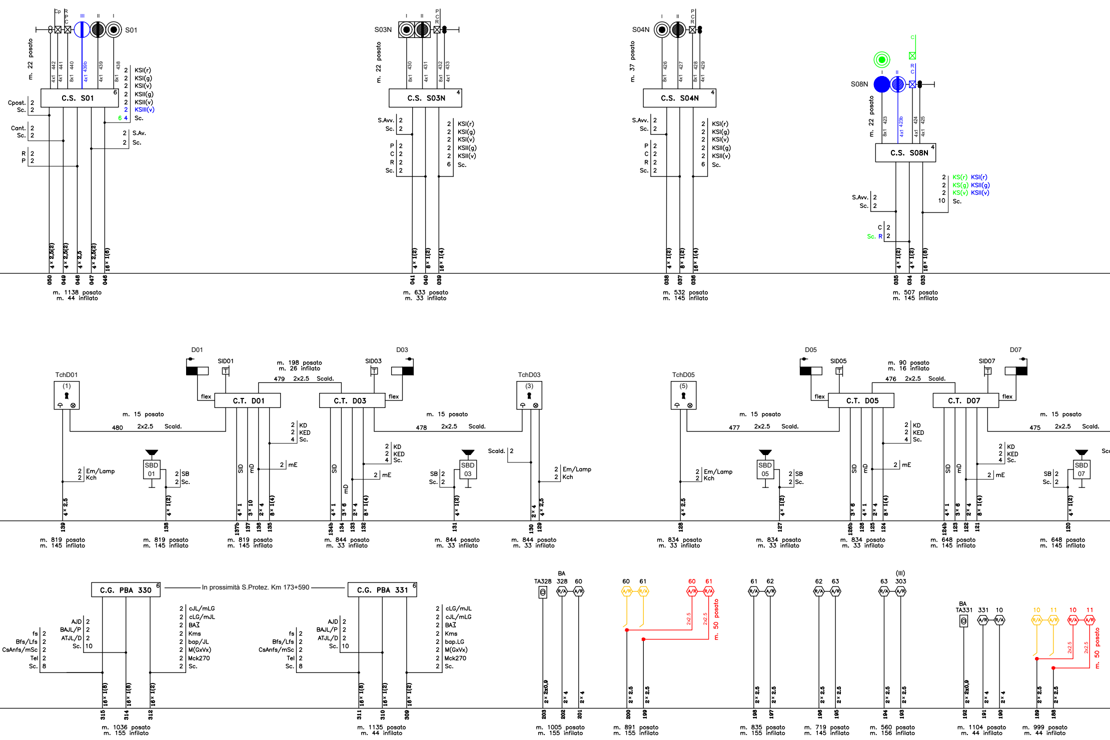
S01
Cp
R P C
III
II
I
m. 22 posato
4x1 442
4x1 441
8x1 440
4x1 439b
4x1 439
8x1 438
C.S. S01
6
2 KSI(r)
2 KSI(g)
2 KSI(v)
2 KSII(g)
2 KSII(v)
2 KSIII(v)
6 4 Sc.
Cpost. 2
Sc. 2
Cant. 2
Sc. 2
R 2
P 2
2 S.Av.
2 Sc.
4 × 2,5(2)
4 × 2,5(2)
4 × 2,5
4 × 2,5(2)
16 × 1(6)
050 049 048 047 046
m. 1138 posato
m. 44 infilato
S03N
I II P C R
m. 22 posato
8x1 430
4x1 431
8x1 432
4x1 433
C.S. S03N
4
S.Avv. 2
Sc. 2
P 2
C 2
R 2
Sc. 2
2 KSI(r)
2 KSI(g)
2 KSI(v)
2 KSII(g)
2 KSII(v)
6 Sc.
4 × 1(2)
8 × 1(2)
16 × 1(4)
041 040 039
m. 633 posato
m. 33 infilato
S04N
I II P C R
m. 37 posato
8x1 426
4x1 427
8x1 428
4x1 429
C.S. S04N
4
S.Avv. 2
Sc. 2
P 2
C 2
R 2
Sc. 2
2 KSI(r)
2 KSI(g)
2 KSI(v)
2 KSII(g)
2 KSII(v)
6 Sc.
4 × 1(2)
8 × 1(2)
16 × 1(4)
038 037 036
m. 532 posato
m. 145 infilato
S08N
C
R C
I II
m. 22 posato
8x1 423
4x1 423b
4x1 424
4x1 425
C.S. S08N
4
2 KS(r) KSI(r)
2 KS(g) KSII(g)
2 KS(v) KSII(v)
10 Sc.
S.Avv. 2
Sc. 2
C 2
Sc. R 2
4 × 1(2)
4 × 1(2)
16 × 1(8)
035 034 033
m. 507 posato
m. 145 infilato
TchD01
(1)
D01
SID01
flex
C.T. D01
m. 198 posato
m. 26 infilato
479 2x2.5 Scald.
SID03
D03
C.T. D03
flex
TchD03
(3)
m. 15 posato
480 2x2.5 Scald.
m. 15 posato
478 2x2.5 Scald.
2 Em/Lamp
2 Kch
SBD 01
2 SB
2 Sc.
SID
mD
2 mE
2 KD
2 KED
4 Sc.
SID
mD
2 mE
2 KD
2 KED
4 Sc.
SB 2
Sc. 2
SBD 03
Scald. 2
2 Em/Lamp
2 Kch
4 × 2,5
4 × 1(2)
4 × 1
3 × 10
2 × 4
8 × 1(4)
4 × 1
3 × 6
2 × 4
8 × 1(4)
4 × 1(2)
2 × 4
4 × 2,5
139 138 137b 137 136 135 134b 134 133 132 131 130 129
m. 819 posato
m. 145 infilato
m. 819 posato
m. 145 infilato
m. 819 posato
m. 145 infilato
m. 844 posato
m. 33 infilato
m. 844 posato
m. 33 infilato
m. 844 posato
m. 33 infilato
TchD05
(5)
D05
SID05
flex
C.T. D05
m. 90 posato
m. 16 infilato
476 2x2.5 Scald.
SID07
D07
C.T. D07
flex
m. 15 posato
477 2x2.5 Scald.
m. 15 posato
475 2x2.5 Scald.
2 Em/Lamp
2 Kch
SBD 05
2 SB
2 Sc.
SID
mD
2 mE
2 KD
2 KED
4 Sc.
SID
mD
2 mE
2 KD
2 KED
4 Sc.
SB 2
Sc. 2
SBD 07
Sc
4 × 2,5
4 × 1(2)
3 × 6
4 × 1
2 × 4
8 × 1(4)
4 × 1
3 × 6
2 × 4
8 × 1(4)
4 × 1(2)
128 127 126b 126 125 124 124b 123 122 121 120
m. 834 posato
m. 33 infilato
m. 834 posato
m. 33 infilato
m. 834 posato
m. 33 infilato
m. 648 posato
m. 145 infilato
m. 648 posato
m. 145 infilato
C.G. PBA 330
6
In prossimità S.Protez. Km 173+590
C.G. PBA 331
6
AJD 2
BAJL/P 2
ATJL/D 2
Sc. 10
fs 2
Bfs/Lfs 2
CsAnfs/mSc 2
Tel 2
Sc. 8
2 cJL/mLG
2 cLG/mJL
2 BAƷ
2 Kms
2 bap/JL
2 M(GxVx)
2 Mck270
2 Sc.
AJD 2
BAJL/P 2
ATJL/D 2
Sc. 10
fs 2
Bfs/Lfs 2
CsAnfs/mSc 2
Tel 2
Sc. 8
2 cLG/mJL
2 cJL/mLG
2 BAƷ
2 Kms
2 bap.LG
2 M(GxVx)
2 Mck270
2 Sc.
16 × 1(8)
16 × 1(8)
16 × 1(2)
16 × 1(8)
16 × 1(2)
16 × 1(2)
315 314 312 311 310 309
m. 1036 posato
m. 155 infilato
m. 1135 posato
m. 44 infilato
BA
TA328 328 60
60 61
60 61
2x2,5
2x2,5
m. 50 posato
61 62
62 63
(III)
63 303
BA
TA331 331 10
10 11
10 11
2x2,5
2x2,5
m. 50 posato
2 × 2x0,9
2 × 4
2 × 4
2 × 2,5
2 × 2,5
2 × 2,5
2 × 2,5
2 × 2,5
2 × 2,5
2 × 2,5
2 × 2,5
2 × 2x0,9
2 × 4
2 × 4
2 × 2,5
2 × 2,5
203 202 201 200 199 198 197 196 195 194 193 192 191 190 189 188
m. 1005 posato
m. 155 infilato
m. 891 posato
m. 155 infilato
m. 835 posato
m. 155 infilato
m. 719 posato
m. 145 infilato
m. 560 posato
m. 156 infilato
m. 1104 posato
m. 44 infilato
m. 999 posato
m. 44 infilato

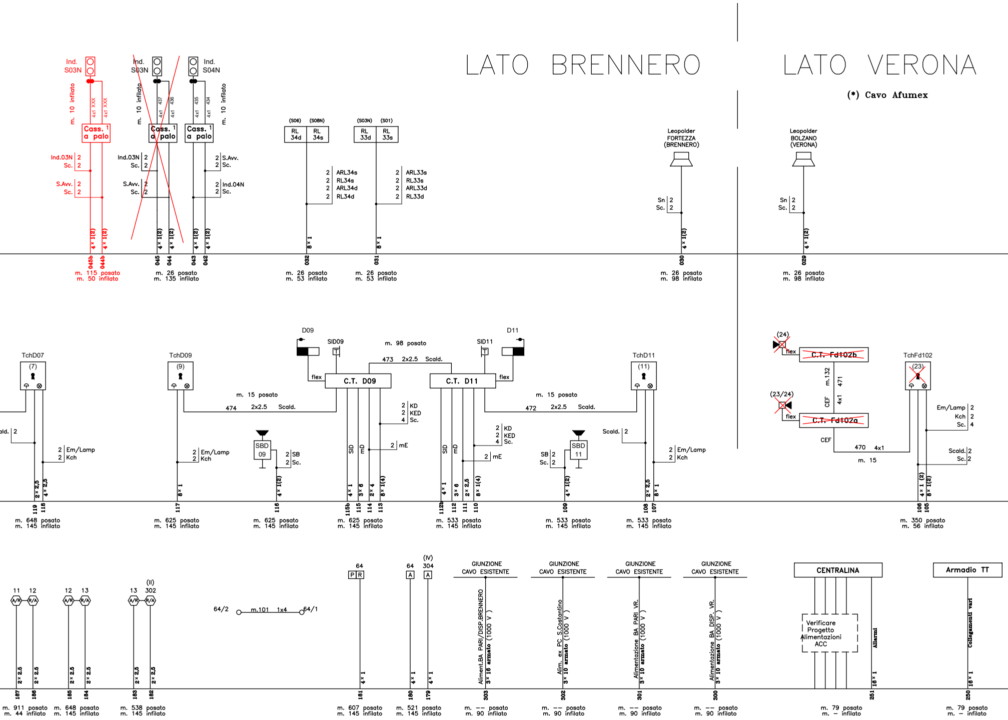
LATO BRENNERO
LATO VERONA
(*) Cavo Afumex
Ind. S03N
Ind. S03N
Ind. S04N
m. 10 inflato
Cass. 1 a palo
Ind.03N 2
Sc. 2
S.Avv. 2
Sc. 2
Ind.04N 2
4x1 XXX
4x1 437
4x1 436
4x1 435
4x1 434
4 x 1(2)
045b
044b
045
044
043
042
m. 115 posato
m. 50 inflato
m. 26 posato
m. 135 inflato
(S06) (S08N)
RL 34d
RL 34s
(S03N) (S01)
RL 33d
RL 33s
2 ARL34s
2 RL34s
2 ARL34d
2 RL34d
2 ARL33s
2 RL33s
2 ARL33d
2 RL33d
8 x 1
032
031
m. 26 posato
m. 53 inflato
Leopolder FORTEZZA (BRENNERO)
Leopolder BOLZANO (VERONA)
Sn 2
Sc. 2
030
029
m. 26 posato
m. 98 inflato
D09
D11
SID09
SID11
m. 98 posato
473 2x2.5 Scald.
flex
C.T. D09
C.T. D11
TchD07
TchD09
TchD11
TchFd102
(7)
(9)
(11)
(23)
m. 15 posato
474 2x2.5 Scald.
472 2x2.5 Scald.
2 KD
2 KED
4 Sc.
2 mE
SID
mD
SBD 09
SBD 11
2 SB
2 Sc.
Scald. 2
2 Em/Lamp
2 Kch
2 x 2,5
4 x 2,5
3 x 6
2 x 4
8 x 1(4)
119
118
117
116
115b
115
114
113
112b
112
111
110
109
108
107
106
105
m. 648 posato
m. 145 inflato
m. 625 posato
m. 145 inflato
m. 533 posato
m. 145 inflato
m. 350 posato
m. 56 inflato
(24)
(23/24)
~~C.T. Fd102b~~
~~C.T. Fd102a~~
m.132
471
CEF
4x1
470 4x1
m. 15
Em/Lamp 2
Kch 2
Sc. 4
Scald. 2
Sc. 2
4 x 1 (2)
8 x 1(2)
11 12
12 13
13 302
(II)
A/R
R/A
64/2
m.101 1x4
64/1
64
P R
A
(IV) 304
GIUNZIONE CAVO ESISTENTE
Aliment.BA PARI/DISP.BRENNERO 3x 16 armato (1000 V)
Alim. ex PC S.Costantino 3x 10 armato (1000 V)
Alimentazione BA PARI VR. 3x 10 armato (1000 V)
Alimentazione BA DISP. VR. 3x 10 armato (1000 V)
CENTRALINA
Verificare Progetto Alimentazioni ACC
Allarmi
16 x 1
Armadio TT
Collegamenti vari
187
186
185
184
183
182
181
180
179
303
302
301
300
251
250
m. 911 posato
m. 44 inflato
m. 648 posato
m. 145 inflato
m. 538 posato
m. 145 inflato
m. 607 posato
m. 145 inflato
m. 521 posato
m. 145 inflato
m. -- posato
m. 90 inflato
m. 79 posato
m. - inflato

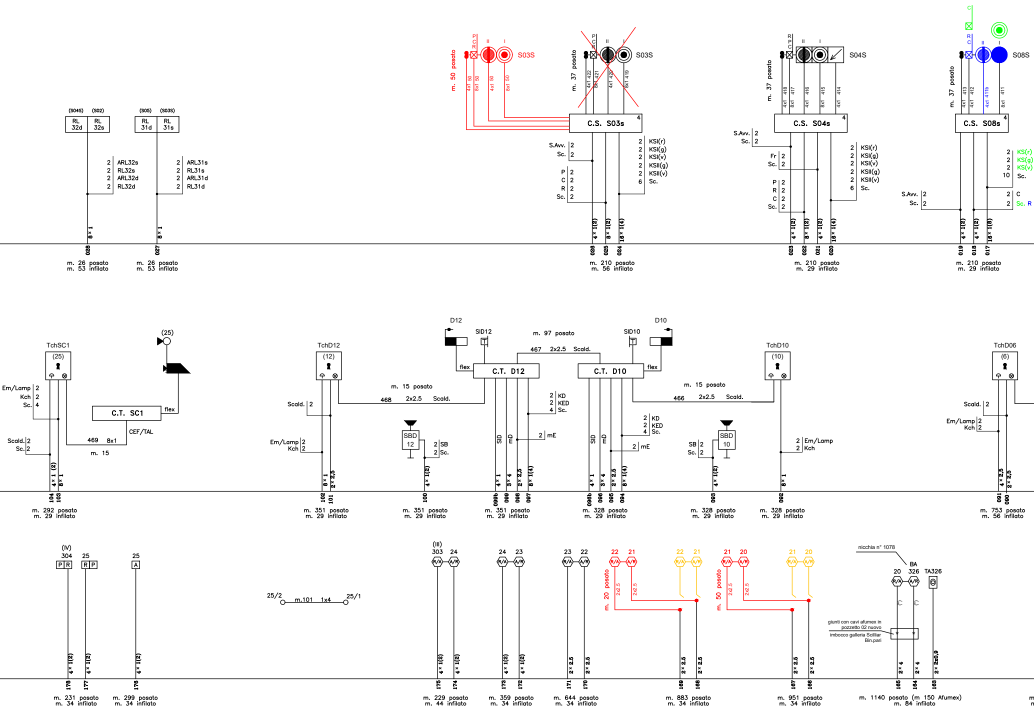

(S04S) (S02)
RL 32d
RL 32s
ARL32s
RL32s
ARL32d
RL32d
8×1
028
m. 26 posato
m. 53 infilato
(S05) (S03S)
RL 31d
RL 31s
ARL31s
RL31s
ARL31d
RL31d
8×1
027
m. 26 posato
m. 53 infilato
m. 50 posato
S03S
m. 37 posato
S03S
C.S. S03s
S.Avv. 2
Sc. 2
P 2
C 2
R 2
Sc. 2
KSI(r)
KSI(g)
KSI(v)
KSII(g)
KSII(v)
Sc.
4×1(2)
8×1(2)
16×1(4)
026 025 024
m. 210 posato
m. 56 infilato
m. 37 posato
S04S
C.S. S04s
S.Avv. 2
Sc. 2
Fr 2
Sc. 2
P 2
R 2
C 2
Sc. 2
KSI(r)
KSI(g)
KSI(v)
KSII(g)
KSII(v)
Sc.
023 022 021 020
m. 210 posato
m. 29 infilato
m. 37 posato
S08S
C.S. S08s
KS(r)
KS(g)
KS(v)
Sc.
C
Sc. R
S.Avv. 2
Sc. 2
019 018 017
m. 210 posato
m. 29 infilato
TchSC1
(25)
Em/Lamp 2
Kch 2
Sc. 4
Scald. 2
Sc. 2
C.T. SC1
flex
CEF/TAL
469 8x1
m. 15
4×1(2)
8×1
104 103
m. 292 posato
m. 29 infilato
TchD12
(12)
Scald. 2
Em/Lamp 2
Kch 2
8×1
2×2,5
102 101
m. 351 posato
m. 29 infilato
m. 15 posato
468 2x2.5 Scald.
SBD 12
SB 2
Sc. 2
100
m. 351 posato
m. 29 infilato
D12
SID12
flex
C.T. D12
m. 97 posato
467 2x2.5 Scald.
KD
KED
Sc.
mE
SID
mD
099b 099 098 097
m. 351 posato
m. 29 infilato
D10
SID10
flex
C.T. D10
KD
KED
Sc.
mE
096b 096 095 094
m. 328 posato
m. 29 infilato
m. 15 posato
466 2x2.5 Scald.
SBD 10
SB 2
Sc. 2
093
m. 328 posato
m. 29 infilato
TchD10
(10)
Em/Lamp 2
Kch 2
092
m. 328 posato
m. 29 infilato
TchD06
(6)
Scald. 2
Em/Lamp 2
Kch 2
091 090
m. 753 posato
m. 56 infilato
(IV)
304 P R
25 R P
25 A
178 177 176
m. 231 posato
m. 34 infilato
m. 299 posato
m. 34 infilato
25/2
m.101 1x4
25/1
(III)
303 24
24 23
23 22
175 174
m. 229 posato
m. 44 infilato
173 172
m. 359 posato
m. 34 infilato
171 170
m. 644 posato
m. 34 infilato
22 21
m. 20 posato
22 21
169 168
m. 883 posato
m. 34 infilato
21 20
m. 50 posato
21 20
167 166
m. 951 posato
m. 34 infilato
nicchia n° 1078
BA
20 326
TA326
giunti con cavi afumex in pozzetto 02 nuovo
imbocco galleria Sciliiar Bin.pari
2×4
2×4
2x0,9
165 164 163
m. 1140 posato (m 150 Afumex)
m. 84 infilato

LEGENDA SEGNALAMENTO

- ● ESISTENTE
- ● INSERISCE
- ● ELIMINA
- ● INSERISCE IN VARIANTE
- ● ELIMINA IN VARIANTE

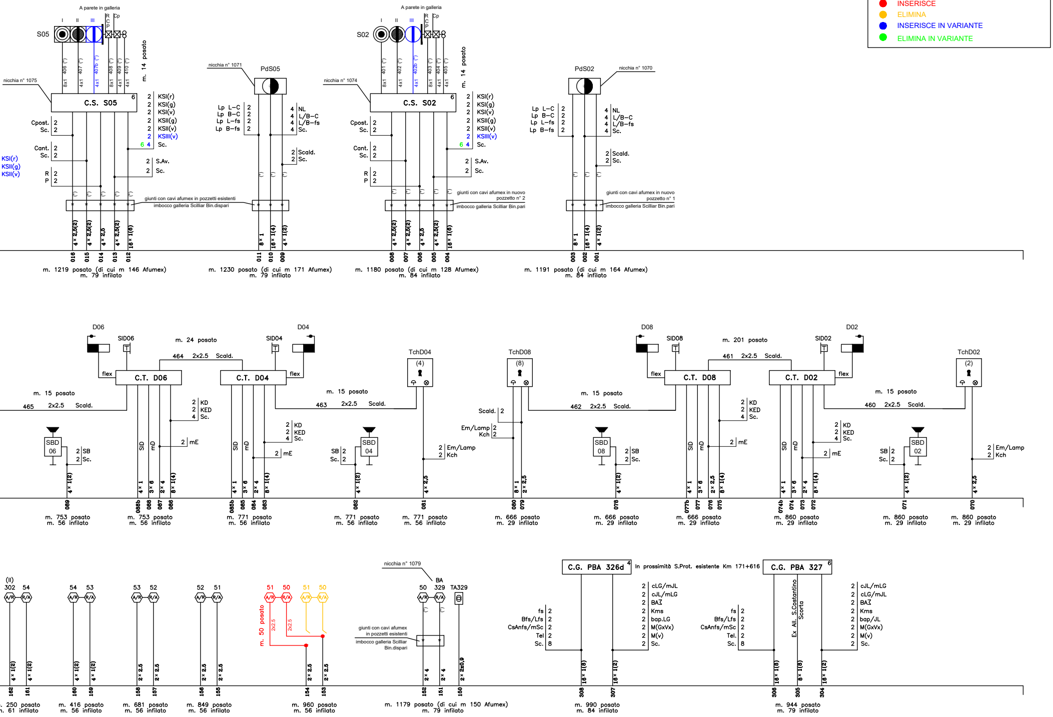

A parete in galleria
S05
I
II
III
R C P
Cp
406 (*)
407 (*)
407b (*)
408 (*)
409 (*)
410 (*)
8x1
4x1
m. 14 posato
nicchia n° 1075
C.S. S05
6
KSI(r)
KSI(g)
KSI(v)
KSII(g)
KSII(v)
KSIII(v)
Sc.
S.Av.
Cpost.
Cant.
R
P
KSI(r)
KSI(g)
KSII(v)
giunti con cavi afumex in pozzetti esistenti
imbocco galleria Sciliar Bin.dispari
4 x 2,5(2)
4 x 2,5
16 x 1(6)
016
015
014
013
012
m. 1219 posato (di cui m 146 Afumex)
m. 79 inflato
nicchia n° 1071
PdS05
Lp L–C
Lp B–C
Lp L–fs
Lp B–fs
NL
L/B–C
L/B–fs
Scald.
8 x 1
16 x 1(4)
4 x 1(2)
011
010
009
m. 1230 posato (di cui m 171 Afumex)
m. 79 inflato
S02
401 (*)
402 (*)
402b (*)
403 (*)
404 (*)
405 (*)
nicchia n° 1074
C.S. S02
giunti con cavi afumex in nuovo pozzetto n° 2
imbocco galleria Sciliar Bin.pari
008
007
006
005
004
m. 1180 posato (di cui m 128 Afumex)
m. 84 inflato
PdS02
nicchia n° 1070
giunti con cavi afumex in nuovo pozzetto n° 1
003
002
001
m. 1191 posato (di cui m 164 Afumex)
m. 84 inflato
D06
SID06
m. 24 posato
SID04
D04
464 2x2.5 Scald.
flex
C.T. D06
C.T. D04
m. 15 posato
465 2x2.5 Scald.
463 2x2.5 Scald.
KD
KED
mE
SID
mD
SBD 06
SB
SBD 04
TchD04
(4)
Em/Lamp
Kch
TchD08
(8)
089
088b
088
087
086
085b
085
084
083
082
081
080
079
m. 753 posato
m. 56 inflato
m. 771 posato
m. 56 inflato
m. 666 posato
m. 29 inflato
D08
SID08
m. 201 posato
SID02
D02
461 2x2.5 Scald.
C.T. D08
C.T. D02
462 2x2.5 Scald.
460 2x2.5 Scald.
SBD 08
SBD 02
TchD02
(2)
078
077b
077
076
075
074b
074
073
072
071
070
m. 860 posato
m. 29 inflato
(II)
302
54
53
52
51
50
A/R
R/A
m. 50 posato
2x2.5
162
161
160
159
158
157
156
155
154
153
m. 250 posato
m. 61 inflato
m. 416 posato
m. 56 inflato
m. 681 posato
m. 56 inflato
m. 849 posato
m. 56 inflato
m. 960 posato
m. 56 inflato
nicchia n° 1079
BA
329
TA329
giunti con cavi afumex in pozzetti esistenti
imbocco galleria Sciliar Bin.dispari
2 x 4
2 x 2x0,9
152
151
150
m. 1179 posato (di cui m 150 Afumex)
m. 79 inflato
C.G. PBA 326d
4
In prossimità S.Prot. esistente Km 171+616
fs
Bfs/Lfs
CsAnfs/mSc
Tel
Sc.
cLG/mJL
cJL/mLG
BAƷ
Kms
bap.LG
M(GxVx)
M(v)
16 x 1(8)
16 x 1(2)
308
307
m. 990 posato
m. 84 inflato
C.G. PBA 327
6
Ex All. S.Costantino Scorta
cJL/mLG
cLG/mJL
bap/JL
8 x 1(8)
306
305
304
m. 944 posato
m. 79 inflato

COMMITTENTE:

RFI
RETE FERROVIARIA ITALIANA
GRUPPO FERROVIE DELLO STATO ITALIANE

DIREZIONE LAVORI:

ITALFERR
GRUPPO FERROVIE DELLO STATO ITALIANE

APPALTATORE:

webuild Implenia
CONSORZIODOLOMITI

PROGETTAZIONE:

MANDATARIA: SWS

MANDANTI: PINI ITALIA, GDP GEOMIN, SISt, SI.FEL

IL DIRETTORE DELLA PROGETTAZIONE:

ORDINE DEGLI INGEGNERI DELLA PROV. DI TRENTO
Dott.Ing. PAOLO CUCINO
ISCRIZIONE ALBO N° 2216

PROGETTO ESECUTIVO

PROGETTAZIONE ESECUTIVA ED ESECUZIONE DEI LAVORI DI REALIZZAZIONE DEL LOTTO 1 DEL QUADRUPLICAMENTO DELLA LINEA FERROVIARIA FORTEZZA - VERONA
TRATTA "FORTEZZA – PONTE GARDENA"

IMPIANTI DI SEGNALAMENTO

ACC PONTE GARDENA
PIANO CAVI IS - FASE 1-2

APPALTATORE
IL DIRETTORE TECNICO
Ing. Pietro Gianvecchio

SCALA:
1:50

COMMESSA	LOTTO	FASE	ENTE	TIPO DOC.	OPERA/DISCIPLINA	PROGR.	REV.
I B 0 U	1 B	E	Z Z	P X	I S 1 0 0 3	0 0 1	A

Rev.	Descrizione	Redatto	Data	Verificato	Data	Approvato	Data	Autorizzato Data
A	Emissione esecutiva	V. Arenella	25/02/2022	P. Righetto	25/02/2022	D. Buttafuoco (Dolomiti)		IL PROGETTISTA P. Cucino

ORDINE DEGLI INGEGNERI DELLA PROV. DI TRENTO
Dott.Ing. PAOLO CUCINO
ISCRIZIONE ALBO N° 2216

File: n. Elab.: