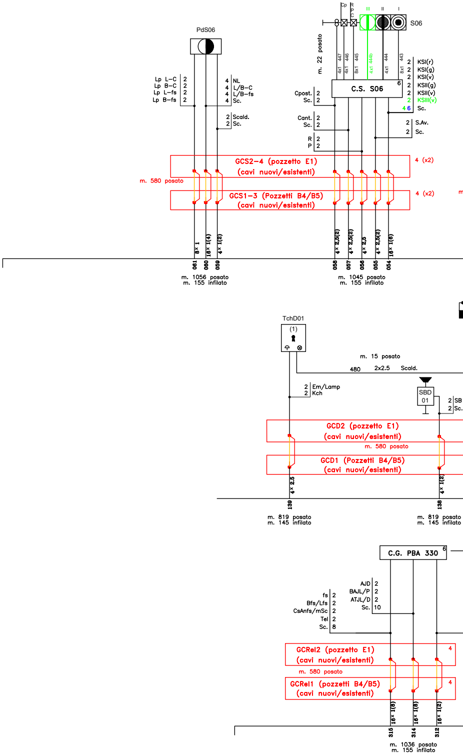
PdS06
Lp L–C 2
Lp B–C 2
Lp L–fs 2
Lp B–fs 2
4 NL
4 L/B–C
4 L/B–fs
4 Sc.
2 Scald.
2 Sc.
Cp
R P C
III
II
I
S06
m. 22 posato
4x1 447
4x1 446
8x1 445
4x1 444b
4x1 444
8x1 443
C.S. S06
6
2 KSI(r)
2 KSI(g)
2 KSI(v)
2 KSII(g)
2 KSII(v)
2 KSIII(v)
4 6 Sc.
Cpost. 2
Sc. 2
Cant. 2
Sc. 2
R 2
P 2
2 S.Av.
2 Sc.
GCS2–4 (pozzetto E1)
(cavi nuovi/esistenti)
4 (x2)
m. 580 posato
GCS1–3 (Pozzetti B4/B5)
(cavi nuovi/esistenti)
4 (x2)
m
8× 1
16× 1(4)
4× 1(2)
4× 2,5(2)
4× 2,5(2)
4× 2,5
4× 2,5(2)
16× 1(6)
061
060
059
058
057
056
055
054
m. 1056 posato
m. 155 infilato
m. 1045 posato
m. 155 infilato
TchD01
(1)
m. 15 posato
480
2x2.5
Scald.
2 Em/Lamp
2 Kch
SBD 01
2 SB
2 Sc.
GCD2 (pozzetto E1)
(cavi nuovi/esistenti)
m. 580 posato
GCD1 (Pozzetti B4/B5)
(cavi nuovi/esistenti)
4× 2.5
4× 1(2)
139
138
m. 819 posato
m. 145 infilato
m. 819 posato
m. 145 infilato
C.G. PBA 330
6
AJD 2
BAJL/P 2
ATJL/D 2
Sc. 10
fs 2
Bfs/Lfs 2
CsAnfs/mSc 2
Tel 2
Sc. 8
GCRel2 (pozzetto E1)
(cavi nuovi/esistenti)
4
m. 580 posato
GCRel1 (pozzetti B4/B5)
(cavi nuovi/esistenti)
4
16× 1(8)
16× 1(8)
16× 1(2)
315
314
312
m. 1036 posato
m. 155 infilato

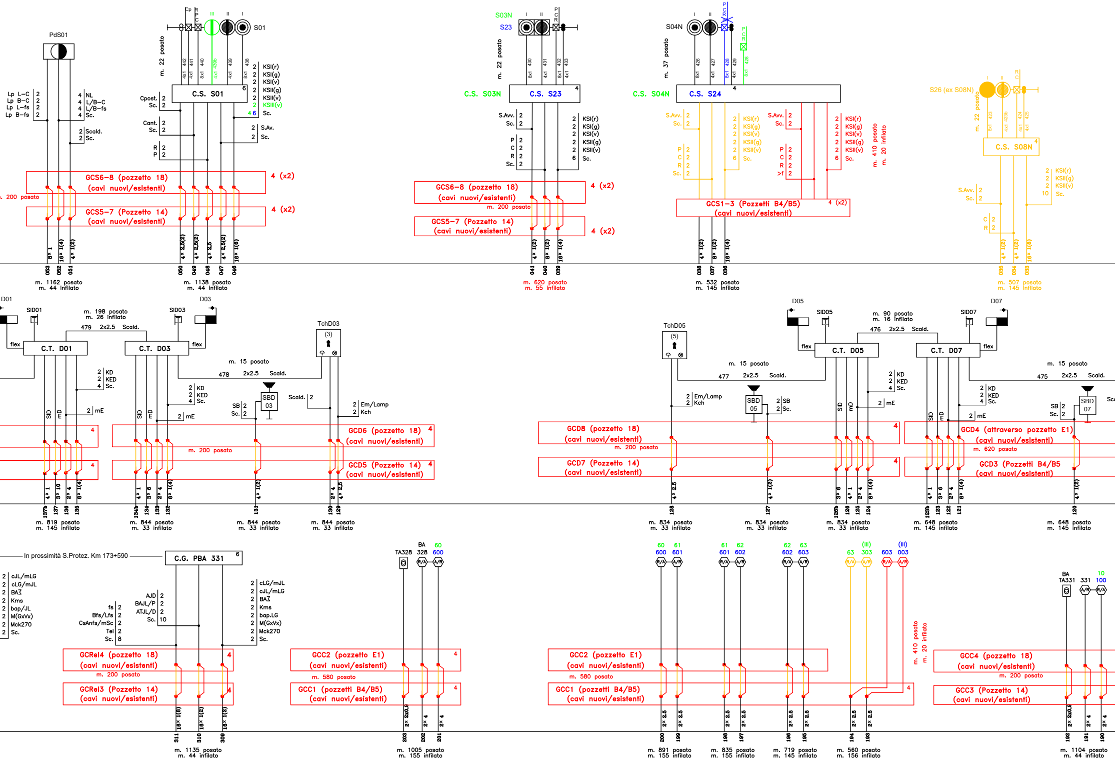
PdS01
Lp L–C 2
Lp B–C 2
Lp L–fs 2
Lp B–fs 2
4 NL
4 L/B–C
4 L/B–fs
4 Sc.
2 Scald.
2 Sc.
S01
m. 22 posato
4x1 442
4x1 441
8x1 440
4x1 436
4x1 439
8x1 438
C.S. S01
Cpost. 2
Sc. 2
Cant. 2
Sc. 2
R 2
P 2
2 KSI(r)
2 KSI(g)
2 KSI(v)
2 KSII(g)
2 KSII(v)
2 KSIII(v)
6 Sc.
2 S.Av.
2 Sc.
GCS6–8 (pozzetto 18)
(cavi nuovi/esistenti)
4 (x2)
m. 200 posato
GCS5–7 (Pozzetto 14)
(cavi nuovi/esistenti)
4 (x2)
8x 1
16x 1(4)
4x 1(2)
4x 2,5(2)
4x 2,5(2)
4x 2,5
4x 2,5(2)
16x 1(6)
053 052 051
m. 1162 posato
m. 44 infilato
050 049 048 047 046
m. 1138 posato
m. 44 infilato
S03N
S23
m. 22 posato
8x1 430
4x1 431
8x1 432
4x1 433
C.S. S03N
C.S. S23
S.Avv. 2
Sc. 2
P 2
C 2
R 2
Sc. 2
2 KSI(r)
2 KSI(g)
2 KSI(v)
2 KSII(g)
2 KSII(v)
6 Sc.
GCS6–8 (pozzetto 18)
(cavi nuovi/esistenti)
4 (x2)
m. 200 posato
GCS5–7 (Pozzetto 14)
(cavi nuovi/esistenti)
4 (x2)
4x 1(2)
8x 1(2)
16x 1(4)
041 040 039
m. 620 posato
m. 55 infilato
S04N
m. 37 posato
8x1 426
4x1 427
8x1 428
4x1 429
8x1 428
C.S. S04N
C.S. S24
S.Avv. 2
Sc. 2
P 2
C 2
R 2
Sc. 2
2 KSI(r)
2 KSI(g)
2 KSI(v)
2 KSII(g)
2 KSII(v)
6 Sc.
S.Avv. 2
Sc. 2
P 2
C 2
R 2
>f 2
2 KSI(r)
2 KSI(g)
2 KSI(v)
2 KSII(g)
2 KSII(v)
6 Sc.
m. 410 posato
m. 20 infilato
GCS1–3 (Pozzetti B4/B5)
(cavi nuovi/esistenti)
4 (x2)
4x 1(2)
8x 1(2)
16x 1(4)
038 037 036
m. 532 posato
m. 145 infilato
S26 (ex S08N)
m. 22 posato
8x1 423
4x1 423b
4x1 424
4x1 425
C.S. S08N
2 KSI(r)
2 KSII(g)
2 KSII(v)
10 Sc.
S.Avv. 2
Sc. 2
C 2
R 2
4x 1(2)
4x 1(2)
16x 1(6)
035 034 033
m. 507 posato
m. 145 infilato
D01
SID01
m. 198 posato
m. 26 infilato
SID03
D03
479 2x2.5 Scald.
flex
C.T. D01
C.T. D03
flex
2 KD
2 KED
4 Sc.
2 mE
SID
mD
2 KD
2 KED
4 Sc.
2 mE
m. 15 posato
478 2x2.5 Scald.
TchD03
(3)
SBD 03
SB 2
Sc. 2
Scald. 2
2 Em/Lamp
2 Kch
GCD6 (pozzetto 18)
(cavi nuovi/esistenti)
m. 200 posato
GCD5 (Pozzetto 14)
(cavi nuovi/esistenti)
4x 1
3x 10
2x 4
8x 1(4)
4x 1
3x 6
2x 4
8x 1(4)
4x 1(2)
2x 4
4x 2,5
137b 137 136 135
m. 819 posato
m. 145 infilato
134b 134 133 132
m. 844 posato
m. 33 infilato
131
m. 844 posato
m. 33 infilato
130 129
m. 844 posato
m. 33 infilato
TchD05
(5)
m. 15 posato
477 2x2.5 Scald.
2 Em/Lamp
2 Kch
SBD 05
2 SB
2 Sc.
D05
SID05
m. 90 posato
m. 16 infilato
476 2x2.5 Scald.
SID07
D07
flex
C.T. D05
C.T. D07
flex
2 KD
2 KED
4 Sc.
2 mE
2 KD
2 KED
4 Sc.
2 mE
m. 15 posato
475 2x2.5 Scald.
SB 2
Sc. 2
SBD 07
GCD8 (pozzetto 18)
(cavi nuovi/esistenti)
m. 200 posato
GCD7 (Pozzetto 14)
(cavi nuovi/esistenti)
GCD4 (attraverso pozzetto E1)
(cavi nuovi/esistenti)
m. 620 posato
GCD3 (Pozzetti B4/B5
(cavi nuovi/esistenti)
4x 2,5
4x 1(2)
3x 6
4x 1
2x 4
8x 1(4)
4x 1
3x 6
2x 4
8x 1(4)
4x 1(2)
128
m. 834 posato
m. 33 infilato
127
m. 834 posato
m. 33 infilato
126b 126 125 124
m. 834 posato
m. 33 infilato
123b 123 122 121
m. 648 posato
m. 145 infilato
120
m. 648 posato
m. 145 infilato
In prossimità S.Protez. Km 173+590
C.G. PBA 331
2 cJL/mLG
2 cLG/mJL
2 BAΣ
2 Kms
2 bap/JL
2 M(GxVx)
2 Mck270
2 Sc.
fs 2
Bfs/Lfs 2
CsAnfs/mSc 2
Tel 2
Sc. 8
AJD 2
BAJL/P 2
ATJL/D 2
Sc. 10
2 cLG/mJL
2 cJL/mLG
2 BAΣ
2 Kms
2 bap.LG
2 M(GxVx)
2 Mck270
2 Sc.
GCRel4 (pozzetto 18)
(cavi nuovi/esistenti)
m. 200 posato
GCRel3 (Pozzetto 14)
(cavi nuovi/esistenti)
16x 1(8)
16x 1(2)
16x 1(2)
311 310 309
m. 1135 posato
m. 44 infilato
TA328
BA 328
60 600
GCC2 (pozzetto E1)
(cavi nuovi/esistenti)
m. 580 posato
GCC1 (pozzetti B4/B5)
(cavi nuovi/esistenti)
2x0,6
2x 4
2x 4
203 202 201
m. 1005 posato
m. 155 infilato
60 600
61 601
61 601
62 602
62 602
63 603
63 (III) 303
603 (III) 003
GCC2 (pozzetto E1)
(cavi nuovi/esistenti)
m. 580 posato
GCC1 (pozzetti B4/B5)
(cavi nuovi/esistenti)
m. 410 posato
m. 20 infilato
2x 2,5
200 199
m. 891 posato
m. 155 infilato
198 197
m. 835 posato
m. 155 infilato
196 195
m. 719 posato
m. 145 infilato
194 193
m. 560 posato
m. 156 infilato
BA TA331
331
10 100
GCC4 (pozzetto 18)
(cavi nuovi/esistenti)
m. 200 posato
GCC3 (Pozzetto 14)
(cavi nuovi/esistenti)
2x0,6
2x 4
2x 4
192 191 190
m. 1104 posato
m. 44 infilato

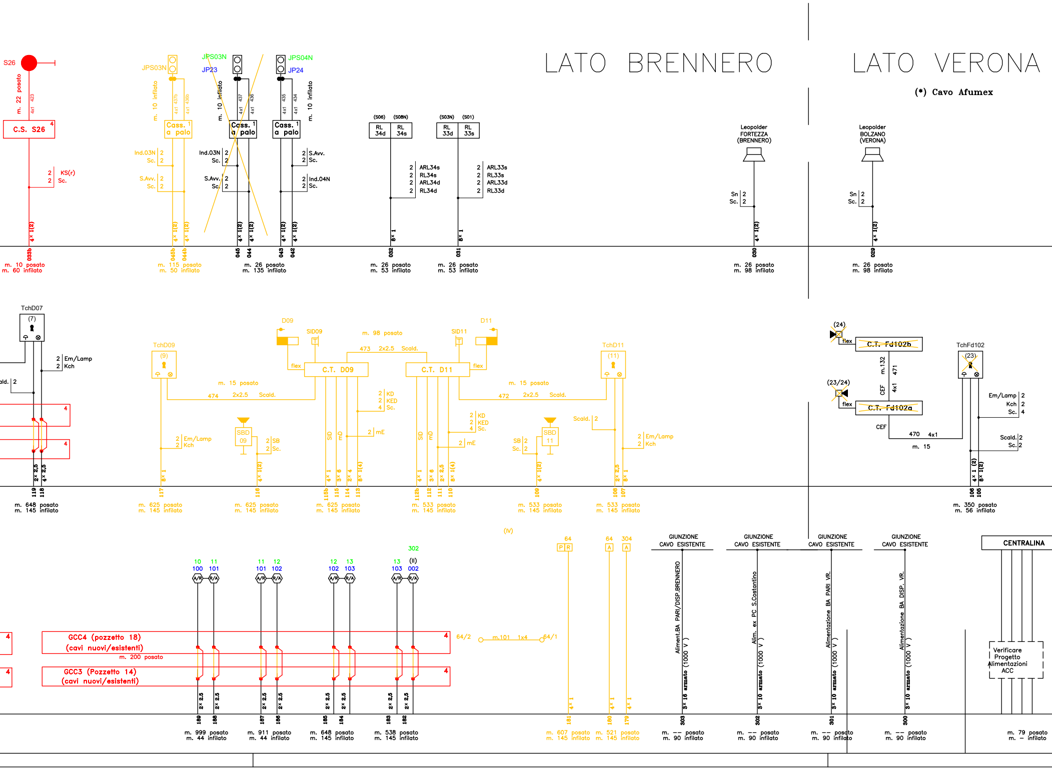
LATO BRENNERO
LATO VERONA
(*) Cavo Afumex
S26
m. 22 posato
C.S. S26
KS(r)
Sc.
4x 1(2)
033b
m. 10 posato
m. 60 infilato
JPS03N
m. 10 infilato
Cass. a palo
Ind.03N
Sc.
S.Avv.
Sc.
045b
044b
m. 115 posato
m. 50 infilato
JPS03N
JP23
m. 10 infilato
Cass. a palo
045
044
m. 26 posato
m. 135 infilato
JPS04N
JP24
m. 10 infilato
Cass. a palo
S.Avv.
Ind.04N
043
042
(S06)
(S08N)
RL 34d
RL 34s
ARL34s
RL34s
ARL34d
RL34d
8x 1
032
m. 26 posato
m. 53 infilato
(S03N)
(S01)
RL 33d
RL 33s
ARL33s
RL33s
ARL33d
RL33d
031
m. 26 posato
m. 53 infilato
Leopolder FORTEZZA (BRENNERO)
Sn
Sc.
030
m. 26 posato
m. 98 infilato
Leopolder BOLZANO (VERONA)
029
m. 26 posato
m. 98 infilato
TchD07
(7)
Em/Lamp
Kch
Scald.
2x 2,5
4x 2,5
119
118
m. 648 posato
m. 145 infilato
TchD09
(9)
Em/Lamp
Kch
8x 1
117
m. 625 posato
m. 145 infilato
D09
SID09
m. 98 posato
473 2x2.5 Scald.
flex
C.T. D09
m. 15 posato
474 2x2.5 Scald.
SBD 09
SB
Sc.
4x 1(2)
116
m. 625 posato
m. 145 infilato
KD
KED
Sc.
mE
SID
mD
4x 1
3x 6
2x 4
8x 1(4)
115b
115
114
113
m. 625 posato
m. 145 infilato
D11
SID11
C.T. D11
m. 15 posato
472 2x2.5 Scald.
KD
KED
Sc.
mE
2x 2,5
112b
112
111
110
m. 533 posato
m. 145 infilato
SBD 11
SB
Sc.
109
m. 533 posato
m. 145 infilato
TchD11
(11)
Scald.
Em/Lamp
Kch
108
107
m. 533 posato
m. 145 infilato
(24)
flex
C.T. Fd102b
m.132
471
CEF
4x1
(23/24)
C.T. Fd102a
470 4x1
m. 15
TchFd102
(23)
Em/Lamp
Kch
Sc.
Scald.
Sc.
4x 1 (2)
8x 1(2)
106
105
m. 350 posato
m. 56 infilato
(IV)
10 11
100 101
A/R R/A
11 12
101 102
12 13
102 103
302
13 (II)
103 002
GCC4 (pozzetto 18)
(cavi nuovi/esistenti)
m. 200 posato
GCC3 (Pozzetto 14)
(cavi nuovi/esistenti)
2x 2,5
189
188
m. 999 posato
m. 44 infilato
187
186
m. 911 posato
m. 44 infilato
185
184
m. 648 posato
m. 145 infilato
183
182
m. 538 posato
m. 145 infilato
64/2
m.101 1x4
64/1
64
P R
A
304
4x 1
181
m. 607 posato
m. 145 infilato
180
179
m. 521 posato
m. 145 infilato
GIUNZIONE CAVO ESISTENTE
Aliment.BA PARI/DISP.BRENNERO
3x 16 armato (1000 V)
303
m. -- posato
m. 90 infilato
Alim. ex PC S.Costantino
3x 10 armato (1000 V)
302
m. -- posato
m. 90 infilato
Alimentazione BA PARI VR.
3x 10 armato (1000 V)
301
m. -- posato
m. 90 infilato
Alimentazione BA DISP. VR.
3x 10 armato (1000 V)
300
m. -- posato
m. 90 infilato
CENTRALINA
Verificare Progetto Alimentazioni ACC
m. 79 posato
m. – infilato

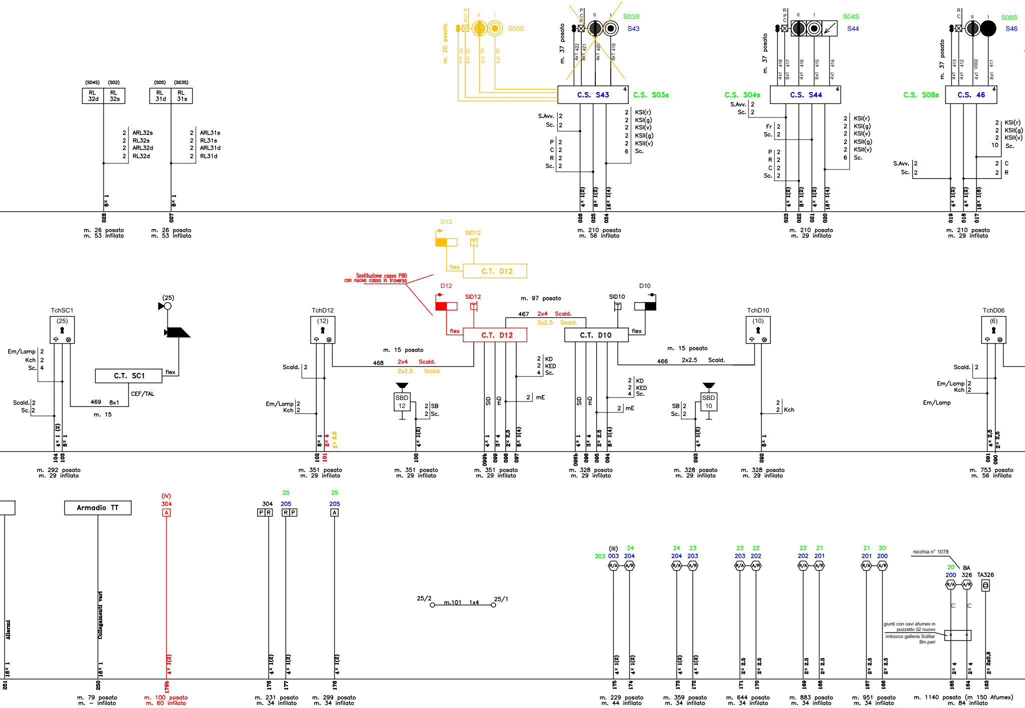
(S04S) (S02)
RL 32d
RL 32s
(S05) (S03S)
RL 31d
RL 31s
2 ARL32s
2 RL32s
2 ARL32d
2 RL32d
2 ARL31s
2 RL31s
2 ARL31d
2 RL31d
8×1
8×1
028
027
m. 26 posato
m. 53 infilato
m. 26 posato
m. 53 infilato
P C R
II
I
S03S
m. 20 posato
4x1 50
8x1 50
4x1 50
8x1 50
m. 37 posato
4x1 422
8x1 421
4x1 420
8x1 419
S03S
S43
C.S. S43
C.S. S03s
S.Avv. 2
Sc. 2
P 2
C 2
R 2
Sc. 2
2 KSI(r)
2 KSI(g)
2 KSI(v)
2 KSII(g)
2 KSII(v)
6 Sc.
4×1(2)
8×1(2)
16×1(4)
026
025
024
m. 210 posato
m. 56 infilato
R P C
II
I
S04S
S44
m. 37 posato
4x1 418
8x1 417
4x1 416
8x1 415
4x1 414
C.S. S04s
C.S. S44
S.Avv. 2
Sc. 2
Fr 2
Sc. 2
P 2
R 2
C 2
Sc. 2
2 KSI(r)
2 KSI(g)
2 KSI(v)
2 KSII(g)
2 KSII(v)
6 Sc.
4×1(2)
8×1(2)
4×1(2)
16×1(4)
023
022
021
020
m. 210 posato
m. 29 infilato
R C
II
I
S08S
S46
m. 37 posato
4x1 413
4x1 412
4x1 V002
8x1 411
C.S. S08s
C.S. 46
2 KSI(r)
2 KSII(g)
2 KSII(v)
10 Sc.
S.Avv. 2
Sc. 2
2 C
2 R
4×1(2)
4×1(2)
16×1(8)
019
018
017
m. 210 posato
m. 29 infilato
D12
SID12
flex
C.T. D12
Sostituzione cassa P80
con nuova cassa in traverso
D12
SID12
flex
C.T. D12
m. 97 posato
467 2x4 Scald.
2x2.5 Scald.
SID10
D10
flex
C.T. D10
TchSC1
(25)
(25)
Em/Lamp 2
Kch 2
Sc. 4
C.T. SC1
flex
CEF/TAL
469 8x1
m. 15
Scald. 2
Sc. 2
4×1(2)
8×1
104
103
m. 292 posato
m. 29 infilato
TchD12
(12)
Scald. 2
m. 15 posato
468 2x4 Scald.
2x2.5 Scald.
Em/Lamp 2
Kch 2
8×1
2×4
2×2,5
102
101
m. 351 posato
m. 29 infilato
SBD 12
2 SB
2 Sc.
4×1(2)
100
m. 351 posato
m. 29 infilato
2 KD
2 KED
4 Sc.
SID
mD
2 mE
4×1
3×4
2×2,5
8×1(4)
099b
099
098
097
m. 351 posato
m. 29 infilato
2 KD
2 KED
4 Sc.
SID
mD
2 mE
4×1
3×4
2×2,5
8×1(4)
096b
096
095
094
m. 328 posato
m. 29 infilato
m. 15 posato
466 2x2.5 Scald.
TchD10
(10)
SBD 10
SB 2
Sc. 2
4×1(2)
093
m. 328 posato
m. 29 infilato
2
2 Kch
8×1
092
m. 328 posato
m. 29 infilato
TchD06
(6)
Scald. 2
Em/Lamp 2
Kch 2
Em/Lamp
4×2,5
2×2,5
091
090
m. 753 posato
m. 56 infilato
Armadio TT
Allarmi
16×1
251
Collegamenti vari
16×1
250
m. 79 posato
m. – infilato
(IV)
304
A
4×1(2)
179b
m. 100 posato
m. 60 infilato
304
P R
4×1(2)
178
25
205
R P
4×1(2)
177
m. 231 posato
m. 34 infilato
25
205
A
4×1(2)
176
m. 299 posato
m. 34 infilato
25/2
m.101 1x4
25/1
(III) 24
303 003 204
R/A A/R
4×1(2)
4×1(2)
175
174
m. 229 posato
m. 44 infilato
24 23
204 203
R/A A/R
4×1(2)
4×1(2)
173
172
m. 359 posato
m. 34 infilato
23 22
203 202
R/A A/R
2×2,5
2×2,5
171
170
m. 644 posato
m. 34 infilato
22 21
202 201
R/A A/R
2×2,5
2×2,5
169
168
m. 883 posato
m. 34 infilato
21 20
201 200
R/A A/R
2×2,5
2×2,5
167
166
m. 951 posato
m. 34 infilato
nicchia n° 1078
20
200
BA
326
TA326
R/A A/R
giunti con cavi afumex in
pozzetto 02 nuovo
imbocco galleria Scilliar
Bin.pari
2×4
2×4
2x2x0,9
165
164
163
m. 1140 posato (m 150 Afumex)
m. 84 infilato

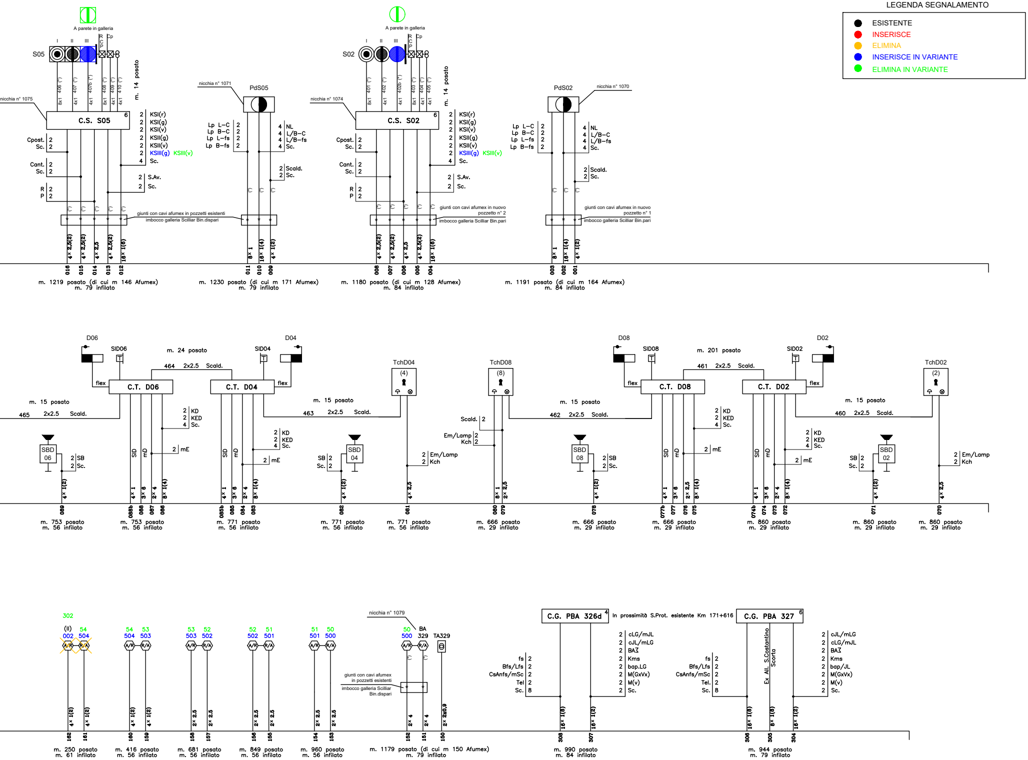

LEGENDA SEGNALAMENTO
● ESISTENTE
● INSERISCE
● ELIMINA
● INSERISCE IN VARIANTE
● ELIMINA IN VARIANTE
A parete in galleria
S05
I
II
III
R C P
Cp
406 (*) 8x1
407 (*) 4x1
407b (*) 4x1
408 (*) 8x1
409 (*) 4x1
410 (*) 4x1
m. 14 posato
nicchia n° 1075
C.S. S05
6
2 KSI(r)
2 KSI(g)
2 KSI(v)
2 KSII(g)
2 KSII(v)
2 KSIII(g) KSIII(v)
4 Sc.
Cpost. 2
Sc. 2
Cant. 2
Sc. 2
R 2
P 2
2 S.Av.
2 Sc.
giunti con cavi afumex in pozzetti esistenti
imbocco galleria Scilliar Bin.dispari
4× 2,5(2) 016
4× 2,5(2) 015
4× 2,5 014
4× 2,5(2) 013
16× 1(6) 012
m. 1219 posato (di cui m 146 Afumex)
m. 79 infilato
nicchia n° 1071
PdS05
Lp L–C 2
Lp B–C 2
Lp L–fs 2
Lp B–fs 2
4 NL
4 L/B–C
4 L/B–fs
4 Sc.
2 Scald.
2 Sc.
8× 1 011
16× 1(4) 010
4× 1(2) 009
m. 1230 posato (di cui m 171 Afumex)
m. 79 infilato
A parete in galleria
S02
I
II
III
R C P
Cp
401 (*) 8x1
402 (*) 4x1
402b (*) 4x1
403 (*) 8x1
404 (*) 4x1
405 (*) 4x1
m. 14 posato
nicchia n° 1074
C.S. S02
6
2 KSI(r)
2 KSI(g)
2 KSI(v)
2 KSII(g)
2 KSII(v)
2 KSIII(g) KSIII(v)
4 Sc.
Cpost. 2
Sc. 2
Cant. 2
Sc. 2
R 2
P 2
2 S.Av.
2 Sc.
giunti con cavi afumex in nuovo pozzetto n° 2
imbocco galleria Scilliar Bin.pari
4× 2,5(2) 008
4× 2,5(2) 007
4× 2,5 006
4× 2,5(2) 005
16× 1(6) 004
m. 1180 posato (di cui m 128 Afumex)
m. 84 infilato
PdS02
nicchia n° 1070
Lp L–C 2
Lp B–C 2
Lp L–fs 2
Lp B–fs 2
4 NL
4 L/B–C
4 L/B–fs
4 Sc.
2 Scald.
2 Sc.
giunti con cavi afumex in nuovo pozzetto n° 1
imbocco galleria Scilliar Bin.pari
8× 1 003
16× 1(4) 002
4× 1(2) 001
m. 1191 posato (di cui m 164 Afumex)
m. 84 infilato
D06
SID06
m. 24 posato
SID04
D04
464 2x2.5 Scald.
flex
C.T. D06
C.T. D04
flex
m. 15 posato
465 2x2.5 Scald.
2 KD
2 KED
4 Sc.
2 mE
SBD 06
2 SB
2 Sc.
SID
mD
4× 1(2) 089
4× 1 088b
3× 6 088
2× 4 087
8× 1(4) 086
m. 753 posato
m. 56 infilato
m. 753 posato
m. 56 infilato
SID
mD
2 KD
2 KED
4 Sc.
2 mE
4× 1 085b
3× 6 085
2× 4 084
8× 1(4) 083
m. 771 posato
m. 56 infilato
m. 15 posato
463 2x2.5 Scald.
TchD04
(4)
SBD 04
SB 2
Sc. 2
4× 1(2) 082
m. 771 posato
m. 56 infilato
2 Em/Lamp
2 Kch
4× 2,5 081
m. 771 posato
m. 56 infilato
TchD08
(8)
Scald. 2
Em/Lamp 2
Kch 2
8× 1 080
2× 2,5 079
m. 666 posato
m. 29 infilato
D08
SID08
m. 201 posato
SID02
D02
461 2x2.5 Scald.
flex
C.T. D08
C.T. D02
flex
m. 15 posato
462 2x2.5 Scald.
SBD 08
2 SB
2 Sc.
4× 1(2) 078
m. 666 posato
m. 29 infilato
SID
mD
2 KD
2 KED
4 Sc.
2 mE
4× 1 077b
3× 6 077
2× 2,5 076
8× 1(4) 075
m. 666 posato
m. 29 infilato
SID
mD
2 KD
2 KED
4 Sc.
2 mE
4× 1 074b
3× 6 074
2× 4 073
8× 1(4) 072
m. 860 posato
m. 29 infilato
m. 15 posato
460 2x2.5 Scald.
TchD02
(2)
SBD 02
SB 2
Sc. 2
4× 1(2) 071
m. 860 posato
m. 29 infilato
2 Em/Lamp
2 Kch
4× 2,5 070
m. 860 posato
m. 29 infilato
302
(II) 54
002 504
A/R R/A
4× 1(2) 162
4× 1(2) 161
m. 250 posato
m. 61 infilato
54 53
504 503
A/R R/A
4× 1(2) 160
4× 1(2) 159
m. 416 posato
m. 56 infilato
53 52
503 502
A/R R/A
2× 2.5 158
2× 2.5 157
m. 681 posato
m. 56 infilato
52 51
502 501
A/R R/A
2× 2.5 156
2× 2.5 155
m. 849 posato
m. 56 infilato
51 50
501 500
A/R R/A
2× 2.5 154
2× 2.5 153
m. 960 posato
m. 56 infilato
nicchia n° 1079
50
500
BA
329
TA329
A/R R/A
giunti con cavi afumex in pozzetti esistenti
imbocco galleria Scilliar Bin.dispari
2× 4 152
2× 4 151
2× 2x0,9 150
m. 1179 posato (di cui m 150 Afumex)
m. 79 infilato
C.G. PBA 326d
4
In prossimità S.Prot. esistente Km 171+616
fs 2
Bfs/Lfs 2
CsAnfs/mSc 2
Tel 2
Sc. 8
2 cLG/mJL
2 cJL/mLG
2 BAZ
2 Kms
2 bap.LG
2 M(GxVx)
2 M(v)
2 Sc.
16× 1(8) 308
16× 1(2) 307
m. 990 posato
m. 84 infilato
C.G. PBA 327
6
fs 2
Bfs/Lfs 2
CsAnfs/mSc 2
Tel. 2
Sc. 8
Ex All. S.Costantino Scorta
2 cJL/mLG
2 cLG/mJL
2 BAZ
2 Kms
2 bap/JL
2 M(GxVx)
2 M(v)
2 Sc.
16× 1(8) 306
8× 1(8) 305
16× 1(2) 304
m. 944 posato
m. 79 infilato

COMMITTENTE:

RFI
RETE FERROVIARIA ITALIANA
GRUPPO FERROVIE DELLO STATO ITALIANE

DIREZIONE LAVORI:

ITALFERR
GRUPPO FERROVIE DELLO STATO ITALIANE

APPALTATORE:

webuild Implenia
CONSORZIODOLOMITI

PROGETTAZIONE:

MANDATARIA:

SWS

MANDANTI:

PINI ITALIA

GDP GEOMIN ENGINEERING & MINING GEOLOGY

S.I.F.EL. S.p.A.

SISt Studio di Ingegneria Strutturale Organte & Bortot

IL DIRETTORE DELLA PROGETTAZIONE:

ORDINE DEGLI INGEGNERI
DELLA PROV. DI TRENTO
Dott.Ing. PAOLO CUCINO
ISCRIZIONE ALBO N° 2216

PROGETTO ESECUTIVO

PROGETTAZIONE ESECUTIVA ED ESECUZIONE DEI LAVORI DI REALIZZAZIONE DEL LOTTO 1 DEL QUADRUPLICAMENTO DELLA LINEA FERROVIARIA FORTEZZA - VERONA
TRATTA "FORTEZZA – PONTE GARDENA"

IMPIANTI DI SEGNALAMENTO

PP/ACC PONTE GARDENA
PIANO CAVI IS - FASE 3-4-5

APPALTATORE
IL DIRETTORE TECNICO
Ing. Pietro Gianvecchio

SCALA:
1:50

COMMESSA	LOTTO	FASE	ENTE	TIPO DOC.	OPERA/DISCIPLINA	PROGR.	REV.
I B 0 U	1 B	E	Z Z	P X	I S 1 0 0 0	0 0 5	B

Rev.	Descrizione	Redatto	Data	Verificato	Data	Approvato	Data	Autorizzato Data
A	Emissione esecutiva	V. Arenella	25/02/2022	P. Righetto	25/02/2022	D. Buttafuoco (Dolomiti)		IL PROGETTISTA P. Cucino
B	Emissione a seguito di indicazioni Committenza	V. Arenella	17/07/2022	P. Righetto	18/07/2022	D. Buttafuoco (Dolomiti)	20/07/2022	30/07/2022

ORDINE DEGLI INGEGNERI
DELLA PROV. DI TRENTO
Dott.Ing. PAOLO CUCINO
ISCRIZIONE ALBO N° 2216

File:

n. Elab.: