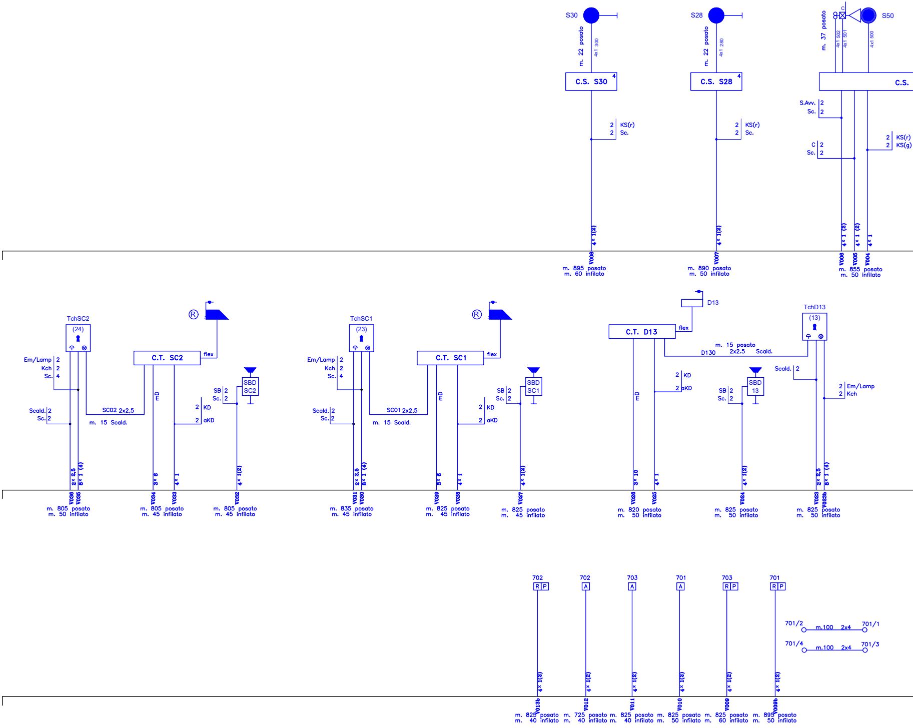
S30
m. 22 posato
4x1 300
C.S. S30
4
2 KS(r)
2 Sc.
4× 1(2)
V008
m. 895 posato
m. 60 infilato
S28
m. 22 posato
4x1 280
C.S. S28
4
2 KS(r)
2 Sc.
4× 1(2)
V007
m. 890 posato
m. 50 infilato
C
S50
m. 37 posato
4x1 502
4x1 501
4x1 500
C.S.
S.Avv. 2
Sc. 2
C 2
Sc. 2
2 KS(r)
2 KS(g)
4× 1 (2)
4× 1 (2)
4× 1
V006
V005
V004
m. 855 posato
m. 50 infilato
TchSC2
(24)
Em/Lamp 2
Kch 2
Sc. 4
Scald. 2
Sc. 2
SC02 2x2,5
m. 15 Scald.
C.T. SC2
flex
®
mD
2 KD
2 aKD
SB 2
Sc. 2
SBD
SC2
2× 2,5
8× 1 (4)
3× 6
4× 1
4× 1(2)
V036
V035
V034
V033
V032
m. 805 posato
m. 50 infilato
m. 805 posato
m. 45 infilato
m. 805 posato
m. 45 infilato
TchSC1
(23)
Em/Lamp 2
Kch 2
Sc. 4
Scald. 2
Sc. 2
SC01 2x2,5
m. 15 Scald.
C.T. SC1
flex
®
mD
2 KD
2 aKD
SB 2
Sc. 2
SBD
SC1
2× 2,5
8× 1 (4)
3× 6
4× 1
4× 1(2)
V031
V030
V029
V028
V027
m. 835 posato
m. 45 infilato
m. 825 posato
m. 45 infilato
m. 825 posato
m. 45 infilato
D13
C.T. D13
flex
TchD13
(13)
m. 15 posato
D130 2x2.5 Scald.
mD
2 KD
2 aKD
SB 2
Sc. 2
SBD
13
Scald. 2
2 Em/Lamp
2 Kch
3× 10
4× 1
4× 1(2)
2× 2,5
8× 1 (4)
V026
V025
V024
V023
V023b
m. 820 posato
m. 50 infilato
m. 825 posato
m. 50 infilato
m. 825 posato
m. 50 infilato
702 R P
702 A
703 A
701 A
703 R P
701 R P
701/2
m.100 2x4
701/1
701/4
m.100 2x4
701/3
4× 1(2)
4× 1(2)
4× 1(2)
4× 1(2)
4× 1(2)
4× 1(2)
V013b
V012
V011
V010
V009
V009b
m. 825 posato
m. 40 infilato
m. 725 posato
m. 40 infilato
m. 825 posato
m. 40 infilato
m. 825 posato
m. 50 infilato
m. 825 posato
m. 60 infilato
m. 895 posato
m. 50 infilato

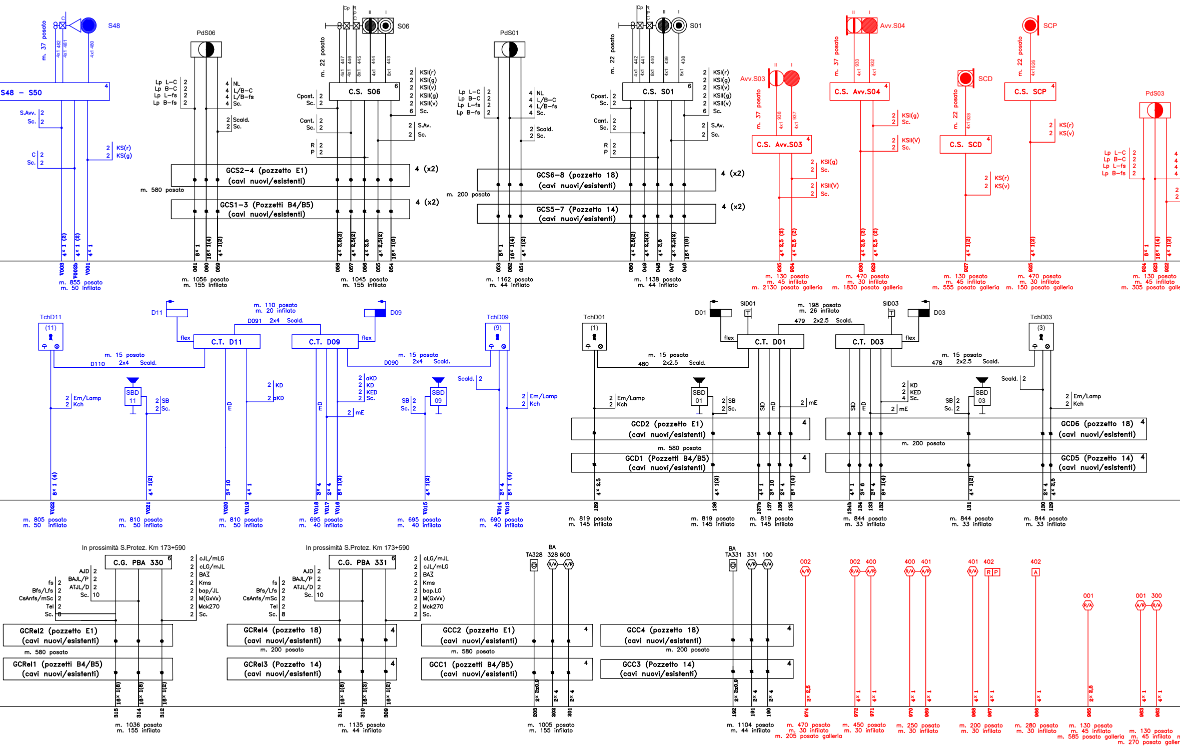
S48
m. 37 posato
S48 – S50
S.Avv. 2
Sc. 2
C 2
Sc. 2
KS(r) 2
KS(g) 2
V003
V002b
V001
m. 855 posato
m. 50 inflato
PdS06
Lp L–C 2
Lp B–C 2
Lp L–fs 2
Lp B–fs 2
NL 4
L/B–C 4
L/B–fs 4
Sc. 4
Scald. 2
Sc. 2
GCS2–4 (pozzetto E1)
(cavi nuovi/esistenti)
m. 580 posato
GCS1–3 (Pozzetti B4/B5)
(cavi nuovi/esistenti)
4 (x2)
061
060
059
m. 1056 posato
m. 155 inflato
S06
m. 22 posato
C.S. S06
Cpost. 2
Sc. 2
Cant. 2
Sc. 2
R 2
P 2
KSI(r) 2
KSI(g) 2
KSI(v) 2
KSII(g) 2
KSII(v) 2
Sc. 6
S.Av. 2
Sc. 2
058
057
056
055
054
m. 1045 posato
m. 155 inflato
PdS01
GCS6–8 (pozzetto 18)
(cavi nuovi/esistenti)
m. 200 posato
GCS5–7 (Pozzetto 14)
(cavi nuovi/esistenti)
053
052
051
m. 1162 posato
m. 44 inflato
S01
C.S. S01
050
049
048
047
046
m. 1138 posato
m. 44 inflato
Avv.S03
C.S. Avv.S03
m. 37 posato
KSI(g) 2
Sc. 2
KSII(V) 2
Sc. 2
935
934
m. 130 posato
m. 45 inflato
m. 2130 posato galleria
Avv.S04
C.S. Avv.S04
m. 37 posato
KSI(g) 2
Sc. 2
KSII(V) 2
Sc. 2
930
929
m. 470 posato
m. 30 inflato
m. 1830 posato galleria
SCD
C.S. SCD
m. 22 posato
KS(r) 2
KS(v) 2
927
m. 130 posato
m. 45 inflato
m. 555 posato galleria
SCP
C.S. SCP
m. 22 posato
KS(r) 2
KS(v) 2
925
m. 470 posato
m. 30 inflato
m. 150 posato galleria
PdS03
924
923
922
m. 130 posato
m. 45 inflato
m. 305 posato galle
TchD11
(11)
D11
C.T. D11
D110 2x4 Scald.
m. 15 posato
m. 110 posato
m. 20 inflato
D091 2x4 Scald.
C.T. D09
D09
flex
TchD09
(9)
D090 2x4 Scald.
m. 15 posato
Em/Lamp 2
Kch 2
SBD 11
SB 2
Sc. 2
mD
KD 2
aKD 2
aKD 2
KD 2
KED 2
Sc. 2
mE 2
SBD 09
SB 2
Sc. 2
Scald. 2
Em/Lamp 2
Kch 2
V022
m. 805 posato
m. 50 inflato
V021
m. 810 posato
m. 50 inflato
V020
V019
m. 810 posato
m. 50 inflato
V018
V017
V016
m. 695 posato
m. 40 inflato
V015
m. 695 posato
m. 40 inflato
V014
V013
m. 690 posato
m. 40 inflato
TchD01
(1)
D01
SID01
C.T. D01
m. 198 posato
m. 26 inflato
479 2x2.5 Scald.
SID03
C.T. D03
D03
TchD03
(3)
480 2x2.5 Scald.
m. 15 posato
478 2x2.5 Scald.
m. 15 posato
Em/Lamp 2
Kch 2
SBD 01
SB 2
Sc. 2
SID
mD
mE 2
KD 2
KED 2
Sc. 4
mE 2
SBD 03
SB 2
Sc. 2
Scald. 2
Em/Lamp 2
Kch 2
GCD2 (pozzetto E1)
(cavi nuovi/esistenti)
m. 580 posato
GCD1 (Pozzetti B4/B5)
(cavi nuovi/esistenti)
GCD6 (pozzetto 18)
(cavi nuovi/esistenti)
m. 200 posato
GCD5 (Pozzetto 14)
(cavi nuovi/esistenti)
139
m. 819 posato
m. 145 inflato
138
m. 819 posato
m. 145 inflato
137b
137
136
135
m. 819 posato
m. 145 inflato
134b
134
133
132
m. 844 posato
m. 33 inflato
131
m. 844 posato
m. 33 inflato
130
129
m. 844 posato
m. 33 inflato
In prossimità S.Protez. Km 173+590
C.G. PBA 330
AJD 2
BAJL/P 2
ATJL/D 2
Sc. 10
fs 2
Bfs/Lfs 2
CsAnfs/mSc 2
Tel 2
Sc. 8
cJL/mLG 2
cLG/mJL 2
BAZ 2
Kms 2
bap/JL 2
M(GxVx) 2
Mck270 2
Sc. 2
GCRel2 (pozzetto E1)
(cavi nuovi/esistenti)
m. 580 posato
GCRel1 (pozzetti B4/B5)
(cavi nuovi/esistenti)
315
314
312
m. 1036 posato
m. 155 inflato
In prossimità S.Protez. Km 173+590
C.G. PBA 331
cLG/mLG 2
cJL/mJL 2
BAZ 2
Kms 2
bap.LG 2
M(GxVx) 2
Mck270 2
Sc. 2
GCRel4 (pozzetto 18)
(cavi nuovi/esistenti)
m. 200 posato
GCRel3 (Pozzetto 14)
(cavi nuovi/esistenti)
311
310
309
m. 1135 posato
m. 44 inflato
BA
TA328 328 600
GCC2 (pozzetto E1)
(cavi nuovi/esistenti)
m. 580 posato
GCC1 (pozzetti B4/B5)
(cavi nuovi/esistenti)
203
202
201
m. 1005 posato
m. 155 inflato
BA
TA331 331 100
GCC4 (pozzetto 18)
(cavi nuovi/esistenti)
m. 200 posato
GCC3 (Pozzetto 14)
(cavi nuovi/esistenti)
192
191
190
m. 1104 posato
m. 44 inflato
002
974
m. 470 posato
m. 30 inflato
m. 205 posato galleria
002 400
972
971
m. 450 posato
m. 30 inflato
400 401
970
969
m. 250 posato
m. 30 inflato
401 402
968
967
m. 200 posato
m. 30 inflato
402
966
m. 280 posato
m. 30 inflato
001
965
m. 130 posato
m. 45 inflato
m. 585 posato galleria
001 300
963
962
m. 130 posato
m. 45 inflato
m. 270 posato galler

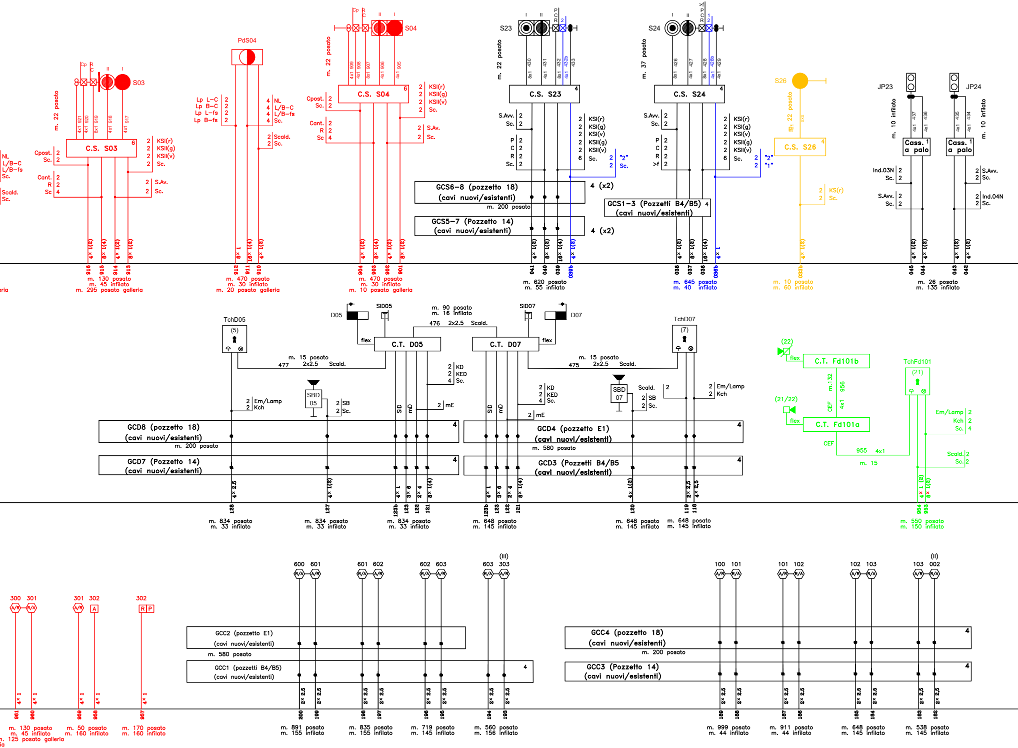
S03
C.S. S03
m. 22 posato
KSI(r)
KSII(g)
KSII(v)
Sc.
S.Av.
Cpost.
Cant.
R
NL
L/B–C
L/B–fs
Scald.
m. 130 posato
m. 45 infilato
m. 295 posato galleria
PdS04
Lp L–C
Lp B–C
Lp L–fs
Lp B–fs
m. 470 posato
m. 30 infilato
m. 20 posato galleria
S04
C.S. S04
m. 22 posato
m. 10 posato galleria
S23
C.S. S23
m. 22 posato
GCS6–8 (pozzetto 18)
(cavi nuovi/esistenti)
m. 200 posato
GCS5–7 (Pozzetto 14)
(cavi nuovi/esistenti)
4 (x2)
m. 620 posato
m. 55 infilato
S24
C.S. S24
m. 37 posato
GCS1–3 (Pozzetti B4/B5)
(cavi nuovi/esistenti)
m. 645 posato
m. 40 infilato
S26
C.S. S26
m. 22 posato
KS(r)
m. 10 posato
m. 60 infilato
JP23
JP24
Cass. a palo
m. 10 infilato
Ind.03N
Ind.04N
m. 26 posato
m. 135 infilato
TchD05
D05
SID05
C.T. D05
m. 90 posato
m. 16 infilato
476 2x2.5 Scald.
SID07
D07
C.T. D07
TchD07
flex
m. 15 posato
477 2x2.5 Scald.
475 2x2.5 Scald.
KD
KED
SB
Em/Lamp
Kch
SBD 05
SBD 07
mE
GCD8 (pozzetto 18)
(cavi nuovi/esistenti)
m. 200 posato
GCD7 (Pozzetto 14)
(cavi nuovi/esistenti)
GCD4 (pozzetto E1)
(cavi nuovi/esistenti)
m. 580 posato
GCD3 (Pozzetti B4/B5)
(cavi nuovi/esistenti)
m. 834 posato
m. 33 infilato
m. 648 posato
m. 145 infilato
C.T. Fd101b
C.T. Fd101a
TchFd101
(22)
(21/22)
(21)
CEF
955 4x1
m. 15
m. 550 posato
m. 150 infilato
GCC2 (pozzetto E1)
(cavi nuovi/esistenti)
m. 580 posato
GCC1 (pozzetti B4/B5)
(cavi nuovi/esistenti)
GCC4 (pozzetto 18)
(cavi nuovi/esistenti)
m. 200 posato
GCC3 (Pozzetto 14)
(cavi nuovi/esistenti)
m. 130 posato
m. 45 infilato
m. 125 posato galleria
m. 50 posato
m. 160 infilato
m. 170 posato
m. 160 infilato
m. 891 posato
m. 155 infilato
m. 835 posato
m. 155 infilato
m. 719 posato
m. 145 infilato
m. 560 posato
m. 156 infilato
m. 999 posato
m. 44 infilato
m. 911 posato
m. 44 infilato
m. 648 posato
m. 145 infilato
m. 538 posato
m. 145 infilato

LATO BRENNERO LATO VERONA

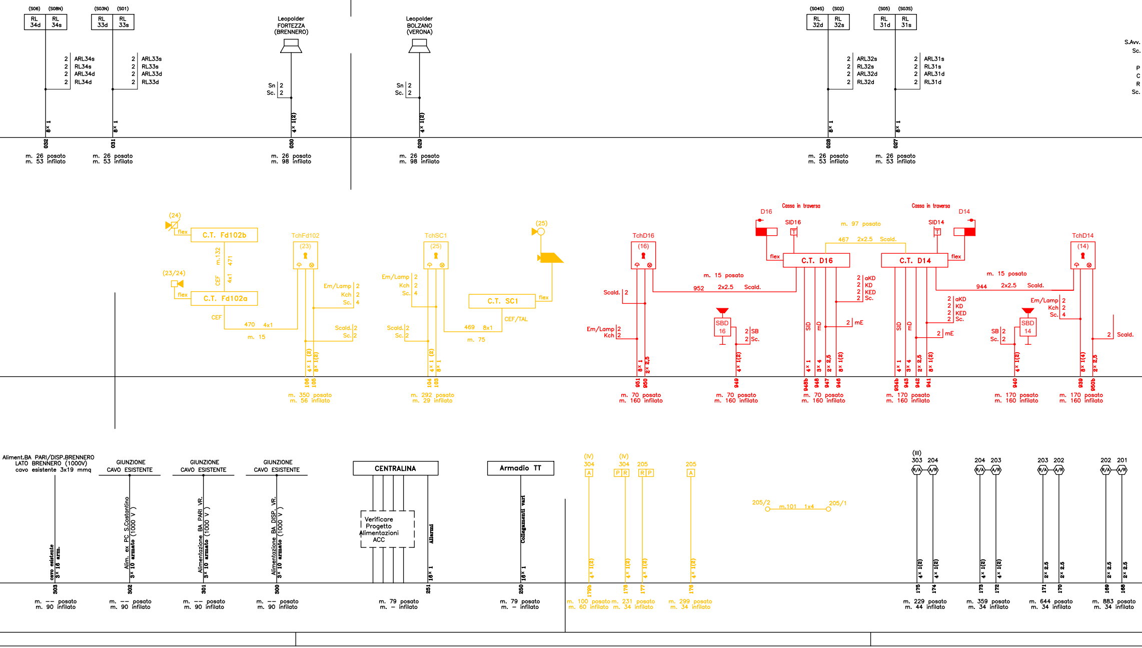
(S06) (S08N)
RL 34d RL 34s
ARL34s RL34s ARL34d RL34d
(S03N) (S01)
RL 33d RL 33s
ARL33s RL33s ARL33d RL33d
Leopolder FORTEZZA (BRENNERO)
Leopolder BOLZANO (VERONA)
Sn 2 Sc. 2
8× 1
4× 1(2)
032 031 030 029 028 027
m. 26 posato m. 53 infilato
m. 26 posato m. 98 infilato
(S04S) (S02)
RL 32d RL 32s
ARL32s RL32s ARL32d RL32d
(S05) (S03S)
RL 31d RL 31s
ARL31s RL31s ARL31d RL31d
S.Avv. Sc. P C R Sc.
(24) flex C.T. Fd102b
m.132 471 CEF 4x1
(23/24) flex C.T. Fd102a
CEF 470 4x1 m. 15
TchFd102 (23)
Em/Lamp 2 Kch 2 Sc. 4
Scald. 2 Sc. 2
4× 1(2) 8× 1(2)
106 105
m. 350 posato m. 56 infilato
TchSC1 (25)
Em/Lamp 2 Kch 2 Sc. 4
Scald. 2 Sc. 2
4× 1(2) 8× 1
104 103
m. 292 posato m. 29 infilato
(25) C.T. SC1 flex CEF/TAL 469 8x1 m. 75
TchD16 (16)
Scald. 2
Em/Lamp 2 Kch 2
8× 1 2× 2,5
951 950
m. 70 posato m. 160 infilato
m. 15 posato 952 2x2.5 Scald.
D16 Cassa in traversa SID16 flex C.T. D16
m. 97 posato 467 2x2.5 Scald.
Cassa in traversa D14 SID14 C.T. D14 flex
SBD 16 2 SB 2 Sc.
4× 1(2) 949
m. 70 posato m. 160 infilato
2 aKD 2 KD 2 KED 2 Sc.
SID mD 2 mE
4× 1 3× 4 2× 2,5 8× 1(2)
948b 948 947 946
m. 70 posato m. 160 infilato
m. 15 posato 944 2x2.5 Scald.
2 aKD 2 KD 2 KED 2 Sc.
SID mD 2 mE
4× 1 3× 4 2× 2,5 8× 1(2)
934b 943 942 941
m. 170 posato m. 160 infilato
SB 2 Sc. 2 SBD 14
Em/Lamp 2 Kch 2 Sc. 4
4× 1(2) 940
m. 170 posato m. 160 infilato
TchD14 (14)
2 Scald.
8× 1(4) 2× 2,5
939 950b
m. 170 posato m. 160 infilato
Aliment.BA PARI/DISP.BRENNERO LATO BRENNERO (1000V) cavo esistente 3x19 mmq
cavo esistente 3× 16 arm.
303
m. -- posato m. 90 infilato
GIUNZIONE CAVO ESISTENTE
Alim. ex PC S.Costantino 3× 10 armato (1000 V)
302
m. -- posato m. 90 infilato
GIUNZIONE CAVO ESISTENTE
Alimentazione BA PARI VR. 3× 10 armato (1000 V)
301
m. -- posato m. 90 infilato
GIUNZIONE CAVO ESISTENTE
Alimentazione BA DISP. VR. 3× 10 armato (1000 V)
300
m. -- posato m. 90 infilato
CENTRALINA
Verificare Progetto Alimentazioni ACC
Allarmi 16× 1
251
m. 79 posato m. – infilato
Armadio TT
Collegamenti vari 16× 1
250
m. 79 posato m. – infilato
(IV) 304 A
(IV) 304 P R
205 R P
205 A
4× 1(2)
179b 178 177 176
m. 100 posato m. 60 infilato
m. 231 posato m. 34 infilato
m. 299 posato m. 34 infilato
205/2 m.101 1x4 205/1
(III) 303 204 R/A A/R
4× 1(2) 175 174
m. 229 posato m. 44 infilato
204 203 R/A A/R
4× 1(2) 173 172
m. 359 posato m. 34 infilato
203 202 R/A A/R
2× 2.5 171 170
m. 644 posato m. 34 infilato
202 201 R/A A/R
2× 2.5 169 168
m. 883 posato m. 34 infilato

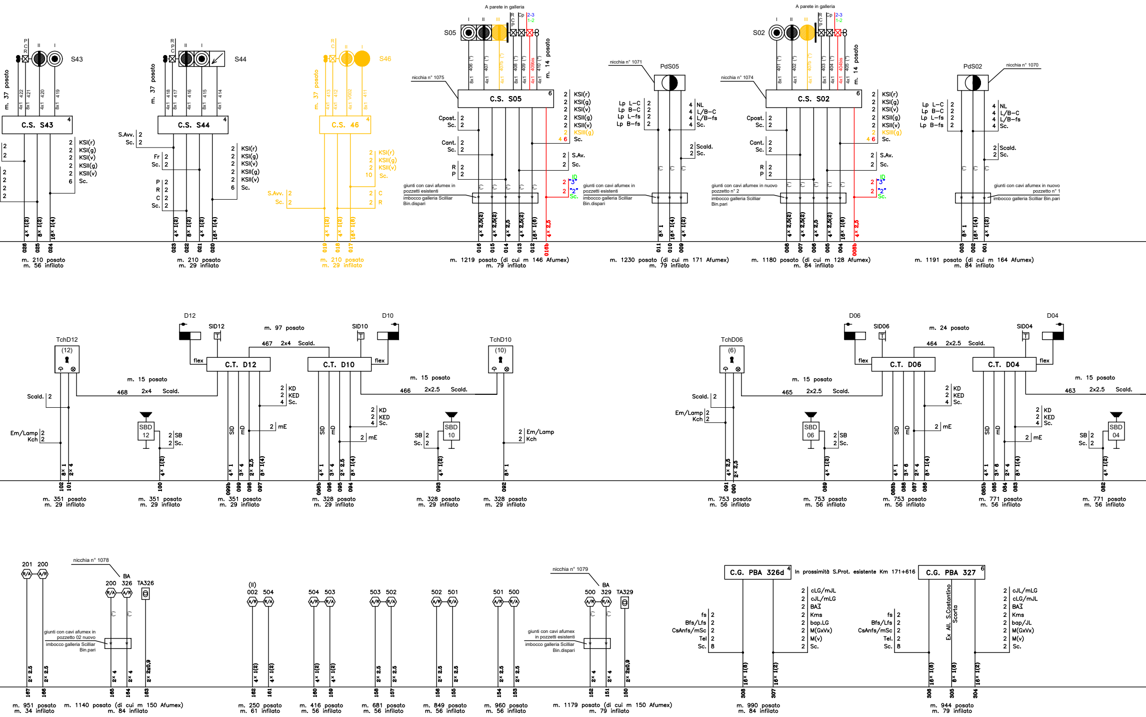
S43
m. 37 posato
C.S. S43
KSI(r)
KSI(g)
KSI(v)
KSII(g)
KSII(v)
Sc.
m. 210 posato
m. 56 infilato
S44
m. 37 posato
C.S. S44
S.Avv.
Sc.
Fr
Sc.
P
R
C
Sc.
m. 210 posato
m. 29 infilato
S46
m. 37 posato
C.S. 46
KSI(r)
KSII(g)
KSII(v)
Sc.
S.Avv.
Sc.
C
R
m. 210 posato
m. 29 infilato
A parete in galleria
S05
m. 14 posato
nicchia n° 1075
C.S. S05
Cpost.
Sc.
Cant.
Sc.
R
P
KSI(r)
KSI(g)
KSI(v)
KSII(g)
KSII(v)
KSIII(g)
Sc.
S.Av.
Sc.
ID
"3"
"2"
Sc.
giunti con cavi afumex in pozzetti esistenti
imbocco galleria Sciliar Bin.dispari
m. 1219 posato (di cui m 146 Afumex)
m. 79 infilato
nicchia n° 1071
PdS05
Lp L-C
Lp B-C
Lp L-fs
Lp B-fs
NL
L/B-C
L/B-fs
Sc.
Scald.
Sc.
giunti con cavi afumex in pozzetti esistenti
imbocco galleria Sciliar Bin.dispari
m. 1230 posato (di cui m 171 Afumex)
m. 79 infilato
A parete in galleria
S02
m. 14 posato
nicchia n° 1074
C.S. S02
giunti con cavi afumex in nuovo pozzetto n° 2
imbocco galleria Sciliar Bin.pari
m. 1180 posato (di cui m 128 Afumex)
m. 84 infilato
PdS02
nicchia n° 1070
giunti con cavi afumex in nuovo pozzetto n° 1
imbocco galleria Sciliar Bin.pari
m. 1191 posato (di cui m 164 Afumex)
m. 84 infilato
D12
SID12
m. 97 posato
SID10
D10
467 2x4 Scald.
TchD12
(12)
flex
C.T. D12
C.T. D10
flex
TchD10
(10)
m. 15 posato
468 2x4 Scald.
466 2x2.5 Scald.
Scald.
Em/Lamp
Kch
SBD 12
SB
Sc.
KD
KED
Sc.
SID
mD
mE
SBD 10
Em/Lamp
Kch
m. 351 posato
m. 29 infilato
m. 328 posato
m. 29 infilato
D06
SID06
m. 24 posato
SID04
D04
464 2x2.5 Scald.
TchD06
(6)
C.T. D06
C.T. D04
465 2x2.5 Scald.
463 2x2.5 Scald.
SBD 06
SBD 04
m. 753 posato
m. 56 infilato
m. 771 posato
m. 56 infilato
201 200
nicchia n° 1078
BA
200 326
TA326
giunti con cavi afumex in pozzetto 02 nuovo
imbocco galleria Sciliar Bin.pari
m. 951 posato
m. 34 infilato
m. 1140 posato (di cui m 150 Afumex)
m. 84 infilato
(II)
002 504
504 503
503 502
502 501
501 500
m. 250 posato
m. 61 infilato
m. 416 posato
m. 56 infilato
m. 681 posato
m. 56 infilato
m. 849 posato
m. 56 infilato
m. 960 posato
m. 56 infilato
nicchia n° 1079
BA
500 329
TA329
giunti con cavi afumex in pozzetti esistenti
imbocco galleria Sciliar Bin.dispari
m. 1179 posato (di cui m 150 Afumex)
m. 79 infilato
C.G. PBA 326d
In prossimità S.Prot. esistente Km 171+616
fs
Bfs/Lfs
CsAnfs/mSc
Tel
Sc.
cLG/mJL
cJL/mLG
BAZ
Kms
bap.LG
M(GxVx)
M(v)
Sc.
m. 990 posato
m. 84 infilato
C.G. PBA 327
Ex All. S.Costantino Scorta
Tel.
cLG/mJL
cJL/mLG
BAZ
Kms
bap/JL
M(GxVx)
M(v)
Sc.
m. 944 posato
m. 79 infilato

LEGENDA SEGNALAMENTO

- ● ESISTENTE
- ● INSERISCE
- ● ELIMINA
- ● INSERISCE IN VARIANTE
- ● ELIMINA IN VARIANTE

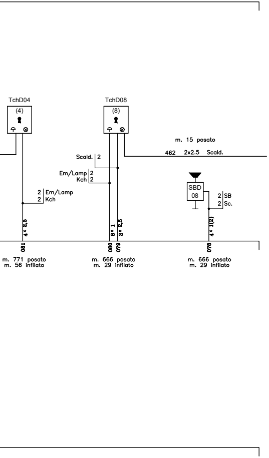
TchD04
(4)
TchD08
(8)
m. 15 posato
462 2x2.5 Scald.
Scald. 2
Em/Lamp 2
Kch 2
2 Em/Lamp
2 Kch
SBD
08
2 SB
2 Sc.
4× 2,5
8× 1
2× 2,5
4× 1(2)
081
080
079
078
m. 771 posato
m. 56 infilato
m. 666 posato
m. 29 infilato
m. 666 posato
m. 29 infilato

COMMITTENTE:

RFI RETE FERROVIARIA ITALIANA
GRUPPO FERROVIE DELLO STATO ITALIANE

DIREZIONE LAVORI:

ITALFERR
GRUPPO FERROVIE DELLO STATO ITALIANE

APPALTATORE:

webuild Implenia
CONSORZIODOLOMITI

PROGETTAZIONE:

MANDATARIA:

SWS

MANDANTI:

PINI ITALIA
GDP GEOMIN
S.I.F.EL. S.p.A.
SISt Studio di Ingegneria Strutturale Organte & Sartori

IL DIRETTORE DELLA PROGETTAZIONE:

Ing. Paolo Cucino

Responsabile integrazione fra le varie prestazioni specialistiche

PROGETTO ESECUTIVO

PROGETTAZIONE ESECUTIVA ED ESECUZIONE DEI LAVORI DI REALIZZAZIONE DEL LOTTO 1 DEL QUADRUPLICAMENTO DELLA LINEA FERROVIARIA FORTEZZA - VERONA TRATTA “FORTEZZA – PONTE GARDENA”

IMPIANTI DI SEGNALAMENTO

PP/ACC PONTE GARDENA
PIANO CAVI IS - FASE 6

APPALTATORE
IL DIRETTORE TECNICO
Ing. Pietro Gianvecchio

SCALA:
1:50

COMMESSA	LOTTO	FASE	ENTE	TIPO DOC.	OPERA/DISCIPLINA	PROGR.	REV.
IB0U	1B	E	ZZ	PX	IS1000	006	B

Rev.	Descrizione	Redatto	Data	Verificato	Data	Approvato	Data	Autorizzato Data
A	Emissione esecutiva	V. Arenella	25/02/2022	P. Righetto	25/02/2022	D. Buttafuoco (Dolomiti)		IL PROGETTISTA P. Cucino
B	Emissione a seguito di indicazioni Committenza	V. Arenella	17/07/2022	P. Righetto	18/07/2022	D. Buttafuoco (Dolomiti)	20/07/2022	
								30/07/2022

ORDINE DEGLI INGEGNERI DELLA PROV. DI TRENTO
Dott. Ing. PAOLO CUCINO
ISCRIZIONE ALBO N° 2216

File:
n. Elab.: