PLANIMETRIA SISTEMAZIONE DEFINITIVA

SCALA1 : 150

SEZIONE TIPO 1

SCALA 1 : 50

MIRE OTTICHE

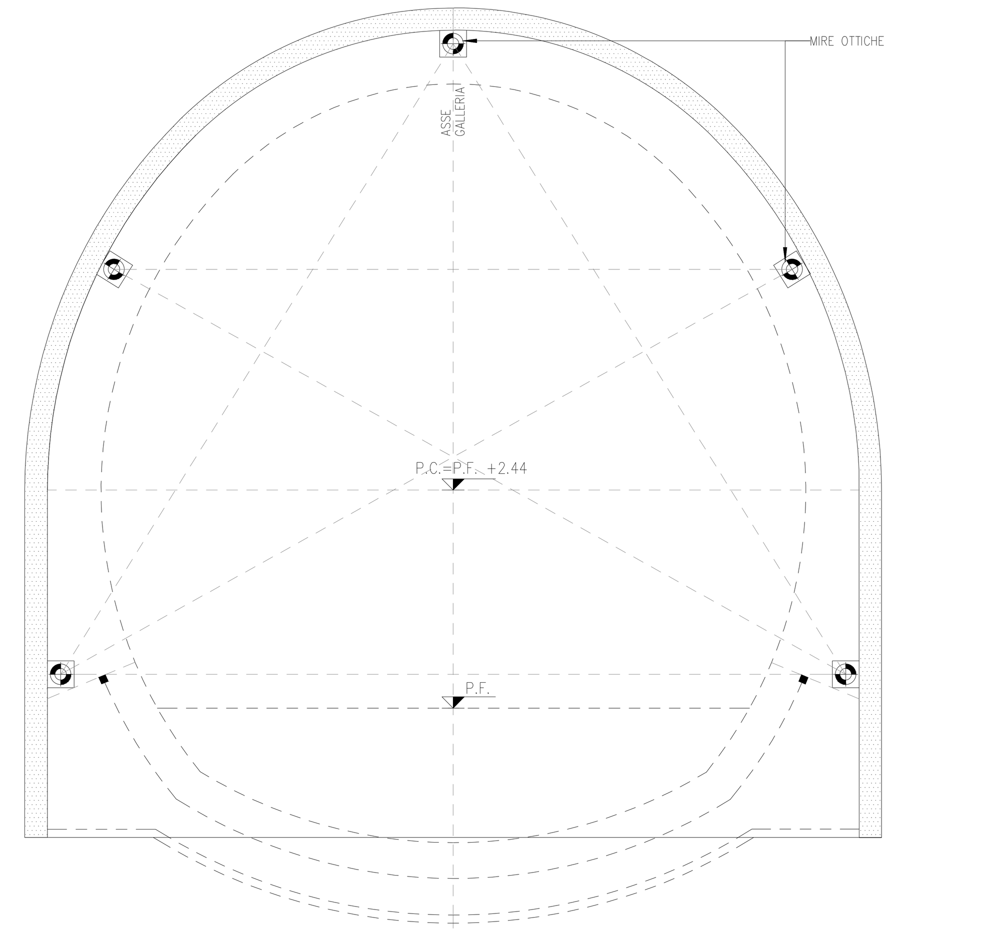

SEZIONE TIPO 4

SCALA 1 : 50

MONITORAGGIO RIVESTIMENTO PROVVISORIO
BARRETTE ESTENSIMETRICHE E CELLE DI CARICO

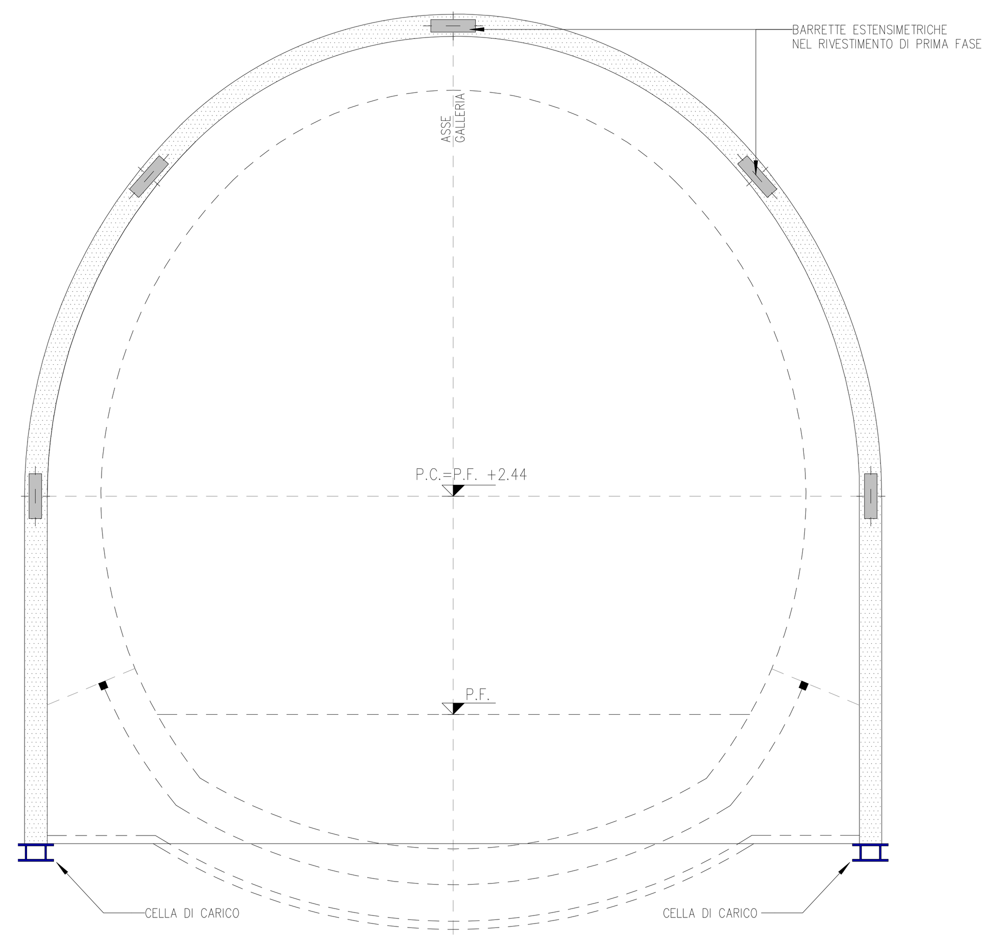

SEZIONE TIPO 5

SCALA 1 : 50

MONITORAGGIO RIVESTIMENTO DEFINITIVO
BARRETTE ESTENSIMETRICHE

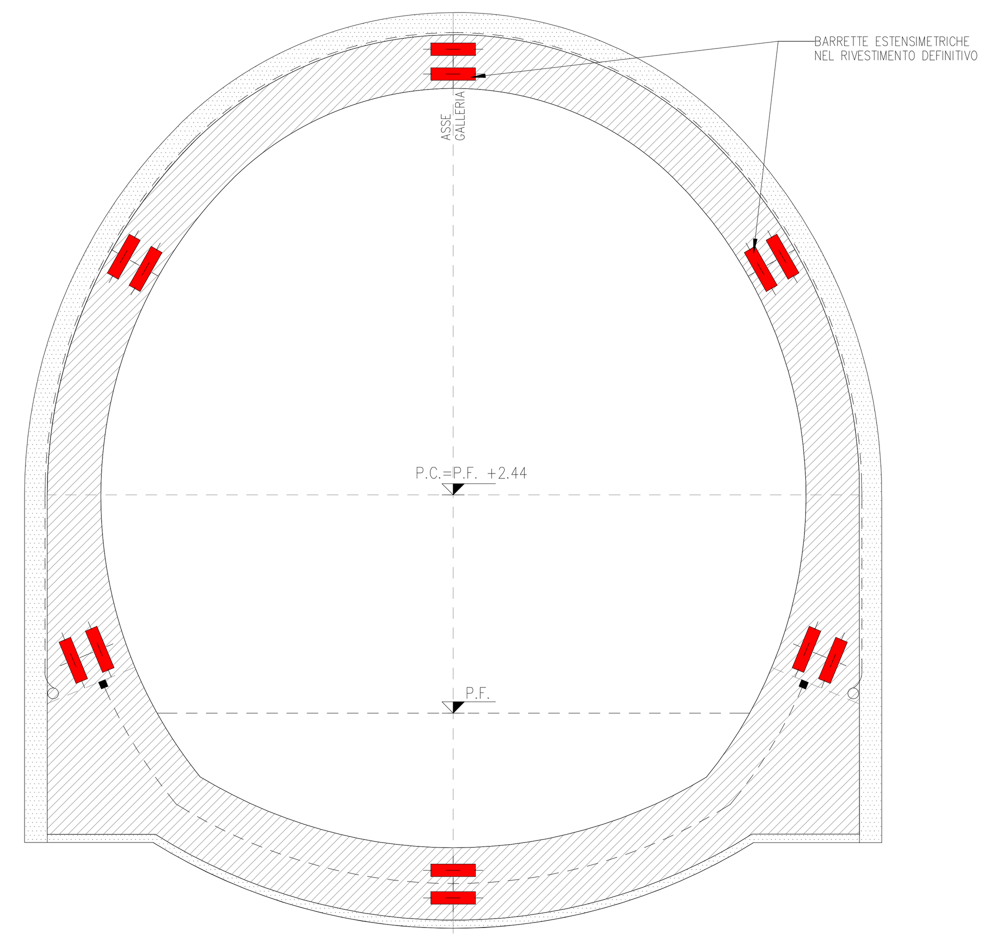

KEY-PLAN

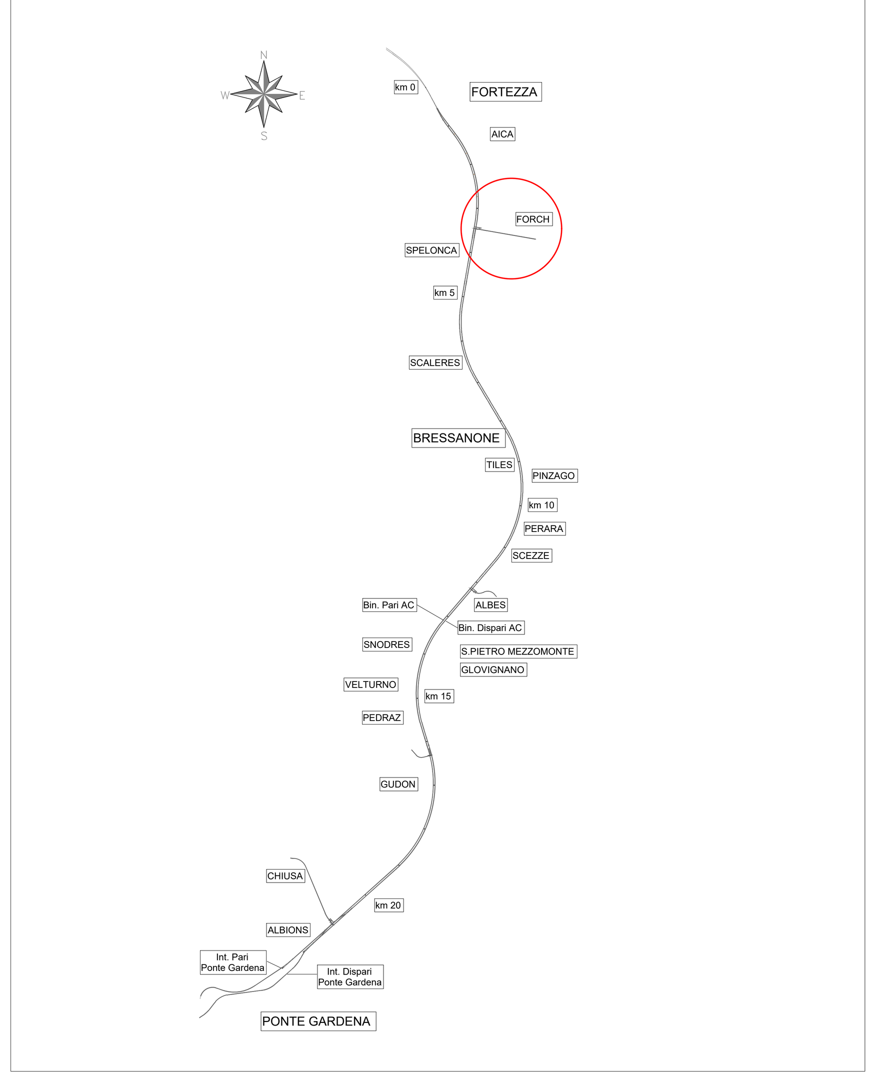

MONITORAGGIO IN GALLERIA

STRUMENTAZIONE	FREQUENZA DELLE MISURE
MIRE OTTICHE	1 misura al giorno fino al getto del rivestimento definitivo
BARRETTE ESTENSIMETRICHE NEL RIVESTIMENTO DI PRIMA FASE	Letture giornaliere fino al getto della calotta
CELLE DI CARICO A PIEDE CENTINA	Letture giornaliere fino al getto della calotta
BARRETTE ESTENSIMETRICHE NEL RIVESTIMENTO DEFINITIVO	Letture giornaliere fino al getto del concio adiacente, letture mensili fino a fine lavori

IN FUNZIONE DEL REALE COMPORTAMENTO OSSERVATO IN CORSO D'OPERA ED IN PARTICOLARE NEL CASO DI SUPERAMENTO DEI VALORI DI SOGLIA, POTRÀ ESSERE AUMENTATA LA FREQUENZA DI ESECUZIONE DELLE LETTURE E DI CONSEGNA DEI DATI, SECONDO LE INDICAZIONI DELLA DL.

MONITORAGGIO INTERNO IN GALLERIA

	N°
Mira ottica	n° 20
Cella di carico	n° 4
Barrette estensimetriche nel rivestimento di prima fase	n° 10
Barrette estensimetriche nel rivestimento definitivo	n° 24

LEGENDA

P.C.	Piano dei centri	P.S.	Piano di scavo
P.F.	Piano del ferro	Q.C.	Quota cordolo berlinese
Q.M.	Quota sommità muro	Q.T.	Quota del terreno
Q.B.	Quota testa protesi in calcestruzzo		

M / Scale 1:5
100mm 0 500mm

COMMITTENTE: RFI RETE FERROVIARIA ITALIANA GRUPPO FERROVIE DELLO STATO ITALIANE

DIREZIONE LAVORI: ITALFERR GRUPPO FERROVIE DELLO STATO ITALIANE

APPALTATORE: webuild Implenia CONSORZIODOLOMITI

PROGETTAZIONE:
MANDATARIA: SWS
MANDANTI: PINI ITALIA, GDP GEOMIN, ALPEL, SISt

IL DIRETTORE DELLA PROGETTAZIONE:
Ing. Paolo Cucino
Responsabile integrazione fra le varie prestazioni specialistiche
ORDINE DEGLI INGEGNERI DELLA PROV. DI TRENTO Dott. Ing. PAOLO CUCINO ISCRIZIONE ALBO N° 2216

PROGETTO ESECUTIVO

PROGETTAZIONE ESECUTIVA ED ESECUZIONE DEI LAVORI DI REALIZZAZIONE DEL LOTTO 1 DEL QUADRUPLICAMENTO DELLA LINEA FERROVIARIA FORTEZZA - VERONA TRATTA "FORTEZZA – PONTE GARDENA"

DISEGNO
08 - GALLERIE
D-GALLERIA SCALERES
Imbocco Nord (Fortezza)
Fase definitiva - Monitoraggio - Planimetria e sezioni 2/2

APPALTATORE
IL DIRETTORE TECNICO
Ing. Pietro Gianvecchio

SCALA: As indicated

COMMESSA	LOTTO	FASE	ENTE	TIPO DOC.	OPERA/DISCIPLINA	PROGR.	REV.
IB0U	1B	E	ZZ	PZ	GA0100	006	C

Rev.	Descrizione	Redatto	Data	Verificato	Data	Approvato	Data	Autorizzato Data
A	Emissione	M.Ingianni	13/01/22	A.Valente	14/01/22	D.Buttafoco Dolomiti	15/01/22	IL PROGETTISTA A.Polli
B	Emissione per indicazione Committenza	L. Giudice	18/07/22	A.Valente	19/07/22	D.Buttafoco	20/07/22	
C	Emissione a seguito di istruttorie e interlocuzioni	S. Carta	25/02/2023	P. Fontana	26/02/2023	D.Buttafoco (Dolomiti)	27/02/2023	09/03/2023

ORDINE INGEGNERI ROMA N. 19540 Dott. Ing. ANDREA POLLI

File: IB0U1BEZZPZGA0100006C.dwg | n. Elab.: