MIRA OTTICA
SCALA 1 : 10

PER MISURE SPOSTAMENTO (CT)

CARATTERISTICHE TECNICHE

CT

Chiodo per misure di convergenza

Tipo: barra in acciaio zincato ad a.m. ø20mm, l=200mm, estremità filettata per raccordo con mira ottica per stazione integrata

Sensore: : stazione topografica integrata coassiale, precisione angolo ±0,1mgon, distanza ±1mm

PLANIMETRIA FASE PROVVISORIA
SCALA 1 : 100

MONITORAGGIO

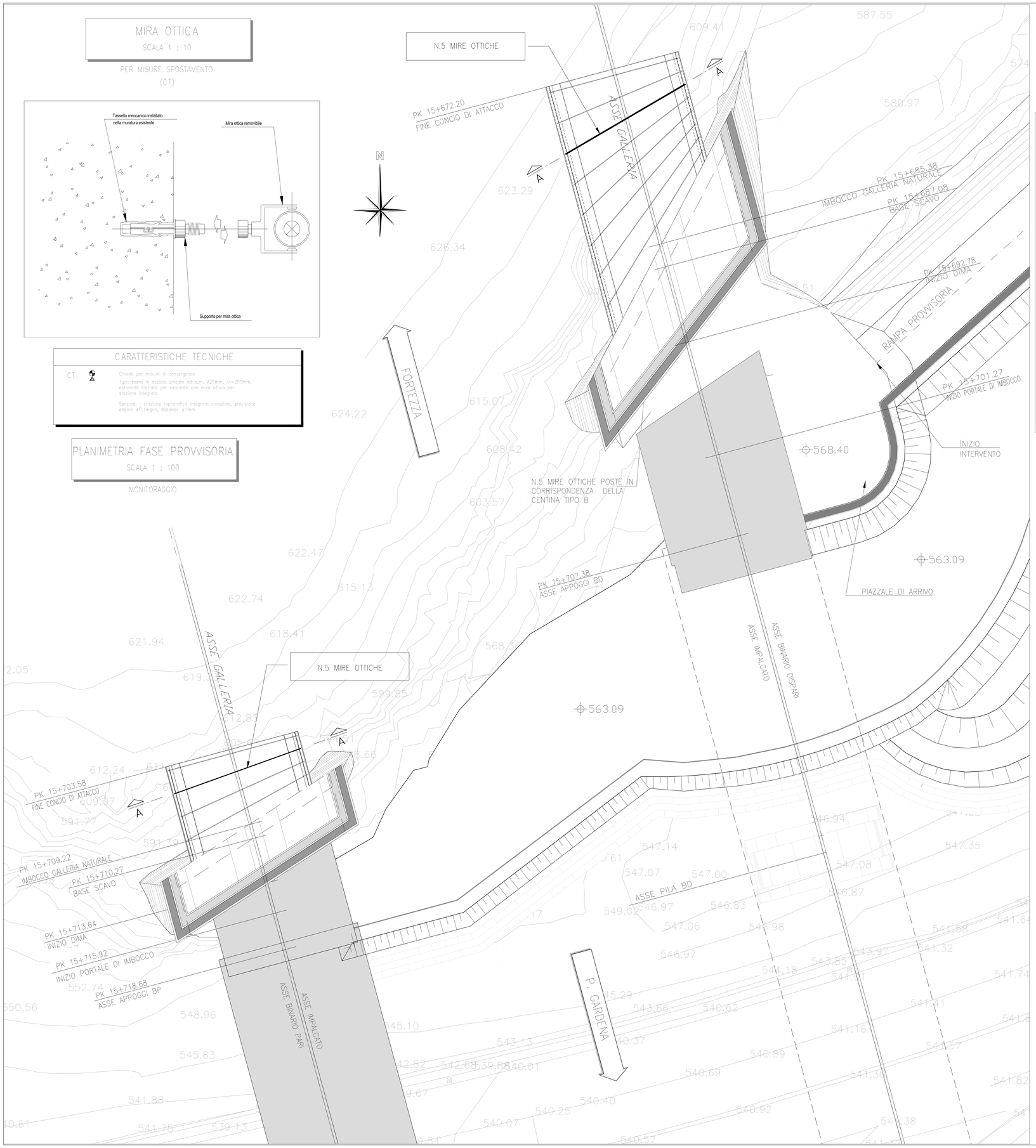

SEZIONE A–A – MIRE OTTICHE BD
SCALA 1 : 50

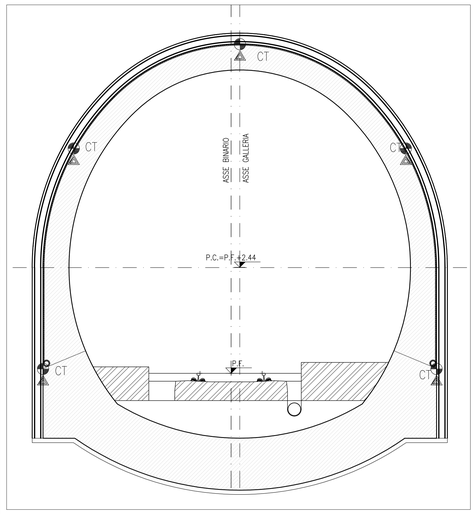

SEZIONE A–A – MIRE OTTICHE BP
SCALA 1 : 50

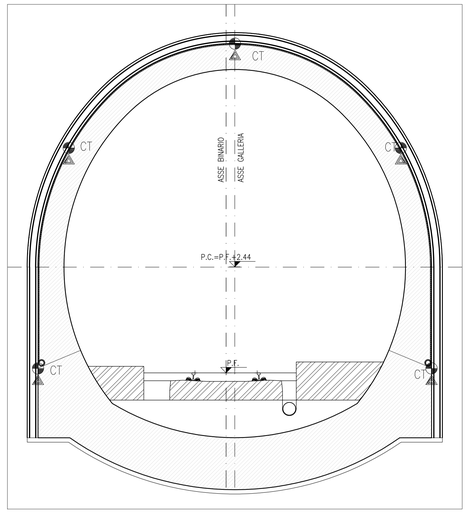

KEY-PLAN

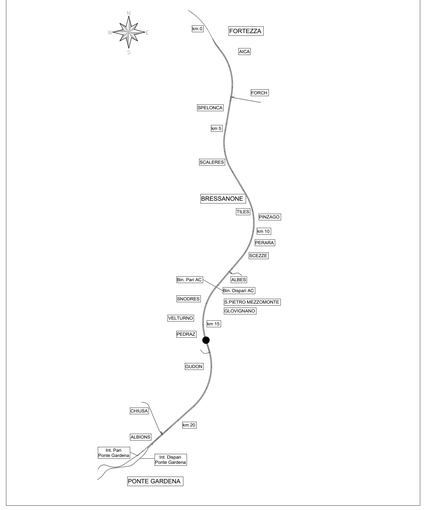

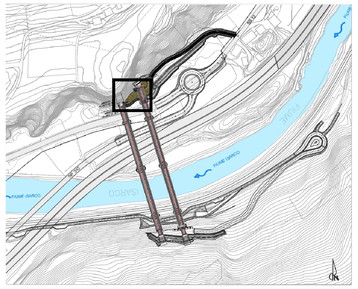

M / Scale 1:5

100mm 0 500mm

COMMITTENTE:

RFI RETE FERROVIARIA ITALIANA
GRUPPO FERROVIE DELLO STATO ITALIANE

DIREZIONE LAVORI:

ITALFERR
GRUPPO FERROVIE DELLO STATO ITALIANE

APPALTATORE:

webuild implenia
CONSORZIODOLOMITI

PROGETTAZIONE:

MANDATARIA: SWS

MANDANTI: PINI ITALIA; GDP GEOMIN; ILREL; SIST

IL DIRETTORE DELLA PROGETTAZIONE:

Ing. Paolo Ovarino
Nome e Cognome del Direttore della Progettazione
Ordine degli Ingegneri di Verona e Provincia
ORDINE DEGLI INGEGNERI DI VERONA E PROVINCIA
Dott. Ing. PAOLO OVARINO
ISCRIZIONE ALBO N° 2216

PROGETTO ESECUTIVO

PROGETTAZIONE ESECUTIVA ED ESECUZIONE DEI LAVORI DI REALIZZAZIONE DEL LOTTO 1 DEL QUADRUPLICAMENTO DELLA LINEA FERROVIARIA FORTEZZA - VERONA TRATTA "FORTEZZA – PONTE GARDENA"

DISEGNO

GALLERIE

GALLERIA SCALERES
Imbocco Sud (Ponte sull'Isarco)
Fase provvisoria - Monitoraggio - Planimetria e sezioni

APPALTATORE
IL DIRETTORE TECNICO
Ing. Paolo Ovarino

SCALA: VARIE

Consorziato

COMMESSA	LOTTO	FASE	ENTE	TIPO DOC.	OPERA/DISCIPLINA	PROGR.	REV.
IB0U	1B	E	ZZ	PZ	GA0100	013	C

Rev.	Descrizione	Redatto	Data	Verificato	Data	Approvato	Data	Autorizzato Data
A	Emissione	M. Ingianni	28/01/22	A. Valente	27/01/22	D. Buttafoco Dolomiti	28/01/22	
B	Emissione a seguito di istruttoria e interlocuzioni	A.M. Mare	01/12/2022		02/12/2022	D. Buttafoco Dolomiti	05/12/2022	
C	Emissione a seguito di istruttoria e interlocuzione	A.M. Mare	25/02/23	P. Fontanari	26/02/23	D. Buttafoco Dolomiti	27/02/23	

File: IB0U1BEZZPZGA0100013C.dwg

n. Elab.: