PARTICOLARI COSTRUTTIVI – AREA SSE

POZZETTO C6 – ALLOGGIAMENTO RILEVAZIONE LIQUIDI PERICOLOSI
SCALA 1:50

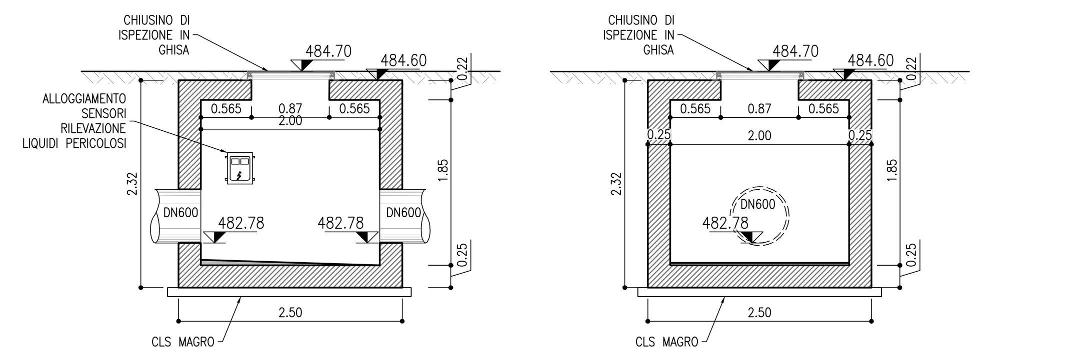

POZZETTO C7 E VASCA LIQUIDI PERICOLOSI
SCALA 1:50

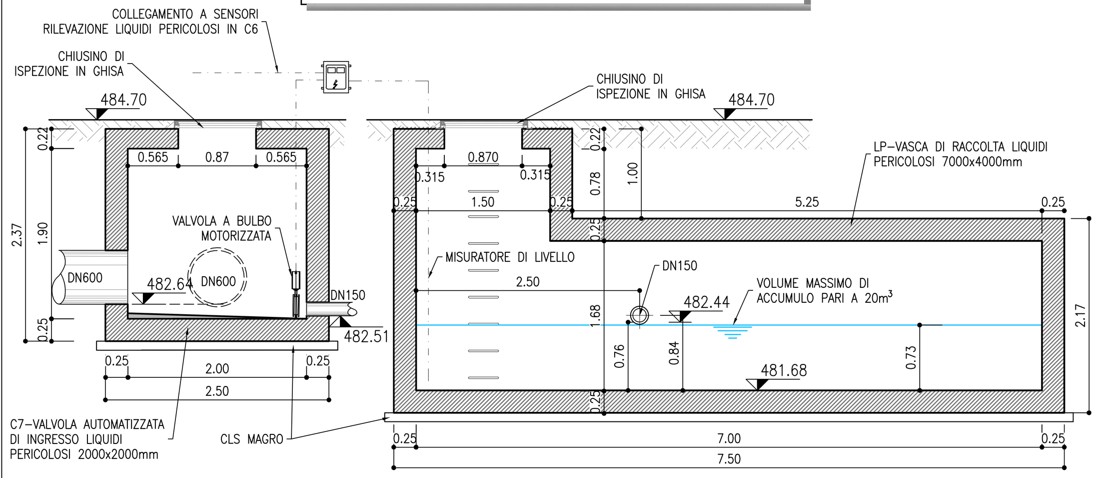

POZZETTO C8–IMMISSIONE DRENAGGIO PIAZZALE SSE
SCALA 1:50

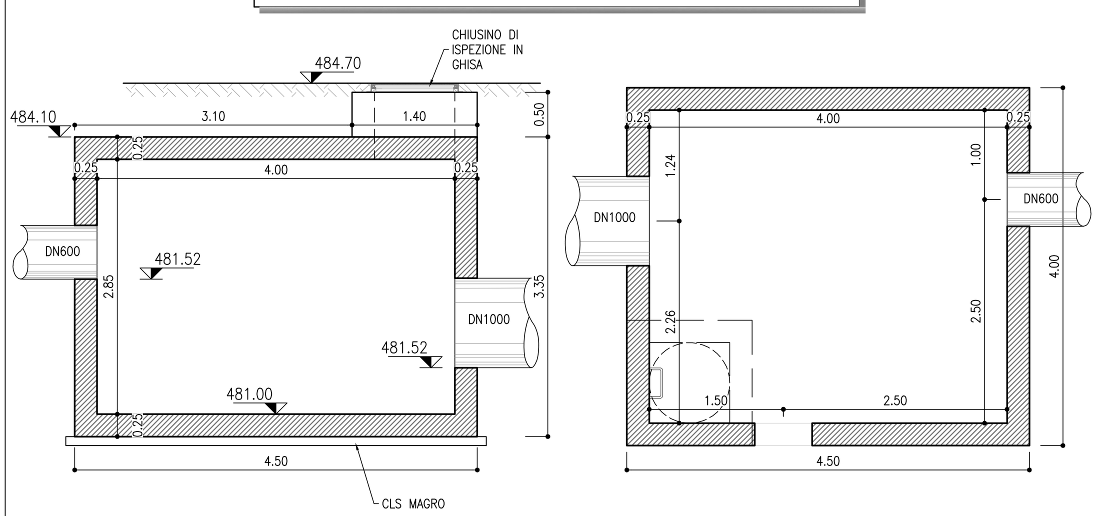

POZZETTO C9
SCALA 1:50

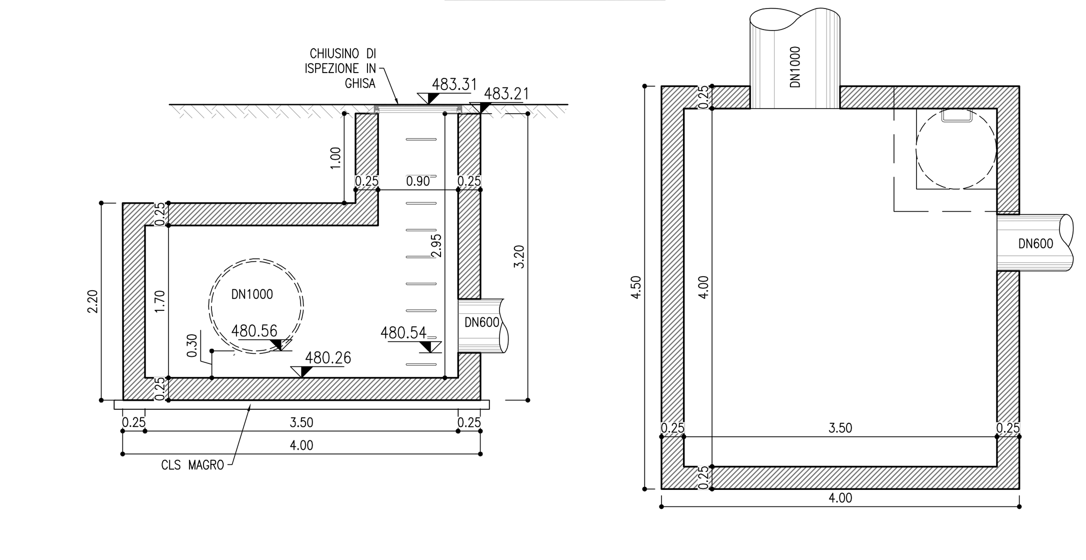

TIPOLOGICO POZZETTO SALTO SU STRADA (C2,C3,C4)
SCALA 1:50

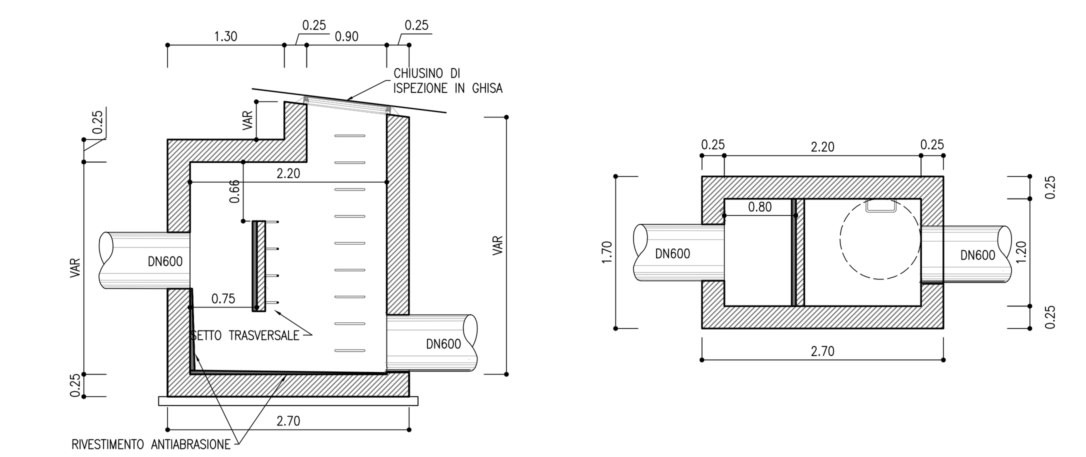

DETTAGLIO POZZETTO C5
SCALA 1:50

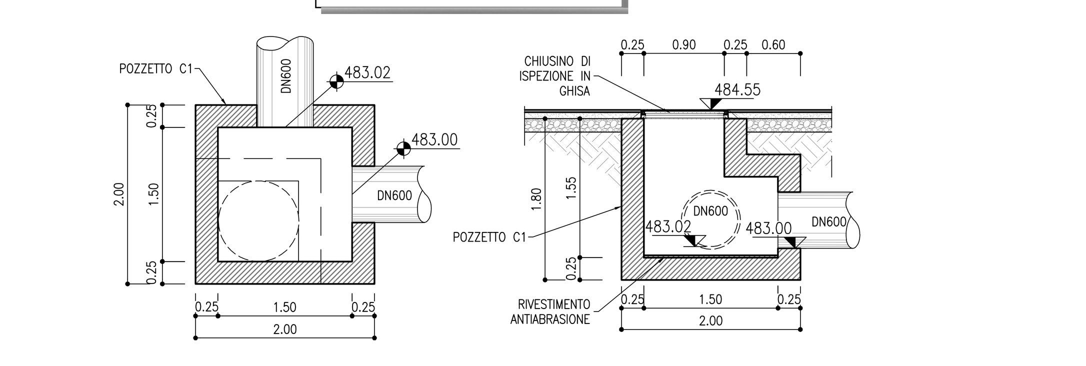

PARTICOLARE – CADITOIA STRADALE
SCALA 1:20

CADITOIA STRADALE
AD ASOLE IN GHISA SFEROIDALE D400

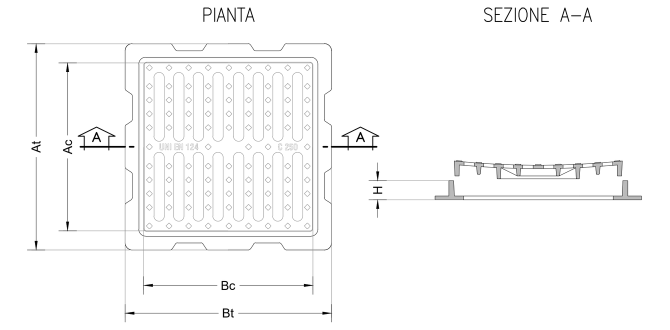

ELEMENTI CARATTERISTICI UNI EN 124						
CLASSE	DIMENSIONI ESTERNE (mm) At	DIMENSIONI ESTERNE (mm) Bt	DIMENSIONI INTERNE (mm) Ac	DIMENSIONI INTERNE (mm) Bc	ALTEZZA H mm	PESO kg
D400	600	600	490	500	80	57
	700	700	600	600	80	70
C250	600	600	490	500	60	45
	700	700	590	600	70	64

N.B.: DIMENSIONI E PESI SONO INDICATIVI

PARTICOLARE – CHIUSINO IN GHISA
SCALA 1:20

CHIUSINO IN GHISA SFEROIDALE D400

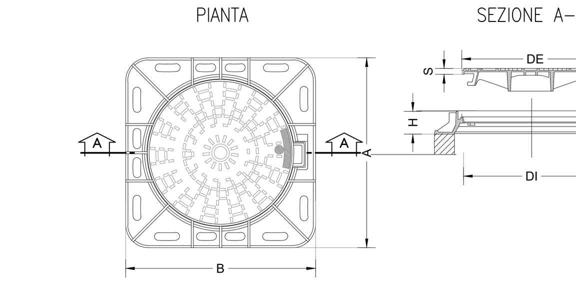

CHIUSINO CLASSE UNI EN 124	COPERCHIO – OPZIONI VE	TS	MA	RI	CH	GU	LUCE NETTA DI (mm)	LUCE ESTERNA DE (mm)	TELAIO FORMA	INGOMBRO ESTERNO (mm)	ALTEZZA H (mm)
D400	X						600	657.6	○	850	100
	Peso Totale (Kg) 61						33		28		
D400	X						600	657.6	□	850X850	100
	Peso Totale (Kg) 72						33		39		

Descrizione opzioni: VE= Fori ventilazione, TS= Tenuta stagna, MA= Marcatura, RI= Rivestimento, CH= Dispositivo bloccante-chiusura, GU= Guarnizioni.

PARTICOLARE – CHIUSINO IN GHISA
SCALA 1:20

CHIUSINO IN GHISA SFEROIDALE
CLASSE D400 – SU TELAIO CIRCOLARE

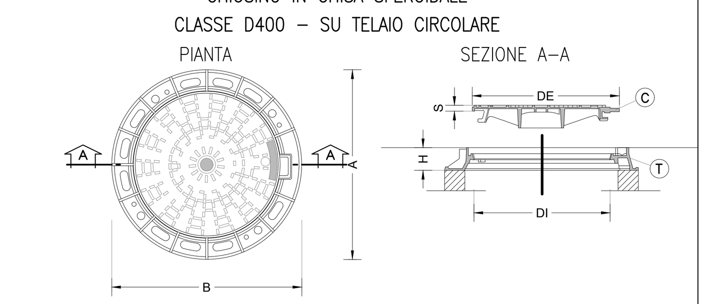

CHIUSINO CLASSE UNI EN 124	COPERCHIO (C) – OPZIONI VE	TS	MA	RI	CH	GU	LUCE NETTA DI (mm)	LUCE ESTERNA DE (mm)	TELAIO (T) FORMA	INGOMBRO ESTERNO B (mm)	ALTEZZA H (mm)
C250						X	600	657.6	○	850	100
	Peso Totale (Kg) 52						28		24		
D400	X						600	657.6	○	850	100
	Peso Totale (Kg) 61						33		28		

Descrizione opzioni: VE= Fori ventilazione, TS= Tenuta stagna, MA= Marcatura, RI= Rivestimento, CH= Dispositivo bloccante-chiusura, GU= Guarnizioni.

PROFILO C1–C5
SCALA 1:1000

DEVIAZIONE COLLETTORE A22 SU TRATTO STRADALE

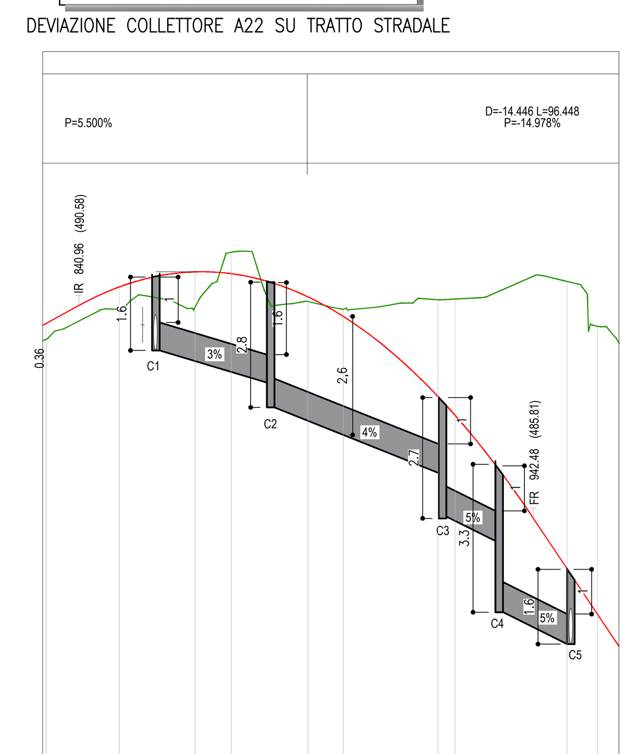

QUOTA DI RIFERIMENTO 480.000

DISTANZE PARZIALI	16.335	16.899	8.101	17.084	7.916	21.163	3.837	25.000	6.816			
QUOTE TERRENO	489.819	490.502	491.531	491.767	490.666	490.490	490.704	490.720	491.113	490.107		
QUOTE PROGETTO	490.174	490.990	491.327	491.286	490.769	490.331	488.539	488.117	484.687	483.666		

COLLETTORE DI RECAPITO
SCALA 1:200

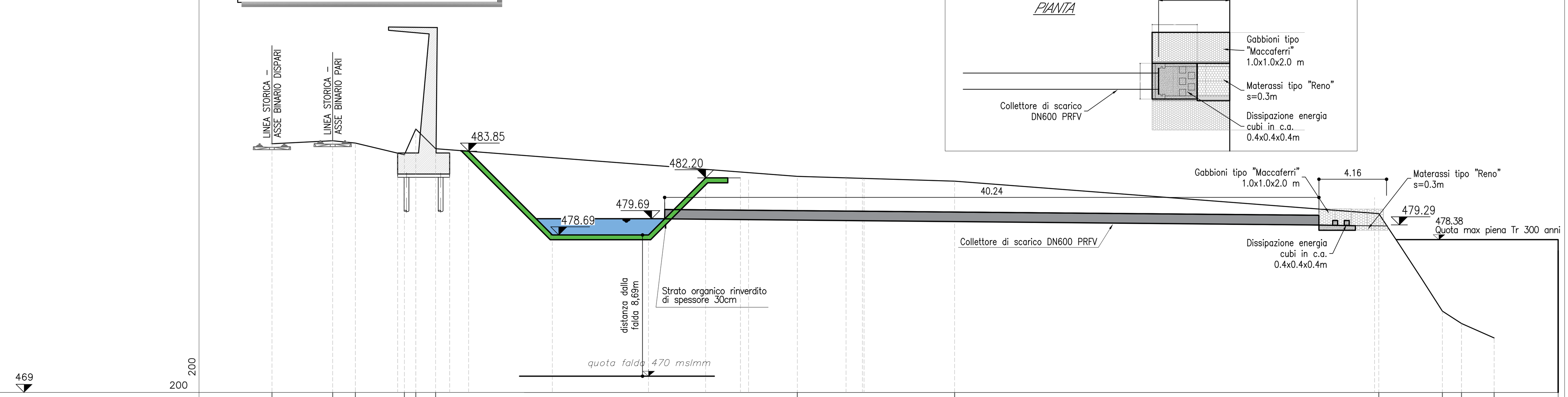

PARZIALI TERRENO	3.74 · 1.39 · 3.02 · 0.70 · 1.22 · 22.25 · 9.68 · 26.09 · 3.91 · 1.18 · 2.00
QUOTE TERRENO	486.30 · 484.49 · 484.35 · 483.63 · 485.21 · 484.00 · 482.30 · 482.00 · 480.00 · 474.00 · 473.24 · 472.35
PARZIALI PROGETTO	3.20 · 1.17 · 5.15 · 5.92 · 3.52 · 2.14 · 0.50 · 3.00 · 3.00 · 1.00 · 0.17
QUOTE PROGETTO	483.74 · 483.74 · 483.85 · 478.69 · 478.69 · 482.20 · 482.20 · 482.08 · 482.19 · 482.29 · 482.24 · 482.17

DETTAGLIO DI COLLEGAMENTO A22 / POZZETTO C1
SCALA 1:50

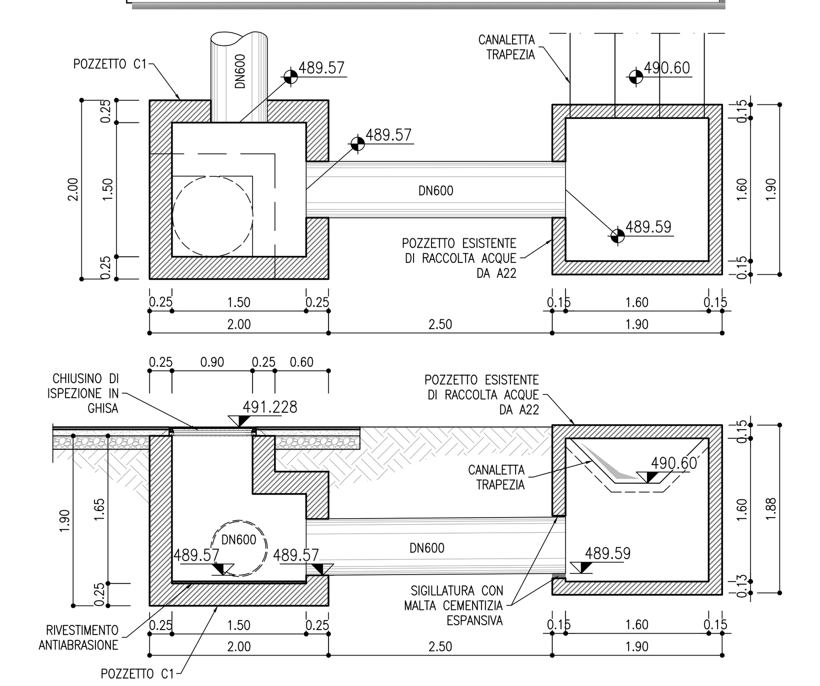

DETTAGLIO POZZETTO SCOLMATORE C.SCOL
SCALA 1:50

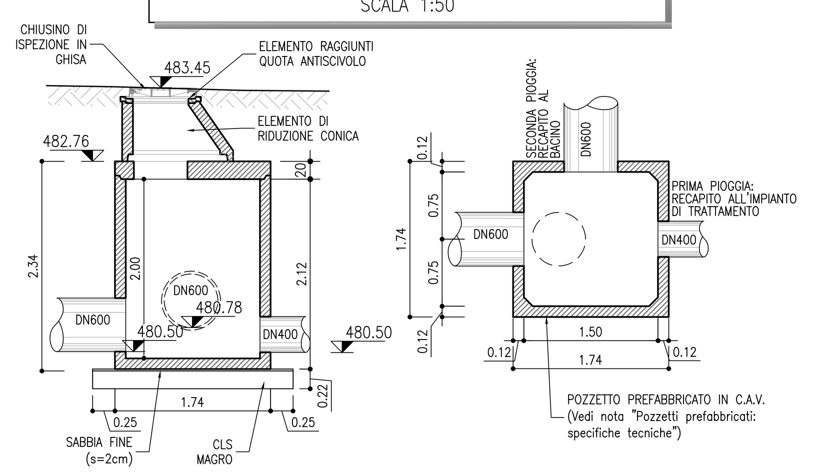

DETTAGLIO POZZETTO CAMPIONAMENTO C.CAMP
SCALA 1:50

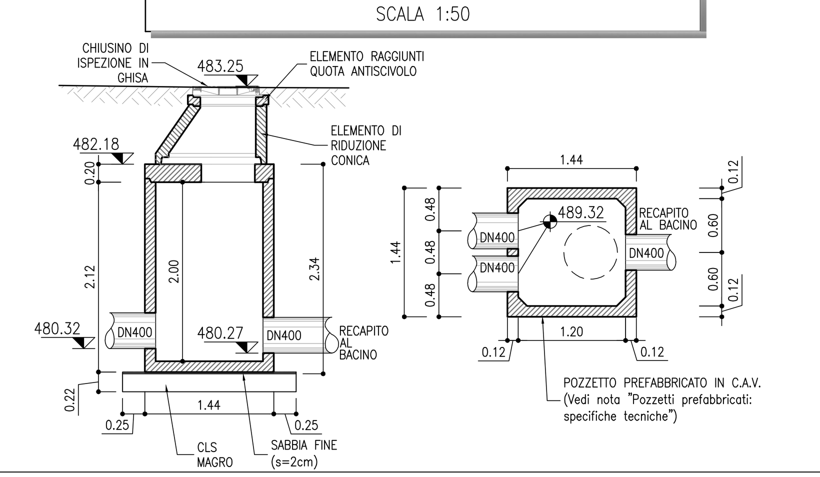

SEZIONE DI POSA TUBO IN PRFV DN600
SCALA 1:20

NB: La compattazione del materiale di rinterro della zona intorno al tubo dovrà essere eseguita, anche per saturazione, fino allo Standard Proctor superiore al 90 %, in accordo con quanto prescritto dalla D.L., conservando una fascia non compattata sopra il tubo di larghezza pari a circa 0,7 DN.

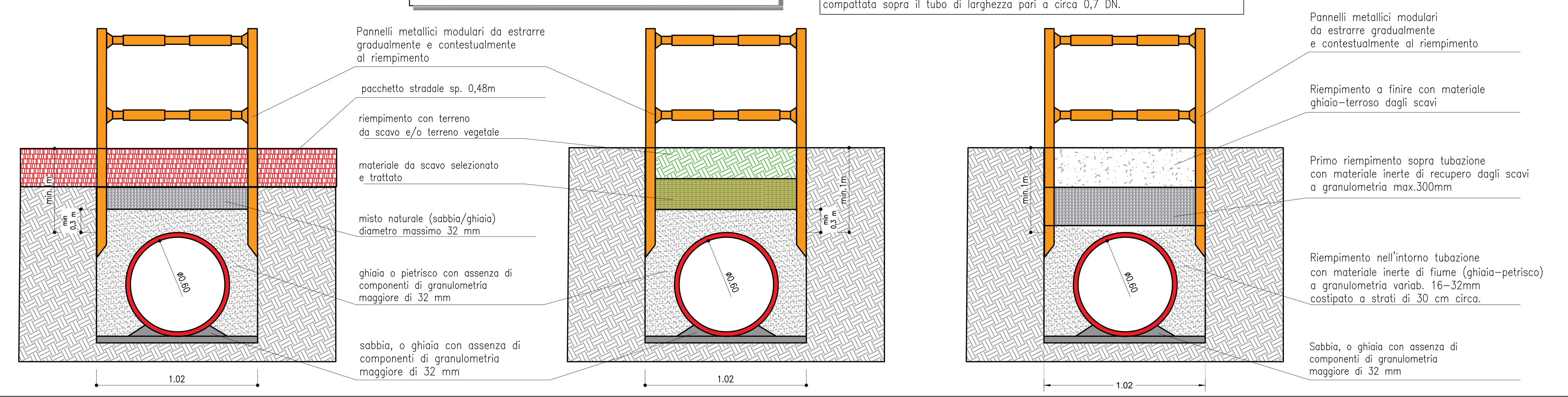

DETTAGLIO DISSABBIATORE C.DISS
SCALA 1:50

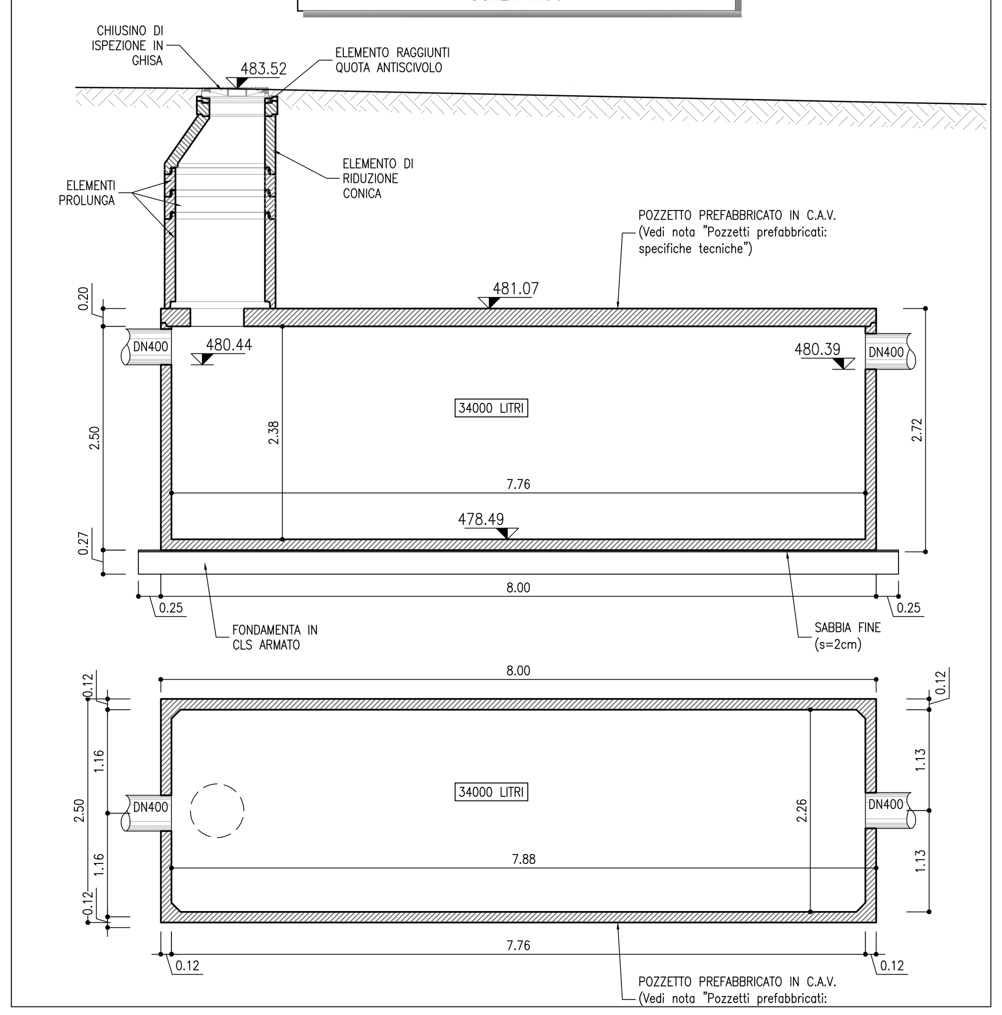

DETTAGLIO DISOLEATORE C.DISO
SCALA 1:50

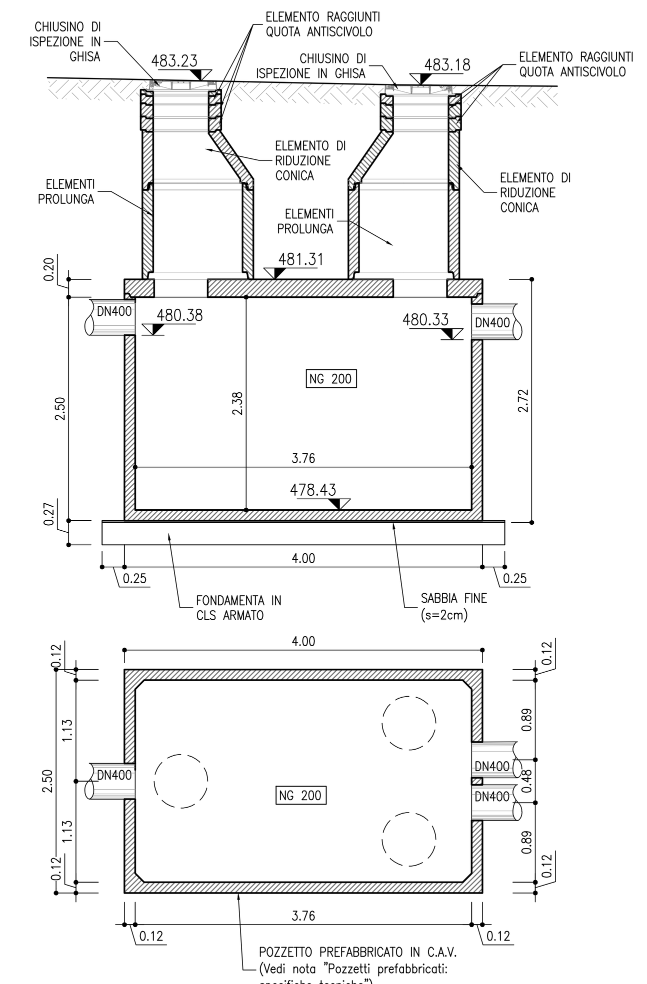

DETTAGLI ELEMENTI PREFABBRICATI
SCALA 1:50

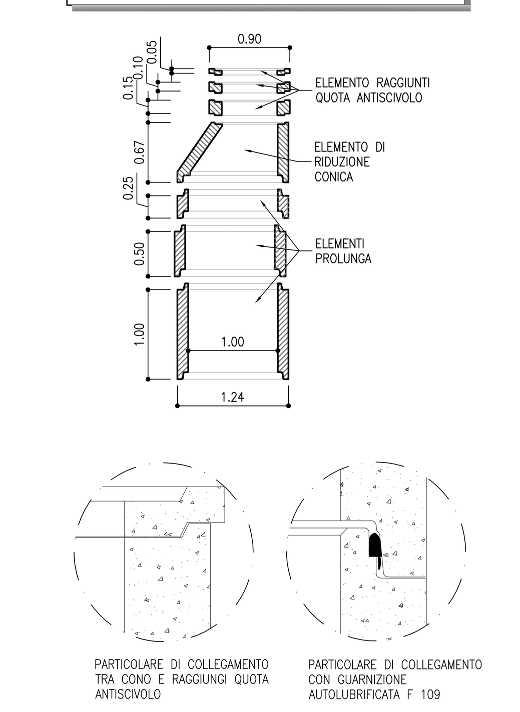

MATERIALI

1 – CALCESTRUZZO MAGRO PER SOTTOFONDAZIONE
- Classe C12/15
- Dimensioni massime degli inerti < 30 mm
- Rapporto A/C < 0.65
- Classe di consistenza S3
- Classe di esposizione X0

2 – CALCESTRUZZO PER STRUTTURE DI FONDAZIONE
- Classe C25/30
- Dimensioni massime degli inerti < 25 mm
- Rapporto A/C < 0.55
- Classe di consistenza S4
- Classe di esposizione XC3
- Copriferro 40mm

3 – CALCESTRUZZO PER STRUTTURE IN ELEVAZIONE
- Classe C25/30
- Dimensioni massime degli inerti < 25 mm
- Rapporto A/C < 0.55
- Classe di consistenza S4
- Classe di esposizione XC3
- Copriferro 40mm

4 – CALCESTRUZZO PER ELEMENTI PREFABBRICATI (C.A.V.)
- Classe C35/45
- Vedi nota "Pozzetti prefabbricati: specifiche tecniche"

5 – ACCIAIO PER BARRE IN C.A.
Tipo B450C

6 – ACCIAIO PER RETI ELETTROSALDATE
Tipo B450C

INCIDENZA ARMATURE
- Fondazioni 100 kg/mc
- Pareti 100 kg/mc
- Solette 100 kg/mc

POZZETTI PREFABBRICATI: SPECIFICHE TECNICHE

- I manufatti devono essere garantitit a tenuta stagna
- Tutti i materiali sono devono essere conformi alle prescrizioni previste nella norma UNI EN 206–1:2006 e verificati secondo le nuove N.T.C. (DM (20/02/2018) e s.m.i
- L'impianto è costituito da un pozzetto sfioratore di acque meteoriche e da una sezione di sedimentazione/disoleazione completo di innesti di collegamento in PVC secondo le UNI 1401–1
- La soletta di copertura prefabbricata in cav deve essere carrabile ad alta resistenza e verificata per carichi stradali di categoria 1 (DM 20/02/2018 e s.m.i) e dotata di chiusini di ispezione in ghisa cl. DN400 e luce netta minima 600mm.
- Internamente il manufatto deve essere trattato al fine di garantire la protezione di agenti chimici aggressivi (es. idrocarburi, liquidi leggeri) per il conglomerato cementizio)
- L'impianto nel rispetto del D.Lgs 152 del 03/04/2006 art.119 parte III, deve essere realizzato secondo le UNI EN 858–1 e UNI EN 858–2, dotato di marcatura CE, e scaricare le acque nel rispetto dei limiti relativi al D.Lgs 152 del 03/04/2006 All.5 Tab.3 per scarico in rete fognaria o in acque superficiali.

KEY–PLAN sc.1:100000

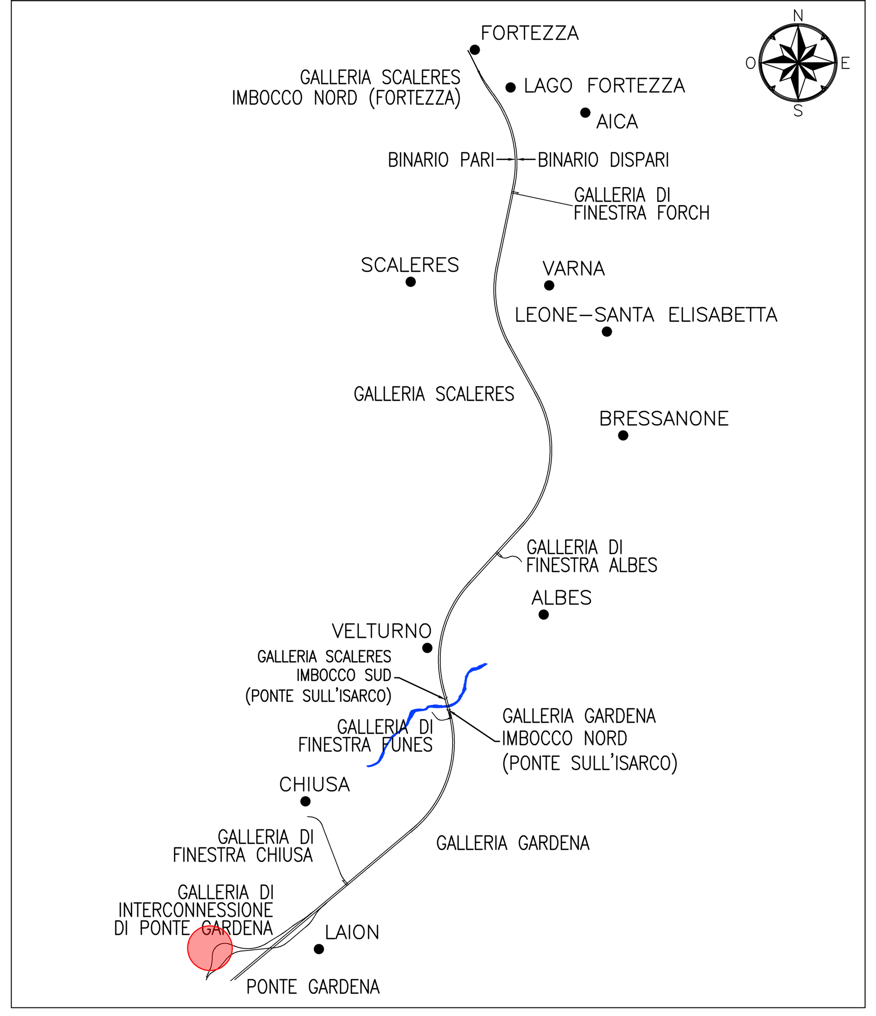

KEYPLAN
SCALA 1:2000

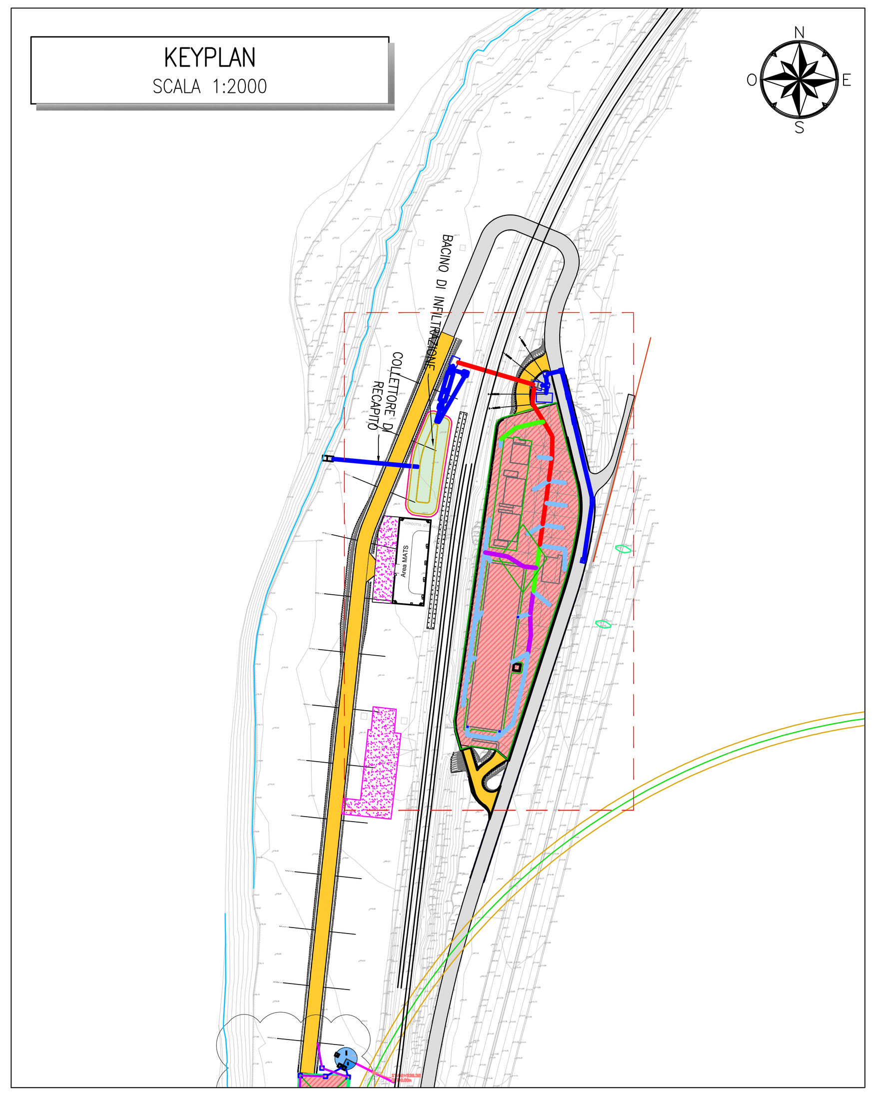

NOTE

PARTICOLARI COSTRUTTIVI RIFERITI ALL'AREA SSE
rif. ELABORATI :
IB0U1BEZZPZRI100X003
IB0U1BEZZPZRI100X011B

MICROTUNNELING Ø1000 AREA SSE
rif. ELABORATI :
IB0U1BEZZPZRI100X012 – Carpenteria
IB0U1BEZZPZRI100X016 – Fasi esecutive
IB0U1BEZZCLRI100X002 – Relazione di calcolo
IB0U1BEZZPZRI100X018 – Monitoraggio

COMMITTENTE: RFI RETE FERROVIARIA ITALIANA – GRUPPO FERROVIE DELLO STATO ITALIANE

DIREZIONE LAVORI: ITALFERR – GRUPPO FERROVIE DELLO STATO ITALIANE

APPALTATORE: webuild Implenia CONSORZIO DOLOMITI

PROGETTAZIONE:
MANDATARIA: SWS
MANDANTI: PINI ITALIA, GDP GEOMIN, S.I.F.EL., SISt Studio di Ingegneria Strutturale Organte & Bortot

IL DIRETTORE DELLA PROGETTAZIONE: Ing. Paolo Cucino – Responsabile integrazione fra le varie prestazioni specialistiche
ORDINE DEGLI INGEGNERI DELLA PROV. DI TRENTO – Dott. Ing. PAOLO CUCINO – ISCRIZIONE ALBO N° 2216

PROGETTO ESECUTIVO

PROGETTAZIONE ESECUTIVA ED ESECUZIONE DEI LAVORI DI REALIZZAZIONE DEL LOTTO 1 DEL QUADRUPLICAMENTO DELLA LINEA FERROVIARIA FORTEZZA - VERONA
TRATTA "FORTEZZA – PONTE GARDENA"

DISEGNO
11 - OPERE CIVILI
C2-INTERVENTI DI INSERIMENTO PAESAGGISTICO INFRASTRUTTURA A PONTE GARDENA
SITEMAZIONI IDRAULICHE
Smaltimento acque meteoriche - Area SSE - tav.2

APPALTATORE – IL DIRETTORE TECNICO: Ing. Pietro Gianvecchio

SCALA: varie

COMMESSA	LOTTO	FASE	ENTE	TIPO DOC.	OPERA/DISCIPLINA	PROGR.	REV.
IB0U	1B	E	ZZ	PZ	RI100X	004	C

Rev.	Descrizione	Redatto	Data	Verificato	Data	Approvato	Data	Autorizzato Data
A	Emissione	A. Fiacco	17/01/2022	D. Nave	18/01/2022	D. Buttafoco (Dolomiti)	19/01/2022	IL PROGETTISTA P. Cucino
B	Emissione a seguito di indicazioni Committenza	S. Lera	18/07/2022	D. Nave	19/07/2022	D. Buttafoco (Dolomiti)	20/07/2022	
C	Emissione a seguito istruttoria e interlocuzioni	A. Gatto	23/02/2023	D. Nave	24/02/2023	D. Buttafoco (Dolomiti)	27/02/2023	09/03/2023

File: IB0U1BEZZPZRI100X004C.dwg
n. Elab.: