PARTICOLARI COSTRUTTIVI – AREA PIAZZALE RI081

PARTICOLARE – CADITOIA STRADALE
SCALA 1:20

CADITOIA STRADALE
AD ASOLE IN GHISA SFEROIDALE

PIANTA — SEZIONE A–A

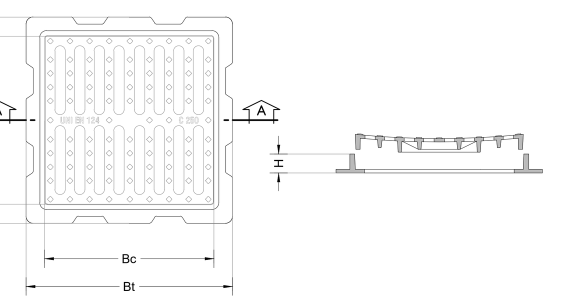

ELEMENTI CARATTERISTICI UNI EN 124

CLASSE	DIMENSIONI ESTERNE (mm) At	DIMENSIONI ESTERNE (mm) Bt	DIMENSIONI INTERNE (mm) Ac	DIMENSIONI INTERNE (mm) Bc	ALTEZZA H mm	PESO kg
D400	600	600	490	500	80	57
	700	700	600	600	80	70
C250	600	600	490	500	60	45
	700	700	590	600	70	64

N.B.: DIMENSIONI E PESI SONO INDICATIVI

PARTICOLARE – CHIUSINO IN GHISA
SCALA 1:20

CHIUSINO IN GHISA SFEROIDALE

PIANTA — SEZIONE A–A

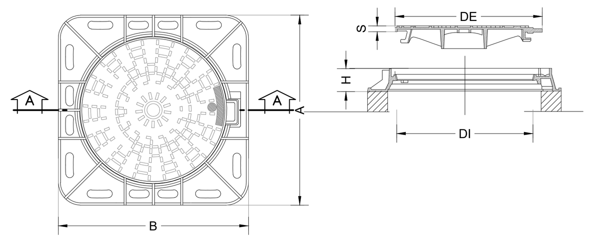

CHIUSINO CLASSE UNI EN 124	COPERCHIO – OPZIONI VE	TS	MA	RI	CH	GU	LUCE NETTA DI (mm)	LUCE ESTERNA DE (mm)	TELAIO – FORMA	INGOMBRO ESTERNO (mm)	ALTEZZA H (mm)
D400	X						600	657.6	○	850	100
	Peso Totale (Kg) 61						33		28		
D400	X						600	657.6	□	850X850	100
	Peso Totale (Kg) 72						33		39		

Descrizione opzioni: VE= Fori ventilazione, TS= Tenuta stagna, MA= Marcatura, RI= Rivestimento, CH= Dispositivo bloccante–chiusura, GU= Guarnizioni.

MATERIALI

1 – CALCESTRUZZO MAGRO PER SOTTOFONDAZIONE
- Classe C12/15
- Dimensioni massime degli inerti < 30 mm
- Rapporto A/C < 0.65
- Classe di consistenza S3
- Classe di esposizione X0

2 – CALCESTRUZZO PER STRUTTURE DI FONDAZIONE
- Classe C25/30
- Dimensioni massime degli inerti < 25 mm
- Rapporto A/C < 0.55
- Classe di consistenza S4
- Classe di esposizione XC3
- Copriferro 40mm

3 – CALCESTRUZZO PER STRUTTURE IN ELEVAZIONE
- Classe C25/30
- Dimensioni massime degli inerti < 25 mm
- Rapporto A/C < 0.55
- Classe di consistenza S4
- Classe di esposizione XC3
- Copriferro 40mm

4 – CALCESTRUZZO PER ELEMENTI PREFABBRICATI (C.A.V.)
- Classe C35/45
- Vedi nota "Pozzetti prefabbricati: specifiche tecniche"

5 – ACCIAIO PER BARRE IN C.A.
Tipo B450C

6 – ACCIAIO PER RETI ELETTROSALDATE
Tipo B450C

INCIDENZA ARMATURE

- Fondazioni 100 kg/mc
- Pareti 100 kg/mc
- Solette 100 kg/mc

PARTICOLARE – POZZETTO TIPO
SCALA 1:20

POZZETTO DI RACCORDO ED ISPEZIONE 150x150 cm

PIANTA — SEZIONE A–A — SEZIONE B–B

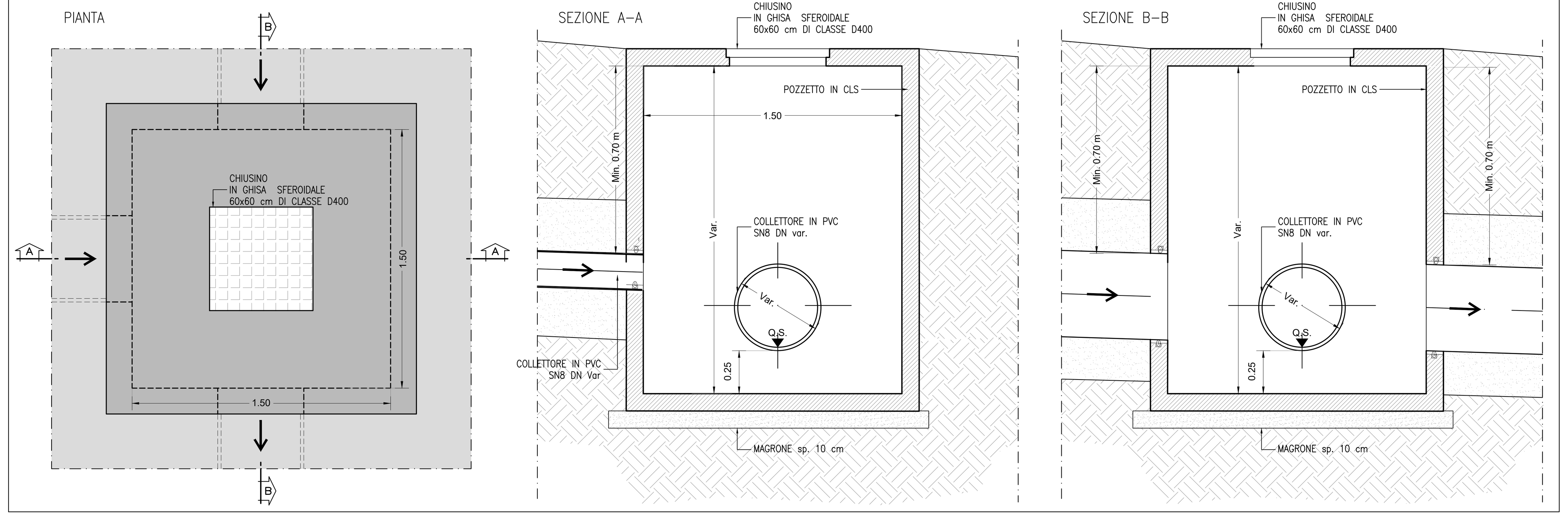

PARTICOLARE – CHIUSINO IN GHISA
SCALA 1:20

CHIUSINO IN GHISA SFEROIDALE
CLASSE D400 – SU TELAIO CIRCOLARE

PIANTA — SEZIONE A–A

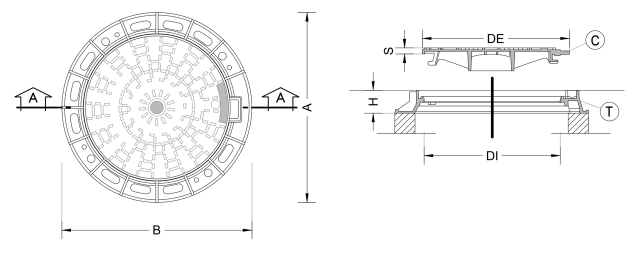

CHIUSINO CLASSE UNI EN 124	COPERCHIO (C) – OPZIONI VE	TS	MA	RI	CH	GU	LUCE NETTA DI (mm)	LUCE ESTERNA DE (mm)	TELAIO (T) – FORMA	INGOMBRO ESTERNO B (mm)	ALTEZZA H (mm)
C250						X	600	657.6	○	850	100
	Peso Totale (Kg) 52						28		24		
D400	X						600	657.6	○	850	100
	Peso Totale (Kg) 61						33		28		

Descrizione opzioni: VE= Fori ventilazione, TS= Tenuta stagna, MA= Marcatura, RI= Rivestimento, CH= Dispositivo bloccante–chiusura, GU= Guarnizioni.

SPECIFICHE TECNICHE

TUBAZIONI
– Tubo in PVC UNI EN 1401 con classe di rigidità anulare SN 8.
Impiegare curve e braghe a 45°.

CHIUSINI E CADITOIE
– Chiusini e caditoie a norma UNI/EN 124 in ghisa sferoidale di classe:
B 125 zone pedonali
C 250 cunette bordo strada
D 400 strade e parcheggi.

POSA IN OPERA TUBAZIONI
– Letto di posa e rinfianco in sabbia di spessore min. 20 cm.
– Riempimento eseguito mediante compattazione a strati successivi di 30 cm, con indice Proctor > 95%.
– Ricoprimento del tubo con sabbia di spessore min. 30 cm.
– Con ricoprimento del tubo <1.00 m prevedere bauletto di cls magro.

POZZETTO P3.0 DI INFILTRAZIONE CON FONDO PERDENTE
SCALA 1:50

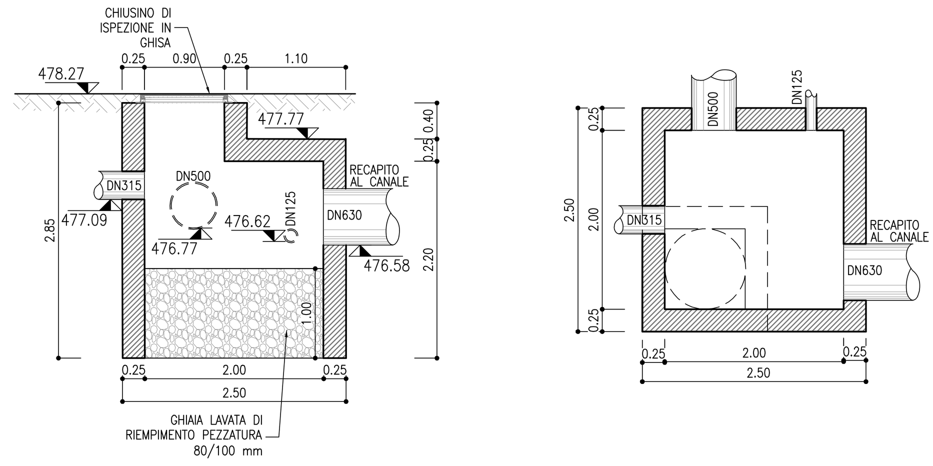

POZZETTI PREFABBRICATI: SPECIFICHE TECNICHE

- I manufatti devono essere garantitit a tenuta stagna
- Tutti i materiali sono devono essere conformi alle prescrizioni previste nella norma UNI EN 206–1:2006 e verificati secondo le nuove N.T.C. (DM (20/02/2018) e s.m.i
- L'impianto è costituito da un pozzetto sfioratore di acque meteoriche e da una sezione di sedimentazione/disoleazione completo di innesti di collegamento in PVC secondo le UNI 1401–1
- La soletta di copertura prefabbricata in cav deve essere carrabile ad alta resistenza e verificata per carichi stradali di categoria 1 (DM 20/02/2018 e s.m.i) e dotata di chiusini di ispezione in ghisa cl. DN400 e luce netta minima 600mm.
- Internamente il manufatto deve essere trattato al fine di garantire la protezione di agenti chimici aggressivi (es. idrocarburi, liquidi leggeri) per il conglomerato cementizio)
- L'impianto nel rispetto del D.Lgs 152 del 03/04/2006 art.119 parte III, deve essere realizzato secondo le UNI EN 858–1 e UNI EN 858–2, dotato di marcatura CE, e scaricare le acque nel rispetto dei limiti relativi al D.Lgs 152 del 03/04/2006 All.5 Tab.3 per scarico in rete fognaria o in acque superficiali.

PARTICOLARE – TRINCEA DI SCAVO
SCALA 1:50

COLLETTORI

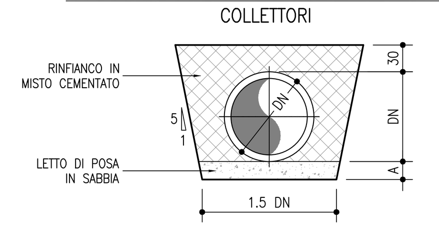

TABELLA DIMENSIONI TUBI PEAD e PVC

DN	DN315	DN400	DN500	DN630	DN800	DN1000	DN1200
A (cm)	10	10	15	15	20	25	25

POZZETTO P1.5 DI SEDIMENTAZIONE E SEPARAZIONE OLII
SCALA 1:50

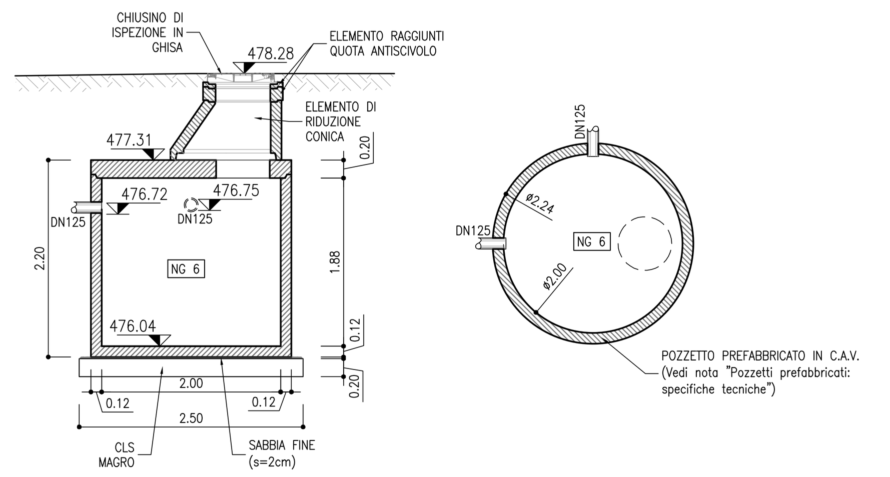

DETTAGLI ELEMENTI PREFABBRICATI
SCALA 1:50

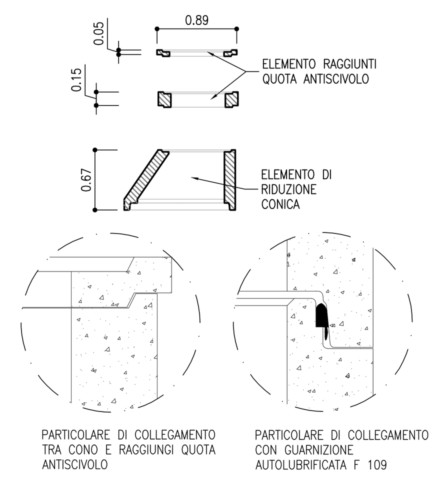

PIANTA TOMBINO IDRAULICO
SCALA 1:50

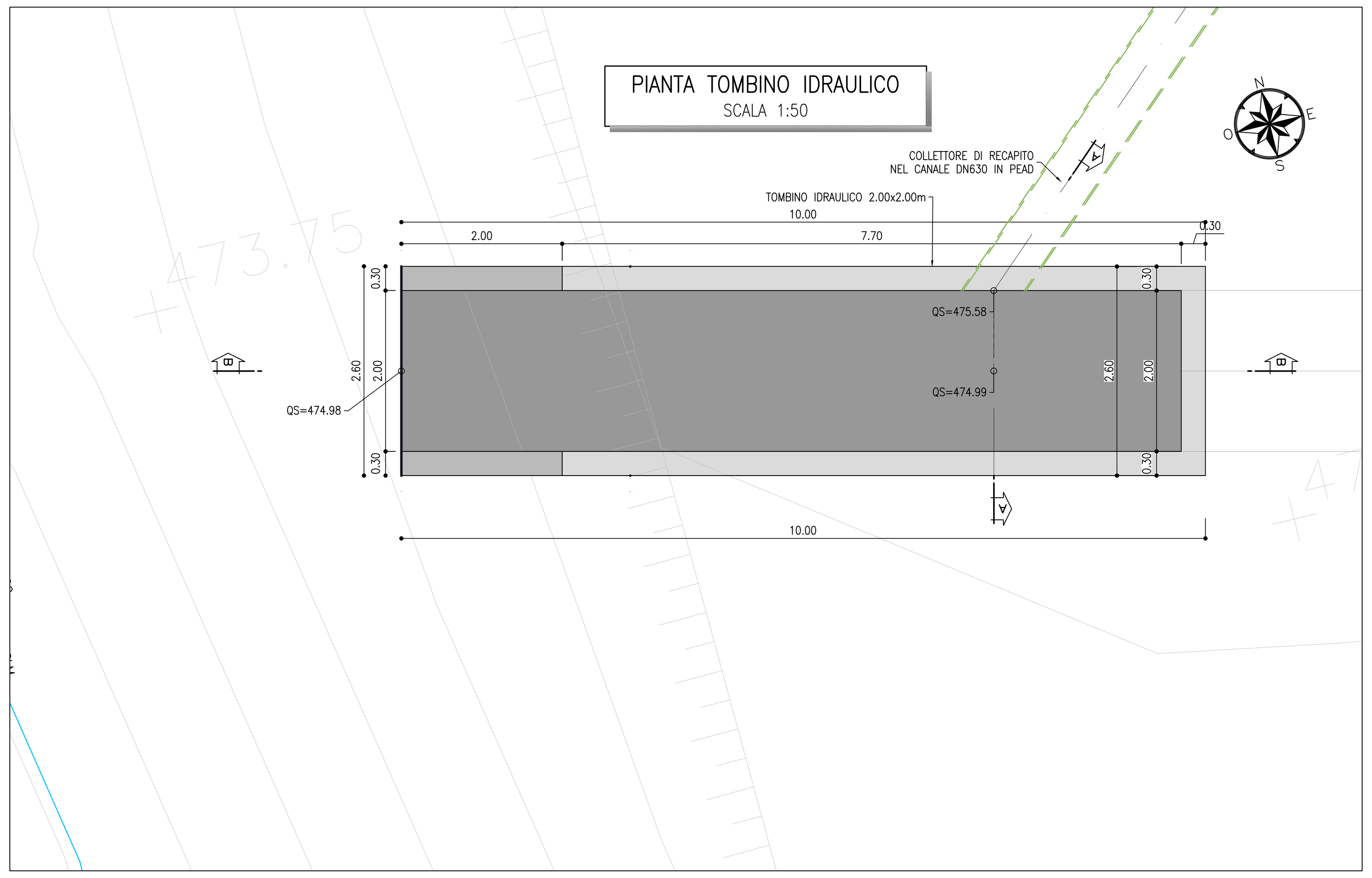

DETTAGLIO POZZETTO SCOLMATORE P.SCOLM
SCALA 1:50

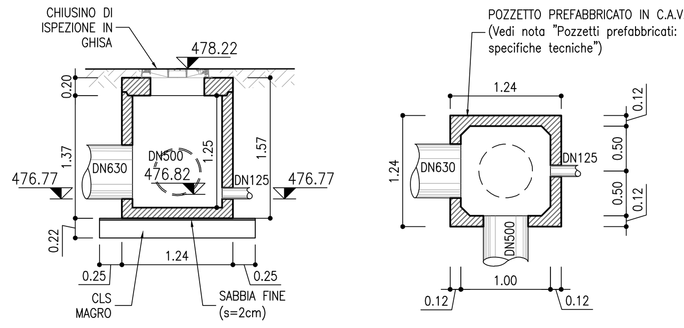

DETTAGLIO POZZETTO CAMPIONAMENTO P.CAMP
SCALA 1:50

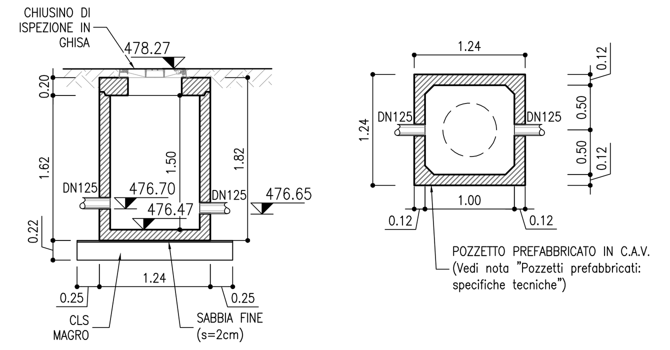

SEZIONE B–B
SCALA 1:50

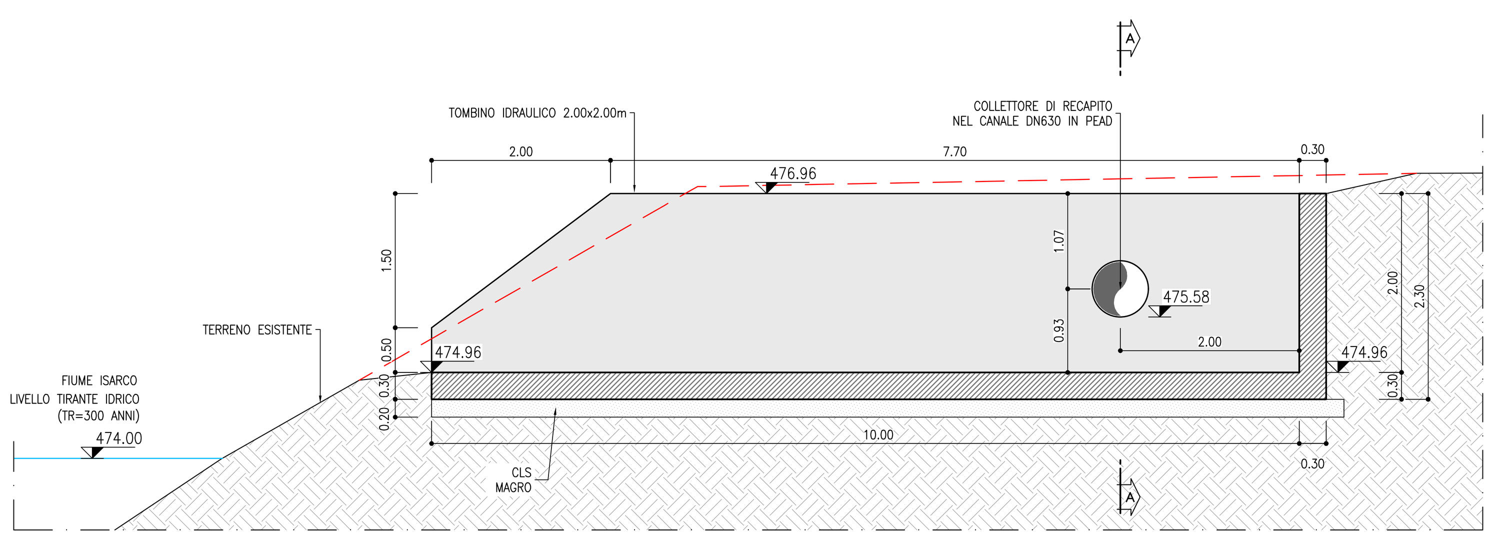

SEZIONE A–A
SCALA 1:50

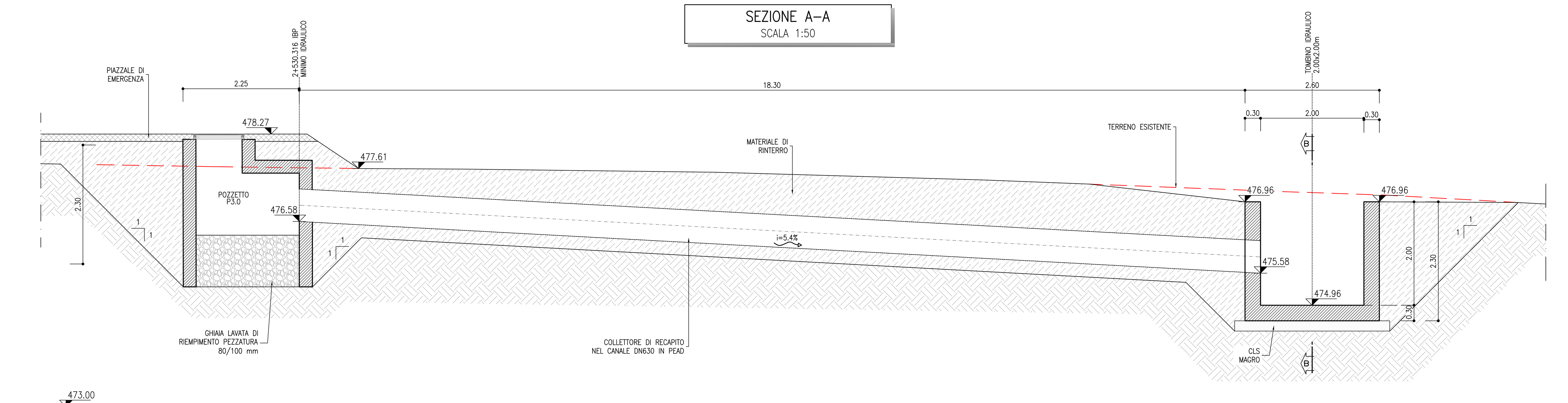

KEY–PLAN sc.1:100000

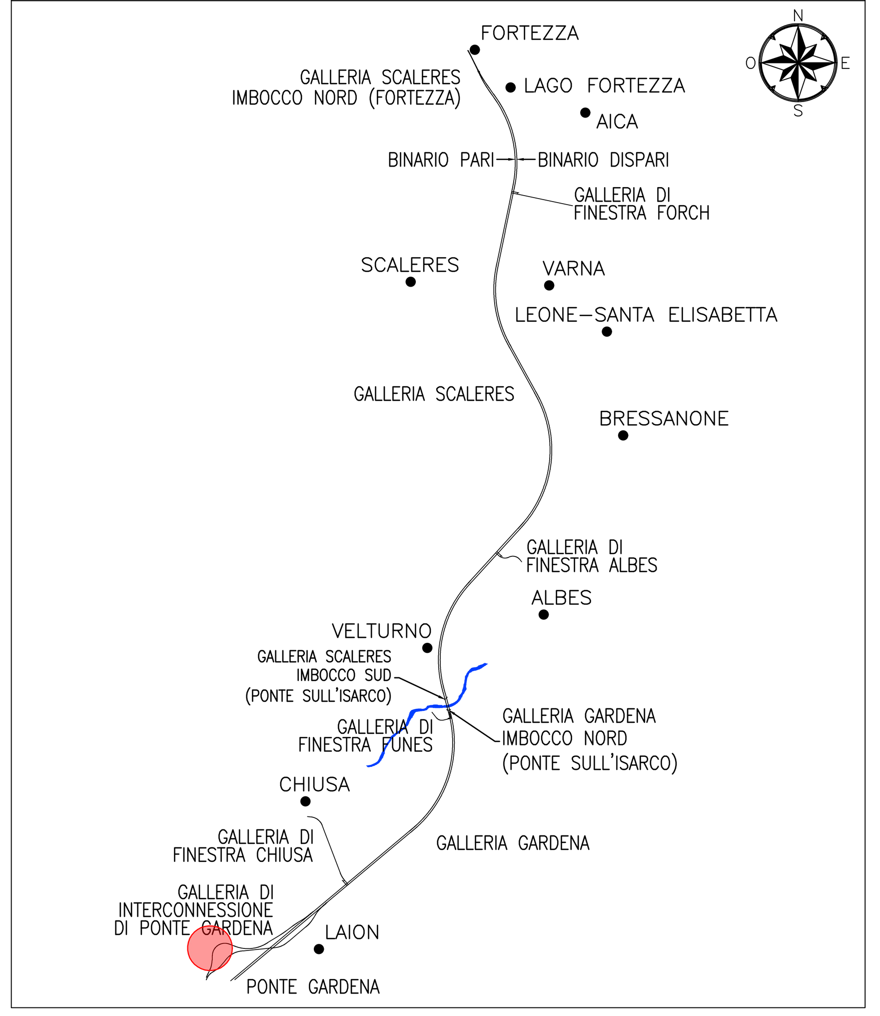

KEYPLAN
SCALA 1:2000

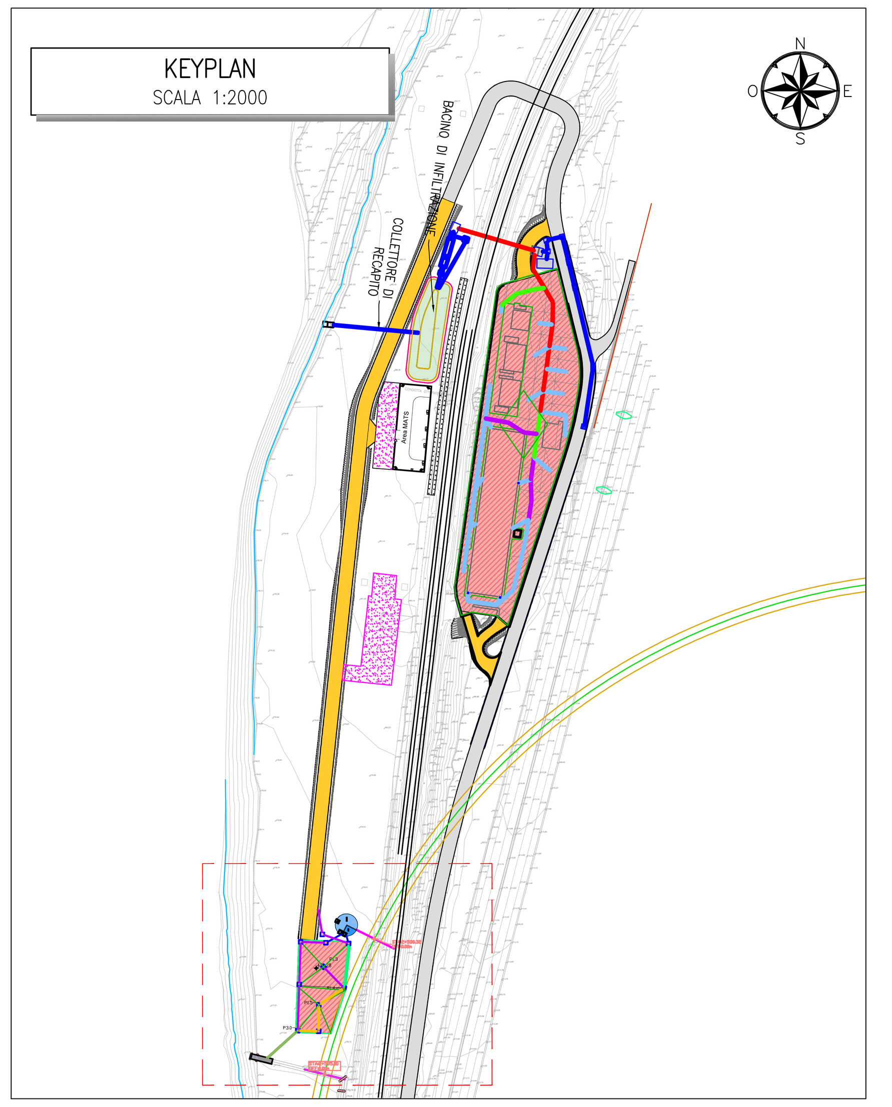

NOTE

PARTICOLARI COSTRUTTIVI RIFERITI AL PIAZZALE DI EMERGENZA (RI081)
RIF. ELABORATI :
IB0U1BEZZPZRI100X007

COMMITTENTE: RFI RETE FERROVIARIA ITALIANA – GRUPPO FERROVIE DELLO STATO ITALIANE

DIREZIONE LAVORI: ITALFERR – GRUPPO FERROVIE DELLO STATO ITALIANE

APPALTATORE: webuild – Implenia – CONSORZIO DOLOMITI

PROGETTAZIONE:
MANDATARIA: SWS
MANDANTI: PINI ITALIA, GDP GEOMIN, SI.FE.L., SISt Studio di Ingegneria Strutturale Organte & Bortot

IL DIRETTORE DELLA PROGETTAZIONE:
Ing. Paolo Cucino
Responsabile integrazione fra le varie prestazioni specialistiche
ORDINE DEGLI INGEGNERI DELLA PROV. DI TRENTO – Dott. Ing. PAOLO CUCINO – ISCRIZIONE ALBO N° 2216

PROGETTO ESECUTIVO

PROGETTAZIONE ESECUTIVA ED ESECUZIONE DEI LAVORI DI REALIZZAZIONE DEL LOTTO 1 DEL QUADRUPLICAMENTO DELLA LINEA FERROVIARIA FORTEZZA - VERONA TRATTA "FORTEZZA – PONTE GARDENA"

DISEGNO
11 - OPERE CIVILI
C2-INTERVENTI DI INSERIMENTO PAESAGGISTICO INFRASTRUTTURA A PONTE GARDENA
SITEMAZIONI IDRAULICHE
Recapito impianto di sollevamento GA08 e drenaggio piazzale di emergenza (RI081) - tav.2

APPALTATORE – IL DIRETTORE TECNICO – Ing. Pietro Gianvecchio

SCALA: varie

COMMESSA	LOTTO	FASE	ENTE	TIPO DOC.	OPERA/DISCIPLINA	PROGR.	REV.
IB0U	1B	E	ZZ	PZ	RI100X	015	B

Rev.	Descrizione	Redatto	Data	Verificato	Data	Approvato	Data	Autorizzato Data
A	Emissione	S. Lera	18/07/2022	D. Nave	19/07/2022	D. Buttafoco (Dolomiti)	20/07/2022	IL PROGETTISTA P. Cucino
B	Emissione a seguito istruttoria e interlocuzioni	A. Gatto	20/02/2023	D. Nave	23/02/2023	D. Buttafoco (Dolomiti)	27/02/2023	09/03/2023

File: IB0U1BEZZPZRI100X015B.dwg — n. Elab.: