PIANTA FONDAZIONI PENSILINA

scala 1:100

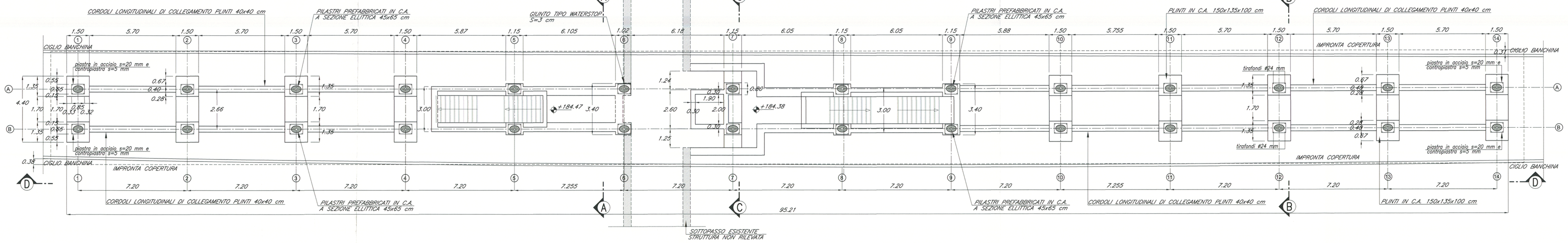

PIANTA ESTRADOSSO COPERTURA PENSILINA

scala 1:100

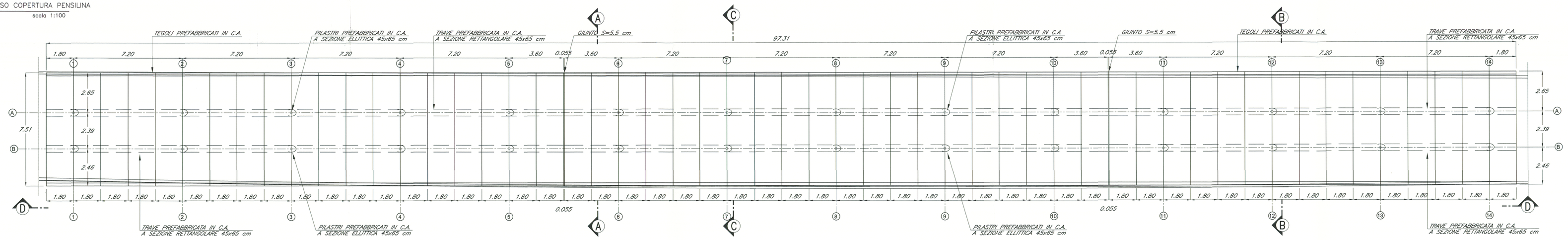

PROSPETTO PENSILINA

scala 1:100

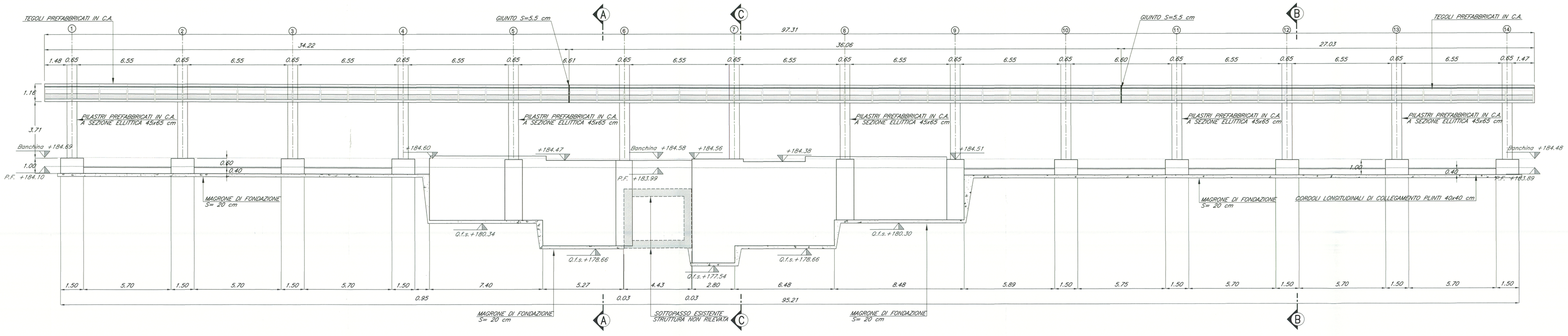

AA SEZIONE A–A – PENSILINA SULLE SCALE

scala 1:50

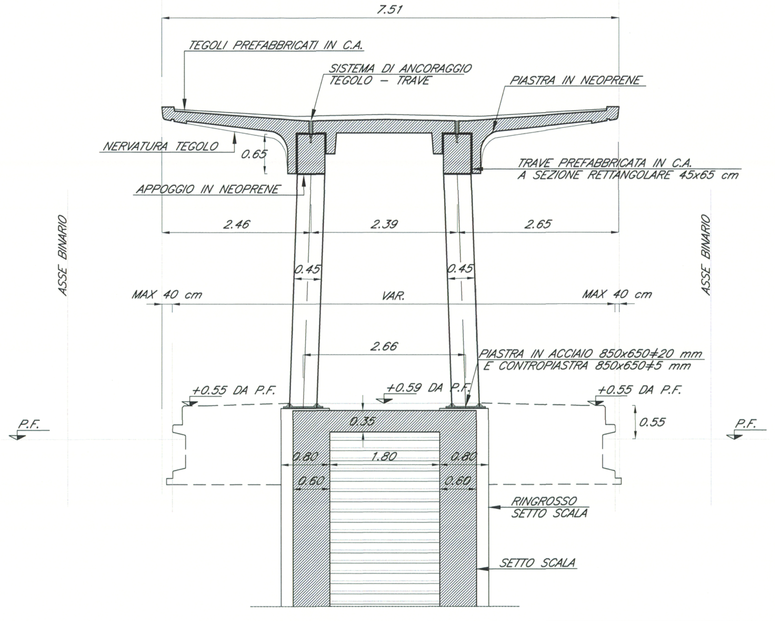

BB SEZIONE B–B – PENSILINA SUI PLINTI

scala 1:50

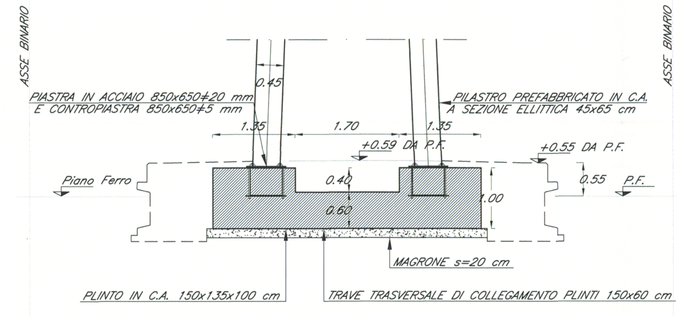

CC SEZIONE C–C – PENSILINA SUI SETTI ASCENSORE

scala 1:50

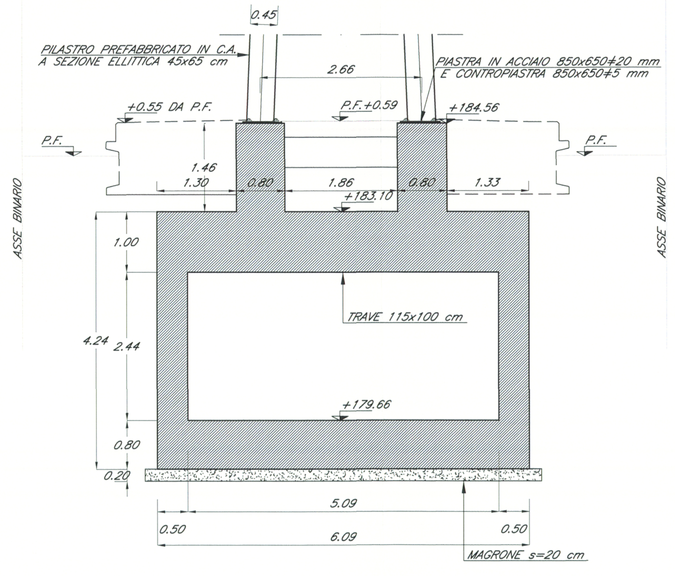

TABELLA MATERIALI

CALCESTRUZZI

Tipo	Rapporto a/c max	Classe di consistenza	Tipo di cemento	Classe di resistenza caratteristica C_{28}/R_{ck}	Classe di resistenza caratteristica C_{28}/f_{ck}	Dmax inerti (mm)	Campi di impiego
C	2	0.50	54–55	CEM I-V	C40/50	XC4	20	– Elementi prefabbricati in c.a. per strutture in elevazione
G	2	0.60	53–54	CEM III-V	C25/30	XC2	25	– Fondazioni armate cls gettato in opera
I	---	---	CEM I-V	C12/15	X0	---	– Magrone di pulizia, riempimento e livellamento

ACCIAIO

ACCIAIO IN BARRE PER GETTI E RETI ELETTROSALDATE	FeB44k (B450C) Controllato SALDABILE – fyk ≥ 430 N/mm2 fyk = **tensione caratteristica di snervamento** – ftk ≥ 540 N/mm2 ftk = **tensione caratteristica di rottura** – (fyk/fnom) ≤ 1.25 fyk = **tensione di snervamento** – (ftk/fnom) ≤ 1.15 ftk = **tensione di rottura** Tensione normale di compressione e trazione ammissibile: σs,amm = 255 N/mm2
ACCIAIO PER CARPENTERIA METALLICA	FE 430
BULLONI	– VTI: di classe 8.8 secondo UNI EN ISO 898 parte 1, per le dimensioni EN 14399–4 (UNI 5712) – Dadi di classe 8 secondo UNI EN 20898 parte 1, per le dimensioni EN 14399–4 (UNI 5712) – Rosette in acciaio C50 (UNI EN 10083) temperato e rinvenuto HRC 32-40, EN 14399–6 (UNI 5714) – Gioco foro bullone nel rispetto delle CNR 10011/88 – Coppia di serraggio secondo CNR 10011/88 se non diversamente specificato
TIRAFONDI	– Gioco diametrale foro-gambo nel rispetto delle norme ISO e passo grosso, di caratteristiche meccaniche di classe 8.8 secondo UNI EN ISO 898 parte 1 – Dadi con caratteristiche meccaniche di classe 8 secondo UNI EN 20898 parte II, UNI 5588 – Rosette in acciaio C50 (UNI EN 10083) temperato e rinvenuto HRC 32-40, ISO 7089 – Coppia di serraggio secondo CNR 10011/88 se non diversamente specificato
SALDATURE	– Classe I, Elettrodi tipo E44/C.3 Dimensione saldature a cordoni d'angolo (salvo diverso indicazione): saldature eseguite e controllate nel rispetto delle tabulazione FS 44/5 REVA del 20.10.99 $B = 0.7 \times T2$

NOTE GENERALI

Riferimenti progetto:
Saldature a sodo in accordo allo normo UNI EN ISO 1461
Verniciature secondo istruzione FS 44/5
Prove sui materiali:
La costruzione delle strutture dovrà essere eseguito nel rispetto delle specifiche d'istruzione tecnico FS 44/M – REVA del 10–04–00

COPRIFERRO NETTO

– STRUTTURE A CONTATTO CON IL TERRENO ≥ ≥ 40 mm
– STRUTTURE IN ELEVAZIONE:
TRAVI: ≥ ≥ 40 mm
PILASTRI: ≥ ≥ 40 mm
TEGOLI: ≥ ≥ 30 mm

INCIDENZE ARMATURE [kg / m³]

- **TRAVE 45x65** 170
- **PILASTRO** 140
- **PLINTI** 125
- **TEGOLI** 130
- **CORDOLI** 85

N.B.
LE QUOTE ALTIMETRICHE INDICATE NELLE SEZIONI TRASVERSALI, SONO RIFERITE AD UN SISTEMA CHE HA COME ORIGINE LA QUOTA ALTIMETRICA DEL "BINARIO PARI" DELLA LINEA RHO - ARONA ALLE PROGRESSIVE:

SEZ.	Km	P.F.
A	7+866.78	+184.00
B	7+821.58	+183.92
C	7+857.78	+183.98

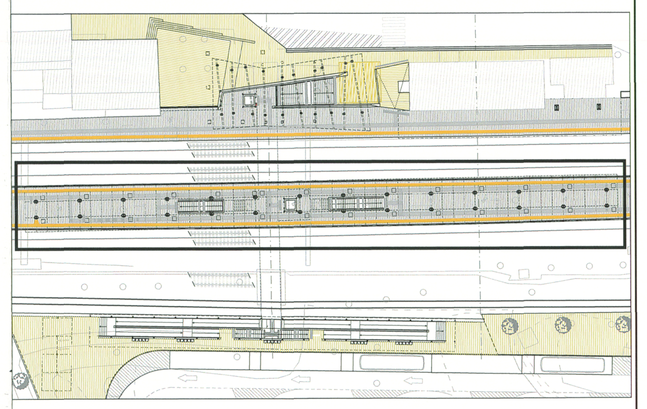

KEYPLAN

scala 1:500

COMMITTENTE:

RFI RETE FERROVIARIA ITALIANA
GRUPPO FERROVIE DELLO STATO

PROGETTAZIONE:

ITALFERR
GRUPPO FERROVIE DELLO STATO

INFRASTRUTTURE FERROVIARIE STRATEGICHE DEFINITE DALLA LEGGE OBIETTIVO N. 443/01

DIREZIONE TECNICA - U.O. URBANISTICA, ARCHITETTURA E DESIGN

PROGETTO DEFINITIVO PER APPALTO INTEGRATO

POTENZIAMENTO DELLA LINEA RHO-ARONA. TRATTA RHO-GALLARATE QUADRUPLICAMENTO RHO-PARABIAGO E RACCORDO Y

FV04 - FERMATA DI PARABIAGO - REALIZZAZIONE NUOVA FERMATA

ELABORATI DI PROGETTO STRUTTURALE

Pianta fondazioni, pianta copertura, prospetto e sezioni pensilina ferroviaria in c.a.

SCALA: VAR

COMMESSA	LOTTO	FASE	ENTE	TIPO DOC.	OPERA/DISCIPLINA	PROGR.	REV.
MDL1	12	D	44	BZ	FV0400	001	A

Revis.	Descrizione	Redatto	Data	Verificato	Data	Approvato	Data	Autorizzato / Data
A	Emissione Esecutiva	A. Ingletti	Ott 2010	C. Franceschi / F. Massa	Ott 2010	S. Borelli	Ott 2010	ITALFERR S.p.A. U.O. Urbanistica Dr. Arch. Pierluigi Cerri Ordine degli Architetti Roma n. 4282

File: MDL112D44BZFV0400001A

n. Elab.: