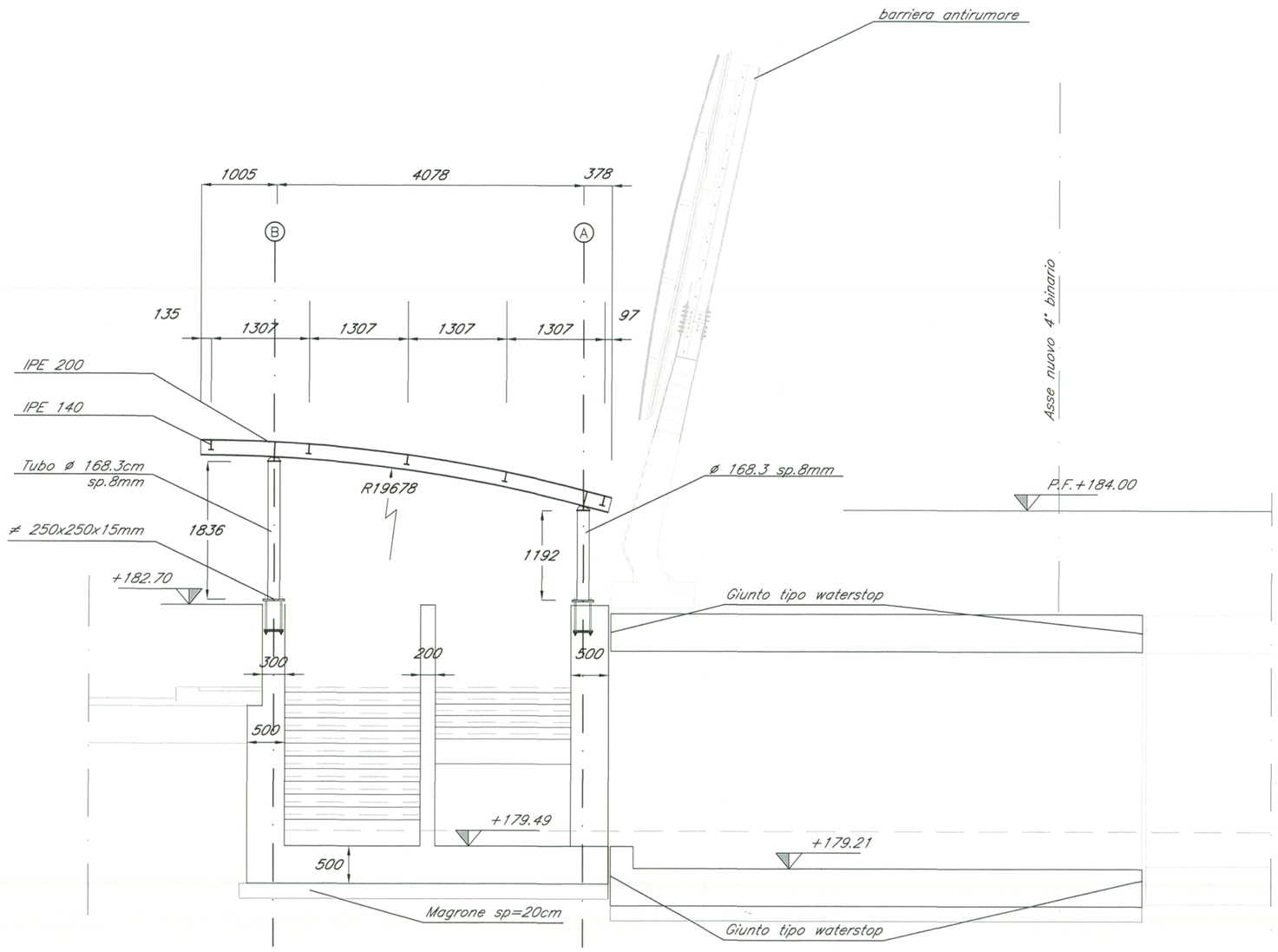

A SEZIONE TRASVERSALE
scala 1:50

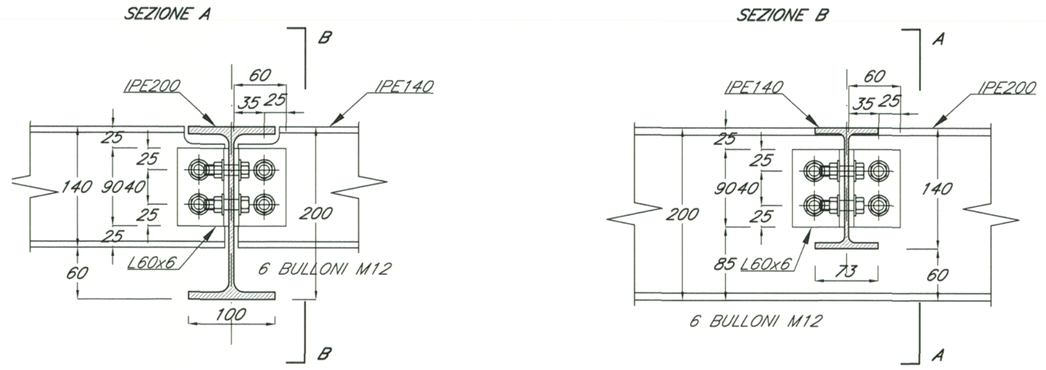

NODO TRAVE PRINCIPALE – SECONDARIA (FILI 2÷13)
scala 1:5

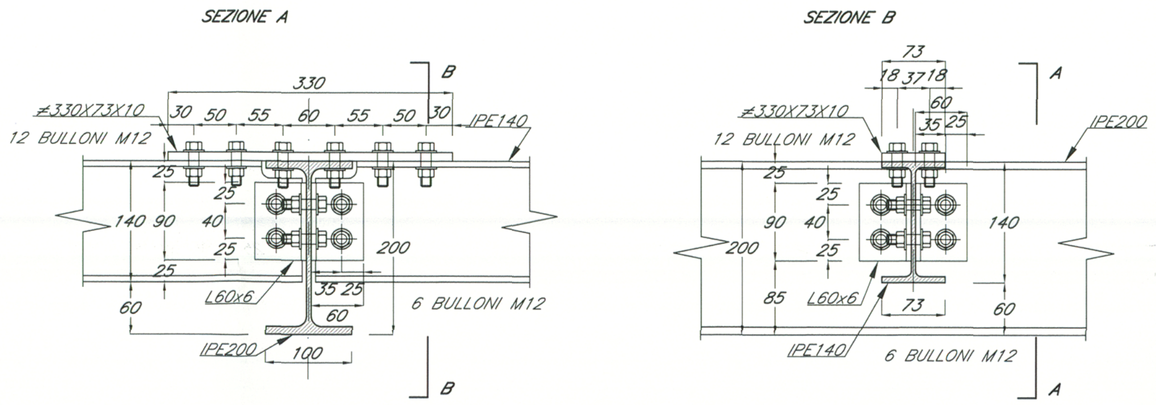

NODO TRAVE PRINCIPALE –SECONDARIA (FILI 1–14)
scala 1:5

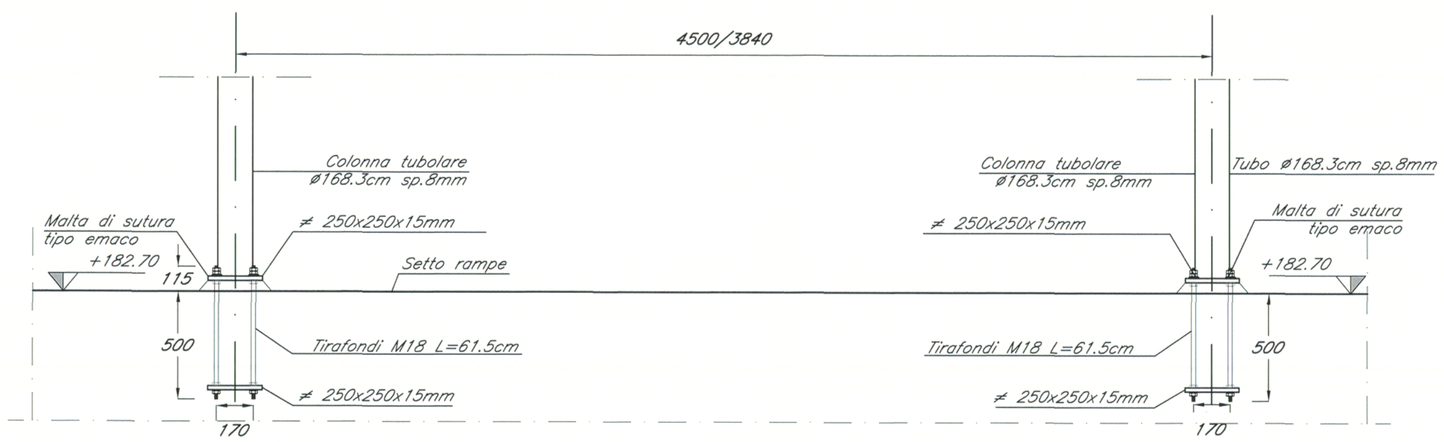

ATTACCO PILASTRI–SETTO RAMPE
sezione scala 1:20

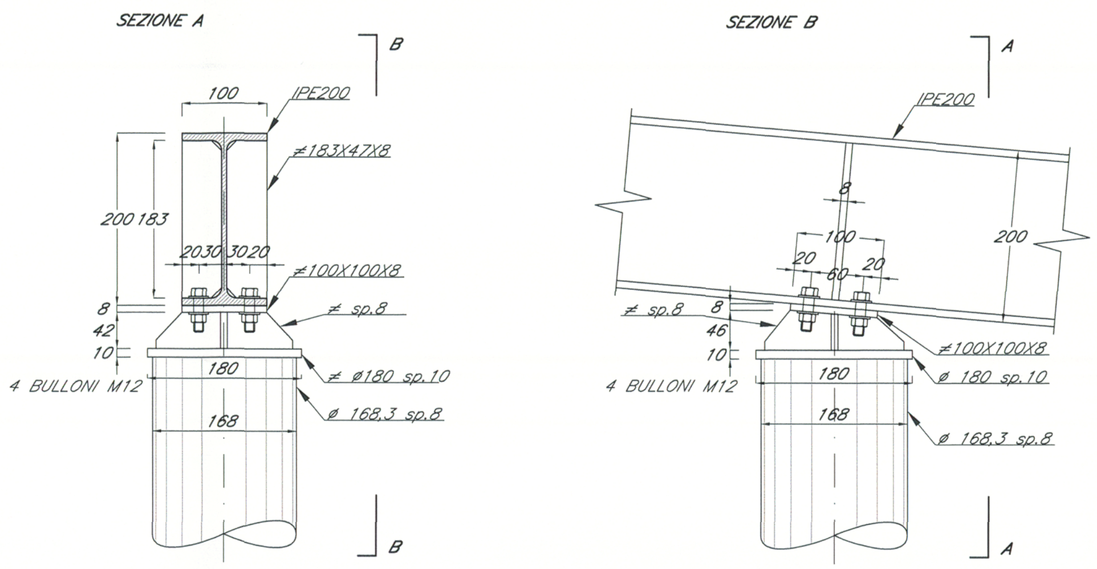

NODO TRAVE PRINCIPALE – PILASTRO
scala 1:5

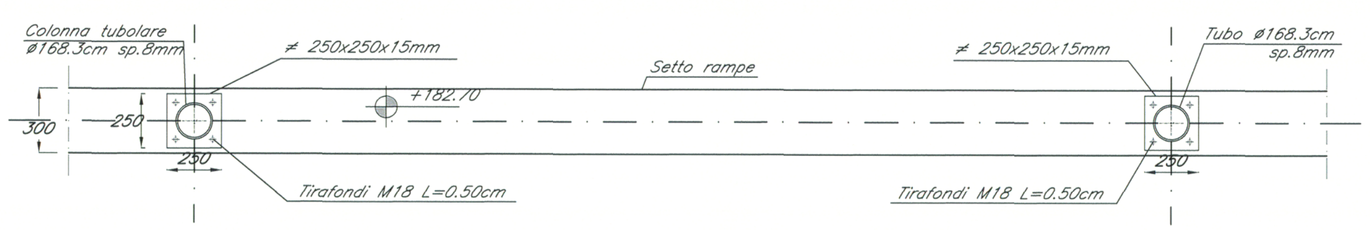

ATTACCO PILASTRI–SETTO RAMPE
pianta scala 1:20

TABELLA MATERIALI

CALCESTRUZZI

Tipo		Rapporto a/c max	Classe di lavorabilità	Tipo di cemento	Classe di resistenza minima C(fck/Rck)min	Classe di esposizione ambientale (UNI EN 206)	Dmax inerti (mm)	Campi di impiego
B	3	0.55	S3–S4	CEM IaV	C28/35	XA1	--	– Canalette portacavi prefabbricate – Cunette prefabbricate – Elementi prefabbricati senza funzioni strutturali
C	1	0.55	S4–S5	CEM IaV	C28/35	XC3	20	– Impalcati in c.a. ordinari – Solette in c.a. gettate in opera in elevazione – Predalle
	2	0.55	S3–S4	CEM IaV	C28/35	XC3	25	– Pile e spalle – Baggioli e pulvini – Strutture in c.a. in elevazione
E		0.55	S3–S4	CEM IIaV	C28/35	XA1	25	– Scatolari e tombini a sezione non circolare con luce ≤ 5 m – Tombini circolari
G	1	0.55	S3–S4	CEM IIaV	C28/35	XC3	25	– Muri di controripa e sottoscarpa in c.a. (armature ≥ 30 Kg/mc)
	2	0.60	S3–S4	CEM IIaV	C25/30	XC2	25	– Muri controripa/sottoscarpa debolmente armati (armatura<30 Kg/mc) o non armati – Solettoni di fondo – Fondazioni armate – Rivestimenti di tubazioni
	4	0.60	S3–S4	CEM IIaV	C25/30	XC2	--	– Cunette gettate in opera, canalette e cordoli
H	1	0.60	S4–S5	CEM IIaV	C25/30	XC2	32	– Pali (di parete o opera di sostegno), diaframmi e relativi cordoli di collegamento gettati in opera
	2	0.60	S4–S5	CEM IIaV	C25/30	XC2	32	– Pali di fondazione gettati in opera
I		--	--	CEM IaV	C12/15	X0	--	– Magrone di pulizia, riempimento o livellamento

ACCIAIO

ACCIAIO IN BARRE PER GETTI E RETI ELETTROSALDATE	FeB44k Controllato SALDABILE – fyk ≥ 430 N/mm2 — fyk = tensione caratteristica di snervamento; – ftk ≥ 540 N/mm2 — ftk = tensione caratteristica di rottura; – (fy/fyk) ≤ 1.35 — fy = tensione di snervamento; – (ft/fy)medio ≥1.13 — ft = tensione di rottura; Tensione normale di compressione e trazione ammissibile: σs,adm = 255 N/mm2
ACCIAIO PER CARPENTERIA METALLICA	FE 430
ACCIAIO ARMONICO DI TIPO STABILIZZATO	fptk 1855 MPa – fp(1)k 1640 MPa
ACCIAIO PER ARMATURA MICROPALI	FE 430 B
BULLONI	– Viti di classe 8.8 secondo UNI EN ISO 898 parte I, per le dimensioni EN 14399–4 (UNI 5712) – Dadi di classe 8 secondo UNI EN 20898 parte II, per le dimensioni EN 14399–4 (UNI 5713) – Rosette in acciaio C50 (UNI EN 10083) temperato e rinvenuto HRC 32,40, EN 14399–6 (UNI 5714) – Gioco foro bullone nel rispetto della CNR 10011/88 – Coppie di serraggio secondo CNR 10011/88 se non diversamente specificato
TIRAFONDI	– Barre interamente filettate con filettatura metrica ISO a passo grosso, di caratteristiche meccaniche di classe 8.8 secondo UNI EN ISO 898 parte I – Dadi con caratteristiche meccaniche di classe 8 secondo UNI EN 20898 parte II, UNI 5588 – Rosette in acciaio C50 (UNI EN 10083) temperato e rinvenuto HRC 32,40, ISO 7089 – Coppie di serraggio secondo CNR 10011/88 se non diversamente specificato
SALDATURE	– Classe 1; Elettrodi tipo E44/CL.3

DIMENSIONE SALDATURE A CORDONI D'ANGOLO (SALVO DIVERSA INDICAZIONE):

SALDATURE ESEGUITE E CONTROLLATE NEL RISPETTO DELLA ISTRUZIONE FS 44/S Rev.A DEL 20.10.99

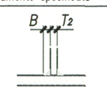

B = 0.7 x T2

NOTE GENERALI

Rivestimenti protettivi:
Zincatura a caldo in accordo alla norma UNI EN ISO 1461
Verniciatura secondo Istruzione FS 44/V
Prove sui materiali:
La costruzione delle strutture dovrà essere eseguita nel rispetto delle specifiche d'istruzione tecnica FS 44/M – REV.A del 10–04–10

COPRIFERRO NETTO

– PALI DI FONDAZIONE E PARATIE	s=6.0 cm
– STRUTTURE A CONTATTO CON IL TERRENO	s=4.0 cm
– PILE E SPALLE	s=3.5 cm – per le superfici ispezionabili; s=4.0 cm – per i tratti a contatto con il terreno;
– SETTI E SOLETTE IN ELEVAZIONE	s=3.5 cm
– SOLETTE PER IMPALCATO DEI PONTI	s=3.5 cm – estradosso s=3.0 cm – intradosso

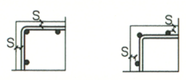

COMMITTENTE:

RFI RETE FERROVIARIA ITALIANA
GRUPPO FERROVIE DELLO STATO

PROGETTAZIONE:

ITALFERR
GRUPPO FERROVIE DELLO STATO

INFRASTRUTTURE FERROVIARIE STRATEGICHE DEFINITE DALLA LEGGE OBIETTIVO N. 443/01

DIREZIONE TECNICA - U.O. URBANISTICA, ARCHITETTURA E DESIGN

PROGETTO DEFINITIVO PER APPALTO INTEGRATO

POTENZIAMENTO DELLA LINEA RHO-ARONA. TRATTA RHO-GALLARATE QUADRUPLICAMENTO RHO-PARABIAGO E RACCORDO Y

FV04 - STAZIONE DI PARABIAGO - ADEGUAMENTO STAZIONE ESISTENTE

ELABORATI DI PROGETTO STRUTTURALE

Pensilina scale e rampa ingresso sud - Carpenteria tav 2/2

SCALA: Varie

COMMESSA	LOTTO	FASE	ENTE	TIPO DOC.	OPERA/DISCIPLINA	PROGR.	REV.
MDL1	12	D	44	BZ	FV0400	003	A

Revis.	Descrizione	Redatto	Data	Verificato	Data	Approvato	Data	Autorizzato	Data
A	Emissione Esecutiva	A. Ingletti	Dic 2010	F. Matera	Dic 2010	S. Borelli	Dic 2010		

ITALFERR S.p.A. U.O. Geotecnica Dott. Ing. Luigi Evangelista Ordine degli Ingegneri della provincia di Roma N°24888

File: MDL112D44BZFV0400003A n. Elab.: .