SEZIONE A–A

SCALA 1 : 50

INNESTO BY–PASS ESODO / TECNOLOGICO
TRACCIATO IN RETTIFILO

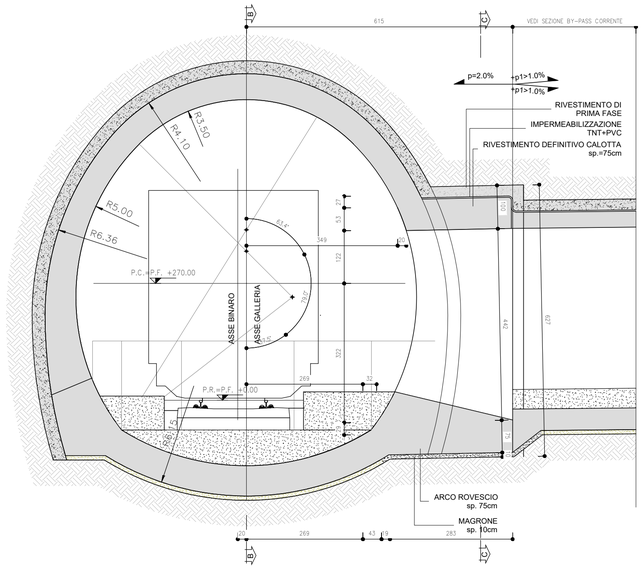

SEZIONE B–B

SCALA 1 : 50

INNESTO BY–PASS ESODO / TECNOLOGICO
TRACCIATO IN RETTIFILO

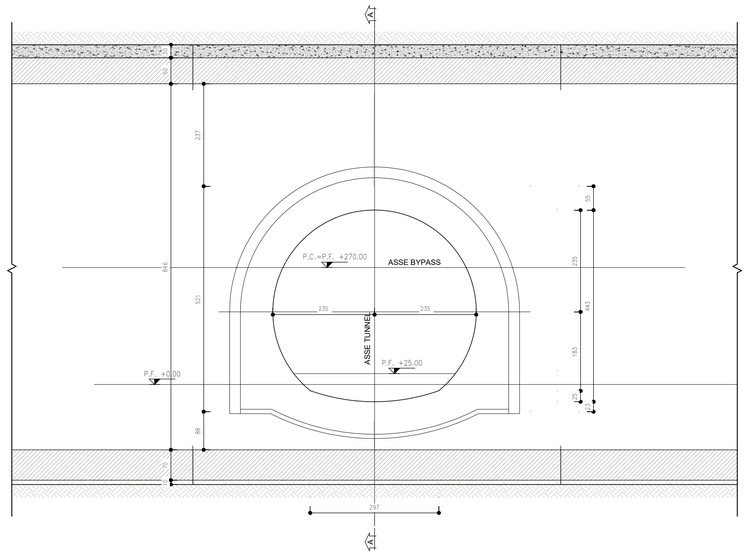

SEZIONE D–D

SCALA 1 : 50

INNESTO BY–PASS ESODO / TECNOLOGICO
TRACCIATO IN RETTIFILO

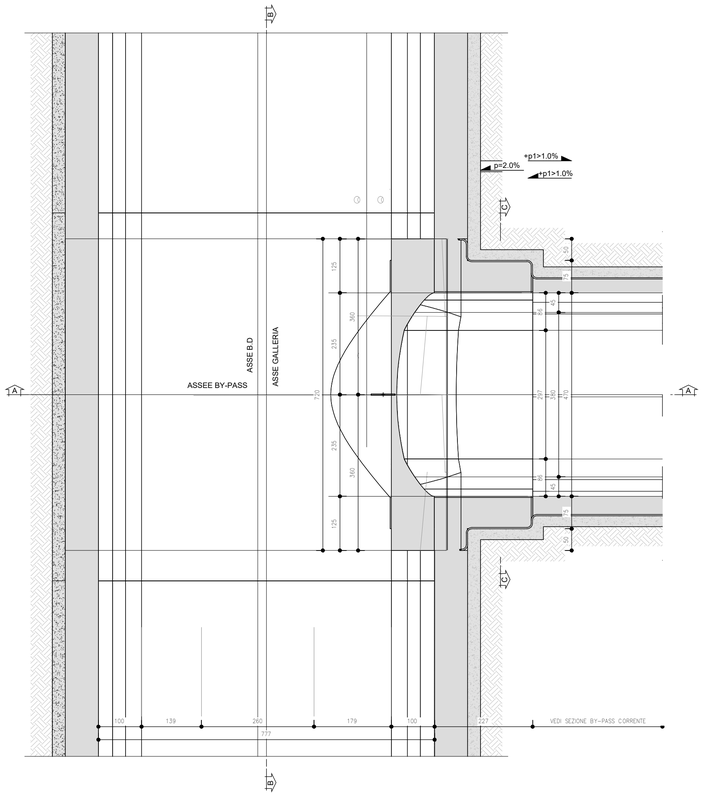

SEZIONE C–C

SCALA 1 : 50

INNESTO BY–PASS ESODO / TECNOLOGICO
TRACCIATO IN RETTIFILO

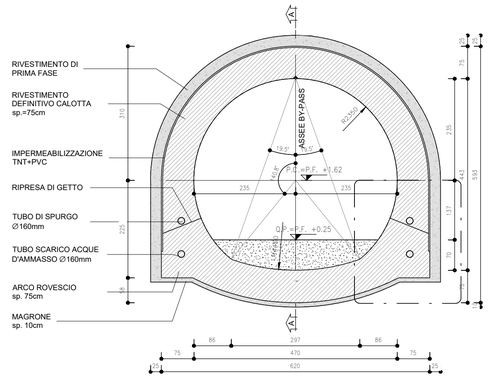

PARTICOLARE MURETTA

SCALA 1 : 20

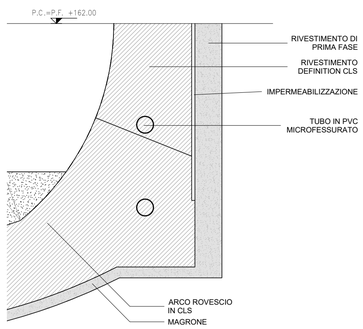

TABELLA CENTRI

SCALA 1 : 100

DIMA DI INNESTO

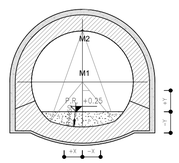

	A	B	C
1	TABELLA CENTRI		
2	CENTRI	X	Y
3	M	5	13
4	M	0	37

KEY–PLAN

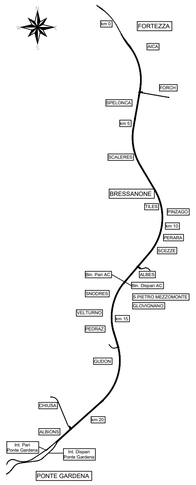

NOTE

1. EVENTUALI DIFFERENZE TRA LE MISURE DI QUOTE TOTALI E LA SOMMATORIA DELLE MISURE DI QUOTE PARZIALI SONO DOVUTE AD ARROTONDAMENTI AUTOMATICI.
2. PER LE TRATTE DI APPLICAZIONE DELLE SEZIONI TIPO SI RIMANDA AGLI ELABORATI DI PROFILO GEOTECNICO.
3. PER LE CARATTERISTICHE DEI MATERIALI, SI RIMANDA ALL'ELABORATO IBL11B007SPGN0000001.

LEGENDA

- P.C.	PIANO DEI CENTRI
- Q.P.	QUOTA DI PROGETTO
- P.S.	PIANO DI SCAVO

M / Scala 1:5
100mm 0 500mm

COMMITTENTE:

RFI RETE FERROVIARIA ITALIANA
GRUPPO FERROVIE DELLO STATO ITALIANE

DIREZIONE LAVORI:

ITALFERR
GRUPPO FERROVIE DELLO STATO ITALIANE

APPALTATORE:

webuild / Imprenet
CONSORZIODOLOMITI

PROGETTAZIONE:

MANDATARIA: SWS

MANDANTI: PINI ITALIA; GDP GEOMINI; ILFRI; SISI Studio di Ingegneria Strutturale Impianti & Servizi

Responsabile Integrazione Prestazioni Specialistiche
Dott. Geologo PAOLO COGLIANO
ISCRIZIONE ALBO N° 2314

IL DIRETTORE DELLA PROGETTAZIONE:
Ing. Paolo Ciuna
ORDINE degli INGEGNERI della PROVINCIA di TRENTO N. 1540

PROGETTO ESECUTIVO

PROGETTAZIONE ESECUTIVA ED ESECUZIONE DEI LAVORI DI REALIZZAZIONE DEL LOTTO 1 DEL QUADRUPLICAMENTO DELLA LINEA FERROVIARIA FORTEZZA - VERONA TRATTA "FORTEZZA – PONTE GARDENA"

08 - GALLERIE

C-GALLERIE NATURALI DI LINEA E DI INTERCONNESSIONE
By-pass di esodo - innesto
Carpenteria e particolari costruttivi - rettilineo - tipo A

APPALTATORE
IL DIRETTORE TECNICO

SCALA: Varie

COMMESSA	LOTTO	FASE	ENTE	TIPO DOC.	OPERA/DISCIPLINA	PROGR.	REV.
IB0U	1B	E	ZZ	WB	GN0000	082	B

Rev.	Descrizione	Redatto	Data	Verificato	Data	Approvato	Data	Autorizzato Data
A	EMISSIONE	M. Ingianni	17/01/2022	A. Valente	18/01/2022	D. Buttafoco (Dolomiti)	19/01/2022	
B	EMISSIONE PER INDICAZIONE COMMITTENTE	L. Giudice	18/07/2022	A.Valente	19/07/2022	D. Buttafoco (Dolomiti)	20/07/2022	30/07/2022

File: IB0U1BEZZWBGN0000082B.dwg
n. Elab.: