SEZIONE A–A

SCALA 1 : 50

INNESTO BY–PASS ESODO / TECNOLOGICO
TRACCIATO IN CURVA DX

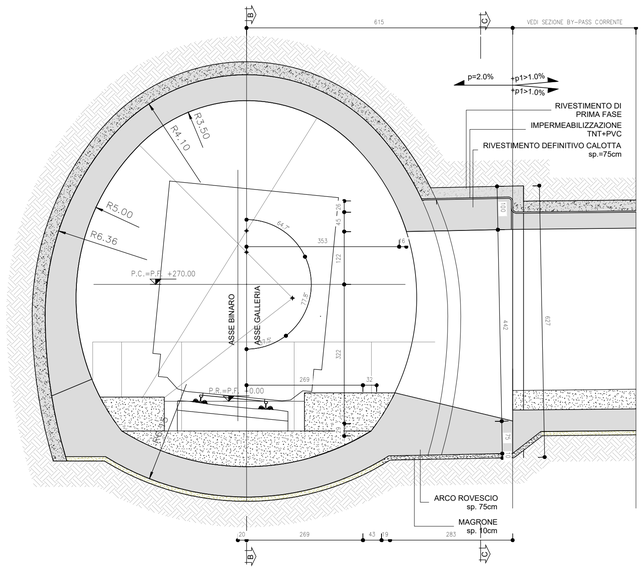

SEZIONE B–B

SCALA 1 : 50

INNESTO BY–PASS ESODO / TECNOLOGICO
TRACCIATO IN CURVA DX

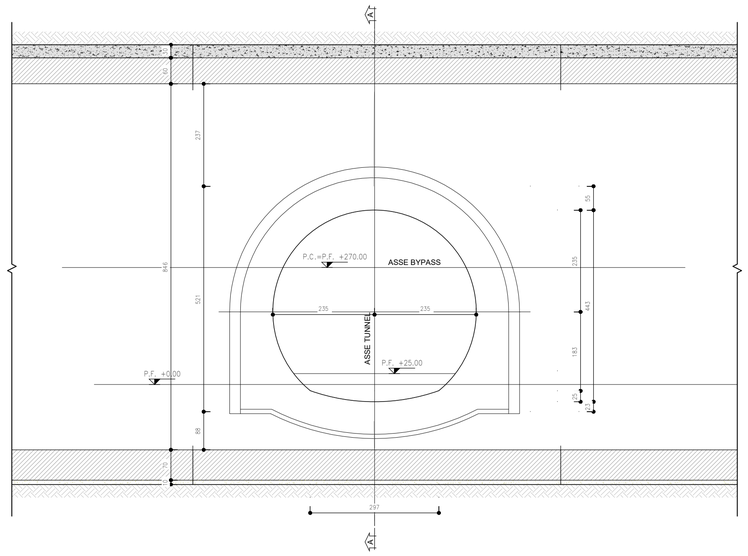

KEY–PLAN

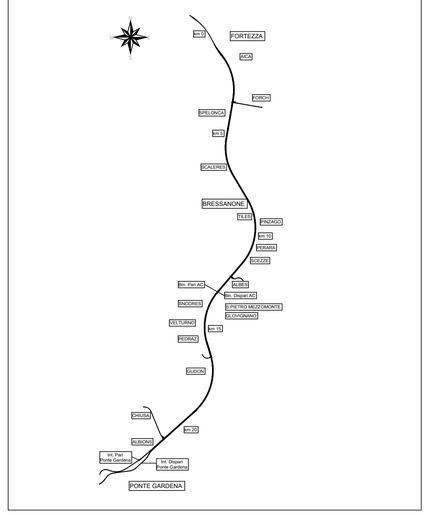

SEZIONE D–D

SCALA 1 : 50

INNESTO BY–PASS ESODO / TECNOLOGICO
TRACCIATO IN CURVA DX

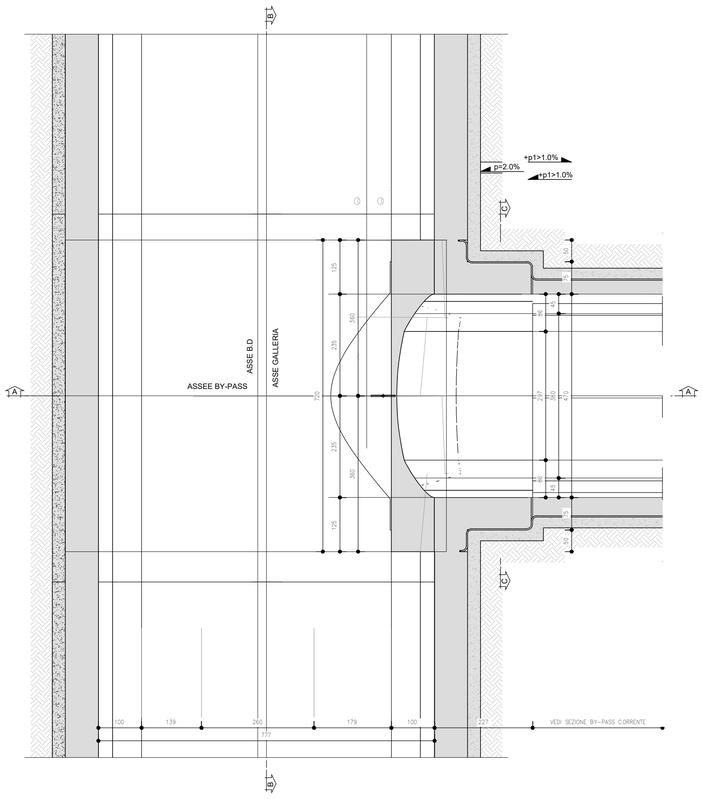

SEZIONE C–C

SCALA 1 : 50

INNESTO BY–PASS ESODO / TECNOLOGICO
TRACCIATO IN CURVA DX

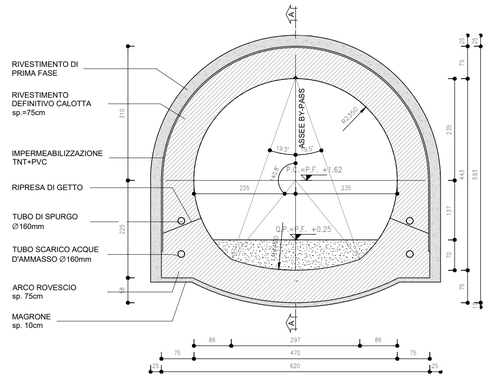

NOTE

1. EVENTUALI DIFFERENZE TRA LE MISURE DI QUOTE TOTALI E LA SOMMATORIA DELLE MISURE DI QUOTE PARZIALI SONO DOVUTE AD ARROTONDAMENTI AUTOMATICI.
2. PER LE TRATTE DI APPLICAZIONE DELLE SEZIONI TIPO SI RIMANDA AGLI ELABORATI DI PROFILO GEOTECNICO.
3. PER LE CARATTERISTICHE DEI MATERIALI, SI RIMANDA ALL'ELABORATO IB11BD07SPGN0000001.

LEGENDA

- P.C. PIANO DEI CENTRI
- Q.P. QUOTA DI PROGETTO
- P.S. PIANO DI SCAVO

M / Scala 1:5
100mm 0 500mm

PARTICOLARE MURETTA

SCALA 1 : 20

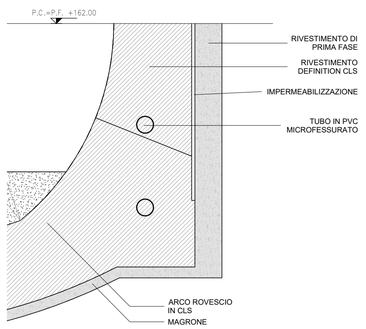

TABELLA CENTRI

SCALA 1 : 100

DIMA DI INNESTO

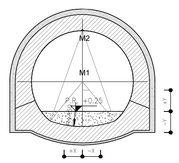

	A	B	C
1	TABELLA CENTRI		
2	CENTRI	X	Y
3	M	0	13
4	M	0	37

COMMITTENTE: RFI RETE FERROVIARIA ITALIANA – GRUPPO FERROVIE DELLO STATO ITALIANE

DIREZIONE LAVORI: ITALFERR – GRUPPO FERROVIE DELLO STATO ITALIANE

APPALTATORE: webuild – imprenditi – CONSORZIODOLOMITI

PROGETTAZIONE:
MANDATARIA: SWS
MANDANTI: PINI ITALIA; GDP GEOMINE; ILRIS; SISTEMI DI INGEGNERIA

IL DIRETTORE DELLA PROGETTAZIONE: Ing. Paolo Ciuna
ORDINE degli INGEGNERI della PROVINCIA di TRENTO n. 1337
Responsabile Progettazione per le varie prestazioni specialistiche
Dott. Ing. Paolo CIUNA
SEZIONE A) N° 3316

PROGETTO ESECUTIVO

PROGETTAZIONE ESECUTIVA ED ESECUZIONE DEI LAVORI DI REALIZZAZIONE DEL LOTTO 1 DEL QUADRUPLICAMENTO DELLA LINEA FERROVIARIA FORTEZZA - VERONA TRATTA "FORTEZZA – PONTE GARDENA"

08 - GALLERIE

C-GALLERIE NATURALI DI LINEA E DI INTERCONNESSIONE
By-pass di esodo - innesto
Carpenteria e particolari costruttivi - curva destra - tipo A

APPALTATORE
IL DIRETTORE TECNICO
Ing. Paolo Ciuna

SCALA: Varie

COMMESSA IB0U | LOTTO 1B | FASE E | ENTE ZZ | TIPO DOC. WB | OPERA/DISCIPLINA GN0000 | PROGR. 084 | REV. B

Rev.	Descrizione	Redatto	Data	Verificato	Data	Approvato	Data	Autorizzato Data
A	EMISSIONE	M. Ingravo	17/01/2022	A. Valente	18/01/2022	D. Buffatto (Dolomiti)	19/01/2022	
B	EMISSIONE PER INDICAZIONE COMMITTENTE	L. Giudice	18/07/2022	A.Valente	19/07/2022	D. Buffatto (Dolomiti)	20/07/2022	ORDINE DEGLI INGEGNERI PROV. TRENTO N. 1954 Ing. Paolo CIUNA 30/07/2022

File: IB0U1BEZZWBGN0000084B.dwg n. Elab.: