SEZIONE B–B
SCALA 1:50

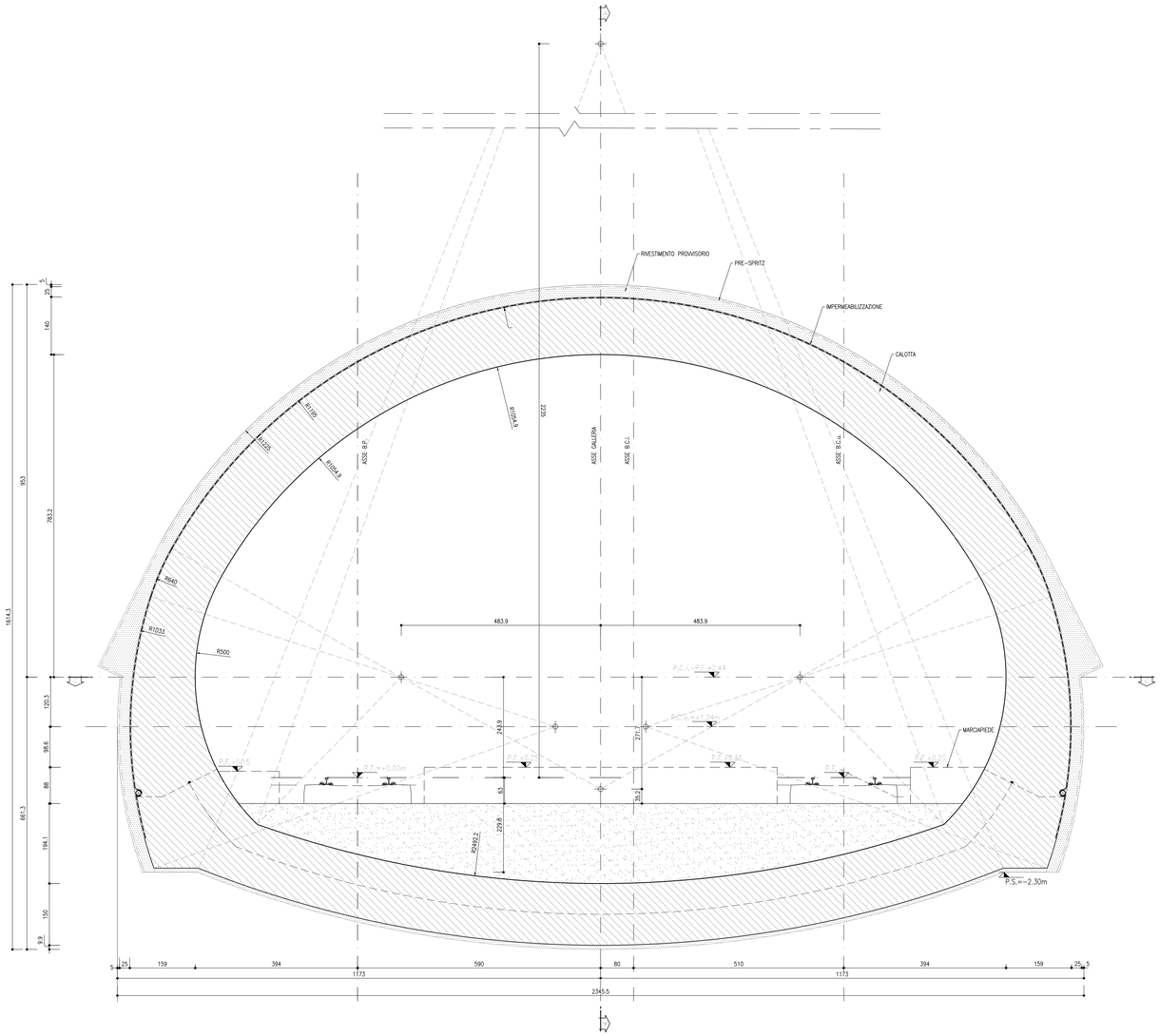

SEZIONE A–A
SCALA 1:50

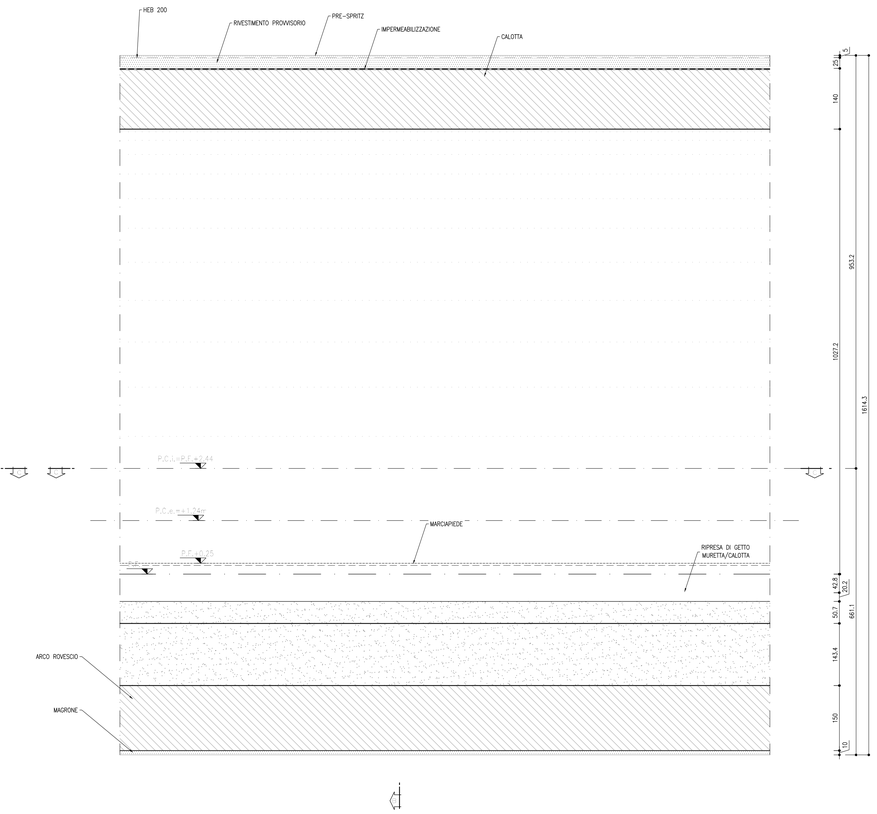

SEZIONE C–C
SCALA 1:50

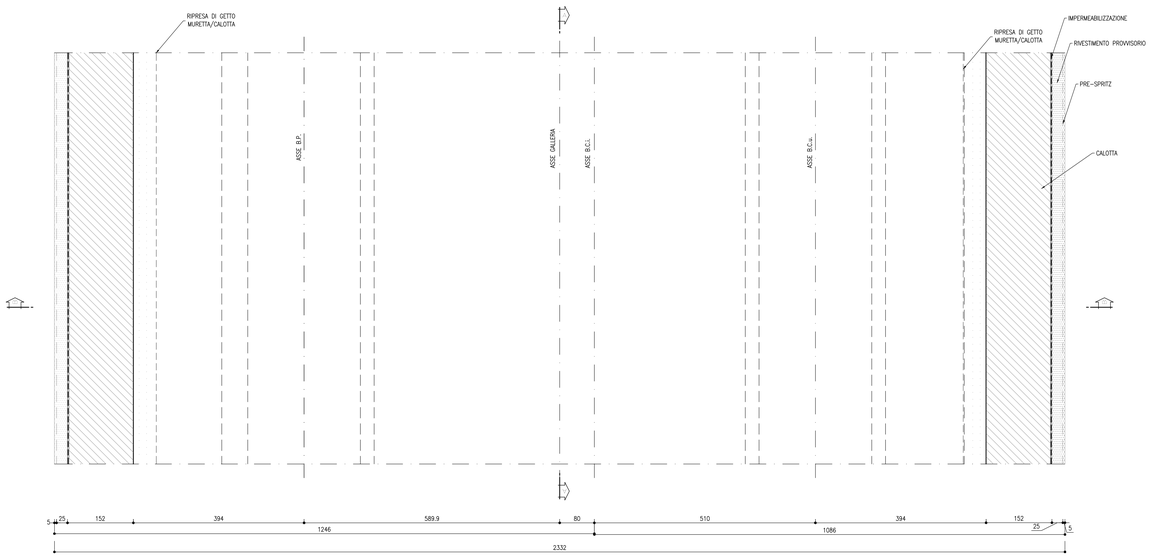

PARTICOLARE MURETTA
SCALA 1:25

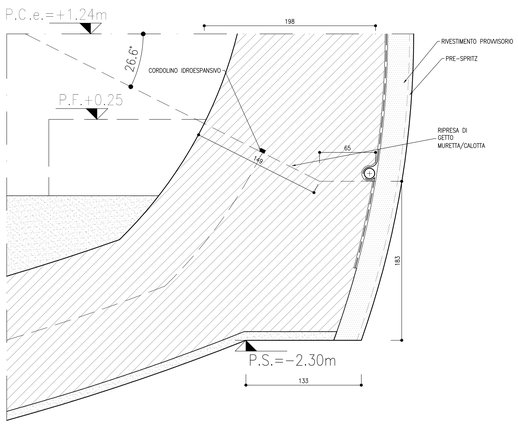

KEY–PLAN

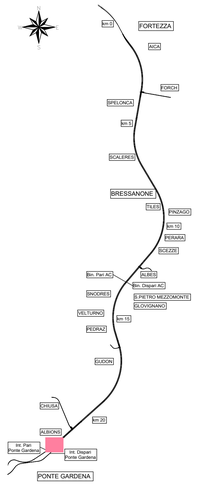

PIANTA CHIAVE
SCALA 1:2000

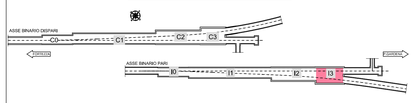

TABELLA INCIDENZE

Spritz-beton	30 kg/m³
Arco Rovescio	60 kg/m³
Muretta	60 kg/m³
Calotta	60 kg/m³

LEGENDA

P.Ci	Piano dei centri interno
P.Ce	Piano dei centri esterno
P.F.	Piano ferro
P.S.	Piano di scavo
B.Gi	Binario galleria di comunicazione ingresso
B.Cu	Binario galleria di comunicazione uscita
B.P.	Binario pari
B.D.	Binario dispari

NOTE GENERALI

–TUTTE LE MISURE SONO ESPRESSE IN CM
–PER LE TRATTE DI APPLICAZIONE DELLE SEZIONI TIPO SI RIMANDA AGLI ELABORATI DI PROFILO GEOTECNICO
–EVENTUALI DIFFERENZE TRA LE MISURE DI QUOTE TOTALI E LA SOMMATORIA DELLE MISURE DI QUOTE PARZIALI SONO DOVUTE AD ARROTONDAMENTI AUTOMATICI

COMMITTENTE:
RFI RETE FERROVIARIA ITALIANA
GRUPPO FERROVIE DELLO STATO ITALIANE

DIREZIONE LAVORI:
ITALFERR
GRUPPO FERROVIE DELLO STATO ITALIANE

APPALTATORE:
webuild implenia
CONSORZIODOLOMITI

PROGETTAZIONE:
MANDATARIA: SWS
MANDANTI: PINI ITALIA, GDP GEOMINI, I.N.E.C., SIGI

IL DIRETTORE DELLA PROGETTAZIONE:
Ing. Paolo Cuzino
ORDINE DEGLI INGEGNERI DELLA PROVINCIA DI TRENTO
Responsabile integrazione fra le varie prestazioni specialistiche
Dott. Ing. GIAN PAOLO CUZINO
ISCRIZIONE ALBO N° 2216

PROGETTO ESECUTIVO

PROGETTAZIONE ESECUTIVA ED ESECUZIONE DEI LAVORI DI REALIZZAZIONE DEL LOTTO 1 DEL QUADRUPLICAMENTO DELLA LINEA FERROVIARIA FORTEZZA - VERONA TRATTA "FORTEZZA – PONTE GARDENA"

DISEGNO

Cameroni di interconnessione-BP- sezione I3
Carpenteria e particolari

APPALTATORE
IL DIRETTORE TECNICO
Ing. Paolo Cuzino

SCALA: Come indicato

COMMESSA	LOTTO	FASE	ENTE	TIPO DOC.	OPERA/DISCIPLINA	PROGR.	REV.
IB0U	1B	E	ZZ	WB	GN0200	031	B

Rev.	Descrizione	Redatto	Data	Verificato	Data	Approvato	Data	Autorizzato Data
A	Emissione	M.Ingianni	17/01/22	A.Valente	18/01/22	D.Buttafuoco Dolomiti	19/01/22	
B	EMISSIONE A SEGUITO INDICAZIONI COMMITTENZA	L. Giudice	18/07/22	A.Valente	19/07/22	D.Buttafuoco Dolomiti	20/07/22	

ORDINE DEGLI INGEGNERI DELLA PROVINCIA DI TRENTO N. 1954O
20/07/22

File: IB0U1BEZZW BG N0200031B.dwg
n. Elab.: