SEZIONE B–B

SCALA 1 : 50

SEZIONE TRASVERSALE
CARPENTERIA

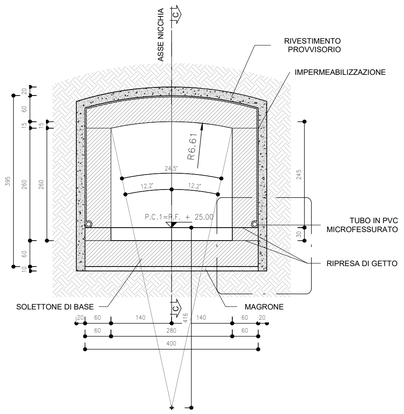

SEZIONE C–C

SCALA 1 : 50

NICCHIA TECNOLOGICA TIPO C
CARPENTERIA

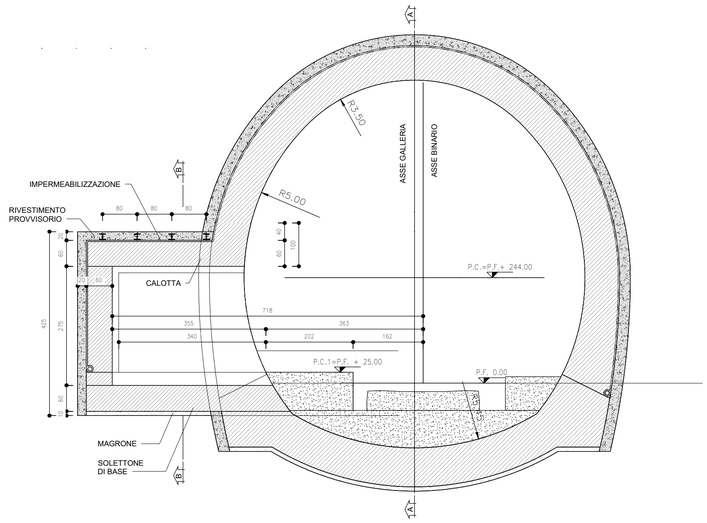

VISTA 3D

SCALA

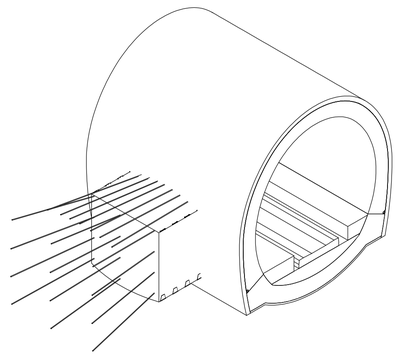

KEY–PLAN

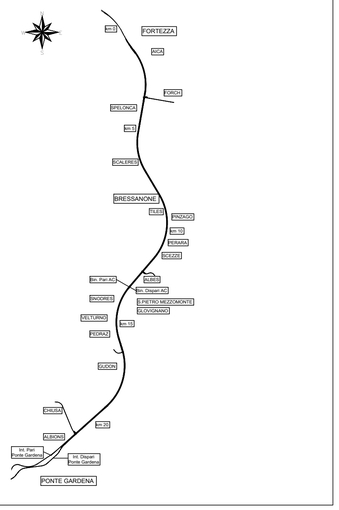

PIANTA PC

SCALA 1 : 50

NICCHIA TECNOLOGICA TIPO C
PIANTA

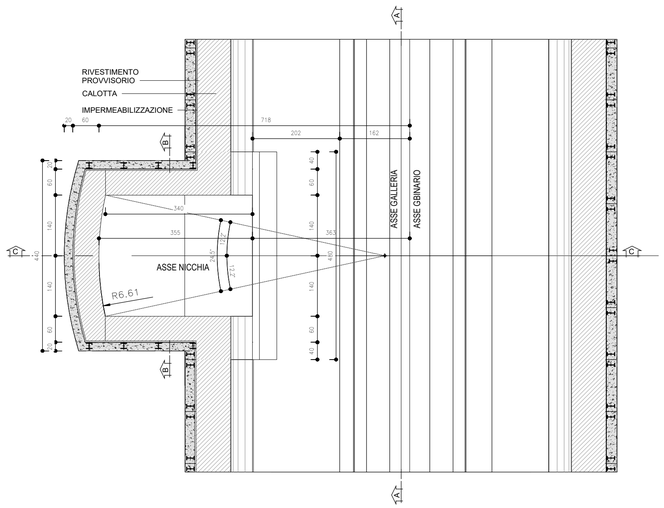

PARTICOLARE MURETTA

SCALA 1 : 10

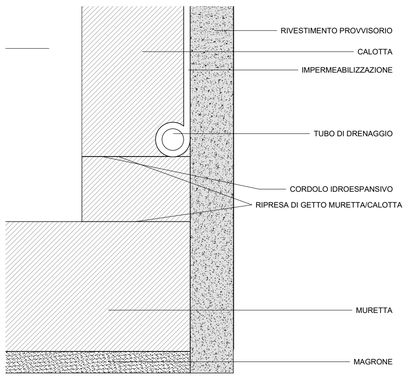

TABELLA RIASSUNTIVA – NICCHIA TECNOLOGICA TIPO C P=3,55m L=2,80m H=2,45m

SPRITZ–BETON FIBRORINFORZATO AL CONTORNO	Sp=0.10m SUL 50% DEGLI SFONDI FINE SCAVO 0.20m	
PRECONSOLIDAMENTO AL CONTORNO (EVENTUALE) (*)	INTERVENTO AL CONTORNO TRAMITE N°7 AUTOPERFORANTI Ø32mm IN FORO Ø64mm, L=6.00m, INCLINAZIONE 10° RISPETTO AL FRONTE DI SCAVO, PASSO TRASV. 0.35m ±20%, INCLINAZIONE RISPETTO ALLA VERTICALE COME IN DISEGNO	
CONSOLIDAMENTO AL FRONTE (EVENTUALE) (*)	INTERVENTO AL FRONTE TRAMITE N°9 AUTOPERFORANTI Ø32mm IN FORO Ø64mm, L=8.00m	
RIVESTIMENTO PROVVISORIO	CENTINE METALLICHE	HEA 180 p=0.8m ±10%
	SPRITZ–BETON FIBRORINFORZATO AL CONTORNO	Sp=0.15cm + 5cm di PRE–SPRITZ (INCIDENZA 30Kg/mc)
RIVESTIMENTO DEFINITIVO	SOLETTONE DI BASE Sp=0.60m, IN CLS ARMATO (INCIDENZA 120Kg/mc)	
	CALOTTA Sp=0.60m, IN CLS ARMATO (INCIDENZA 50Kg/mc)	
	SOMPONE DI CHIUSURA Sp=0.60m, IN CLS ARMATO (INCIDENZA 120Kg/mc)	

(*) LA VARIABILITA' INDICATA E' RELATIVA ALL'INCIDENZA DEL CONSOLIDAMENTO (N° INTERVENTI E LUNGHEZZA)

TABELLA INCIDENZE ARMATURA RIVESTIMENTO DEFINITIVO	
INNESTO TIPO A	100 Kg/m3/
INNESTO TIPO B	125 Kg/m3/
INNESTO TIPO C	150 Kg/m3/

NOTE

1. EVENTUALI DIFFERENZE TRA LE MISURE DI QUOTE TOTALI E LA SOMMATORIA DELLE MISURE DI QUOTE PARZIALI SONO DOVUTE AD ARROTONDAMENTI AUTOMATICI.
2. PER LE TRATTE DI APPLICAZIONE DELLE SEZIONI TIPO SI RIMANDA AGLI ELABORATI DI PROFILO GEOTECNICO.
3. PER LE CARATTERISTICHE DEI MATERIALI, SI RIMANDA ALL'ELABORATO IB0U1BEZZSPGN0000001B.

LEGENDA

- P.C.	PIANO DEI CENTRI
- Q.P.	QUOTA DI PROGETTO
- P.S.	PIANO DI SCAVO

M : 1 Scale: 1:5
100mm 0 500mm

COMMITTENTE:
RFI RETE FERROVIARIA ITALIANA
GRUPPO FERROVIE DELLO STATO ITALIANE

DIREZIONE LAVORI:
ITALFERR
GRUPPO FERROVIE DELLO STATO ITALIANE

APPALTATORE:
webuild / imperial
CONSORZIODOLOMITI

PROGETTAZIONE:
MANDATARIA: SWS
MANDANTI: PINI ITALIA, GDP GEOMINI, ILFRI, SISTEMI Studio di Ingegneria Strutturale Impianti & Servizi

Area Tecnica: Direzione Tecnica
geologo responsabile:
Dott.Geol. PAOLO CUCINO
ISCRIZIONE ALBO N° 2216

IL DIRETTORE DELLA PROGETTAZIONE:
Ing. Paolo Cucino
ORDINE DEGLI INGEGNERI DELLA PROV. DI TRENTO
Area Tecnica: Direzione Tecnica
geologo responsabile:
Dott.Geol. PAOLO CUCINO
ISCRIZIONE ALBO N° 2216

PROGETTO ESECUTIVO

PROGETTAZIONE ESECUTIVA ED ESECUZIONE DEI LAVORI DI REALIZZAZIONE DEL LOTTO 1 DEL QUADRUPLICAMENTO DELLA LINEA FERROVIARIA FORTEZZA - VERONA TRATTA "FORTEZZA – PONTE GARDENA"

08 - GALLERIE

C-GALLERIE NATURALI DI LINEA E DI INTERCONNESSIONE
Nicchie Tipo C
Carpenteria e particolari costruttivi - Rettilineo

APPALTATORE		SCALA:
IL DIRETTORE TECNICO Ing. Paolo Gianfredini		Varie

COMMESSA	LOTTO	FASE	ENTE	TIPO DOC.	OPERA/DISCIPLINA	PROGR.	REV.
IB0U	1B	E	ZZ	WZ	GN0000	005	B

Rev.	Descrizione	Redatto	Data	Verificato	Data	Approvato	Data	Autorizzato Data
A	EMISSIONE	M. Ingianni	17/01/2022	A. Valente	18/01/2022	D. Buttafoco (Dolomiti)	19/01/2022	
B	Emissione per indicazioni committenza	L. Giustino	18/07/2022	A. Valente	19/07/2022	D. Buttafoco (Dolomiti)	20/07/2022	Ordine degli Ingegneri della Provincia di Trento Ing. Paolo Cucino Iscrizione Albo n. 1954G 30/07/2022

File: IB0U1BEZZWZGN0000005B.dwg n. Elab.: