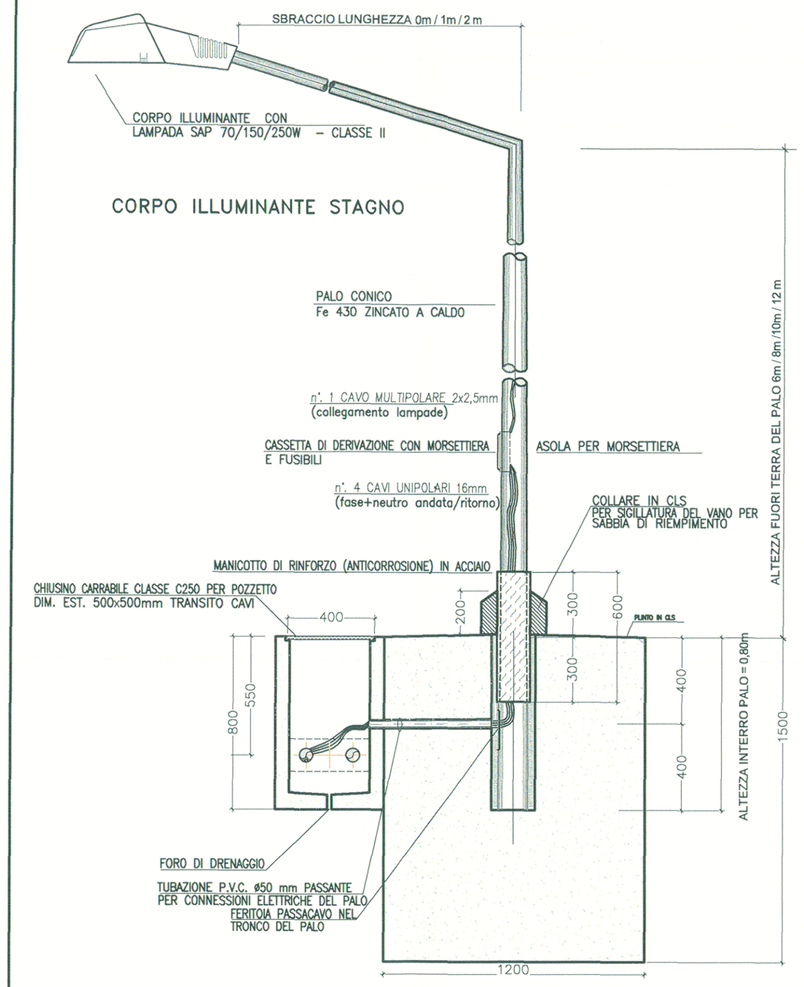

PIANTA POZZETTO E PLINTO PALO SU RILEVATO E CONTROTERRA

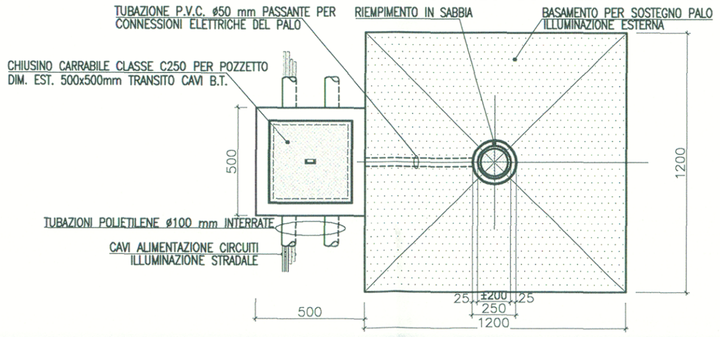

SCHEMA QUADRO ELETTRICO QILL

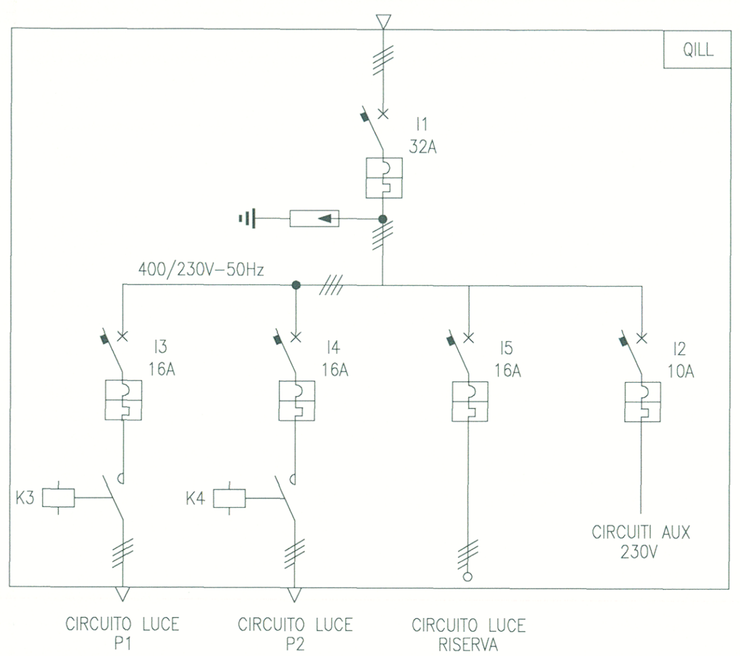

NOTE: ACCENSIONE CIRCUITI LUCE GESTITE CON OROLOGIO E/O CREPUSCOLARE

LEGENDA

	Cavidotto costituito da due (salvo diversa indicazione) tubi corrugati in polietilene a doppio strato ed alta densita' Ø 100 mm
	Pozzetti per smistamento cavi in calcestruzzo Dimensioni 80x80x100 cm
	Pozzetti per smistamento cavi in calcestruzzo Dimensioni 50x50x80 cm
	Apparecchio di illuminazione con lampada S.A.P. 70W installato su palo in acciao zincato hft 6 m senza sbraccio.
	Apparecchio illuminante esistente
	Punto di consegna energia
	Quadro elettrico comando e protezioni

FRONTE QUADRO QILL

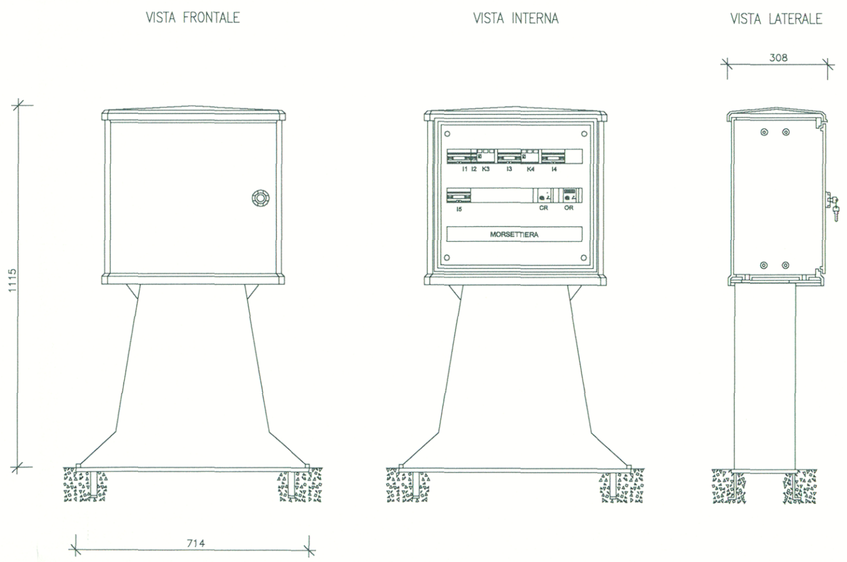

ARMADIO IN VETRORESINA AD UN VANO CON PIEDISTALLO, TELAIO DI ANCORAGGIO E SERRATURA A CHIAVE YALE

TABELLA MATERIALI

DESCRIZIONE	U.M.	Q.tà
Tubi diametro 100 mm interrato per cavi LF	m	480
Pozzetto 500x500x800mm	n°	11
Pozzetto 800x800x1000mm	n°	–
Palo d'illuminazione Hft=6 m con armatura stradale e lampada a vapori di sodio alta pressione 70 W	n°	10
Palo d'illuminazione Hft=12 m con armatura stradale e lampada a vapori di sodio alta pressione 250 W	n°	–
Armadio stradale	n°	1

TABELLA CAVI ILLUMINAZIONE E FM

Circuito	sez. (mmq) FG70R 0,6/1kV	m
Circ. P1	4x6	255
Circ. P2	4x6	280

IDENTIFICAZIONE DELLE APPARECCHIATURE

IDENTIFICAZIONE CORPO ILLUMINANTE

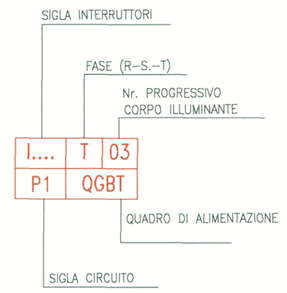

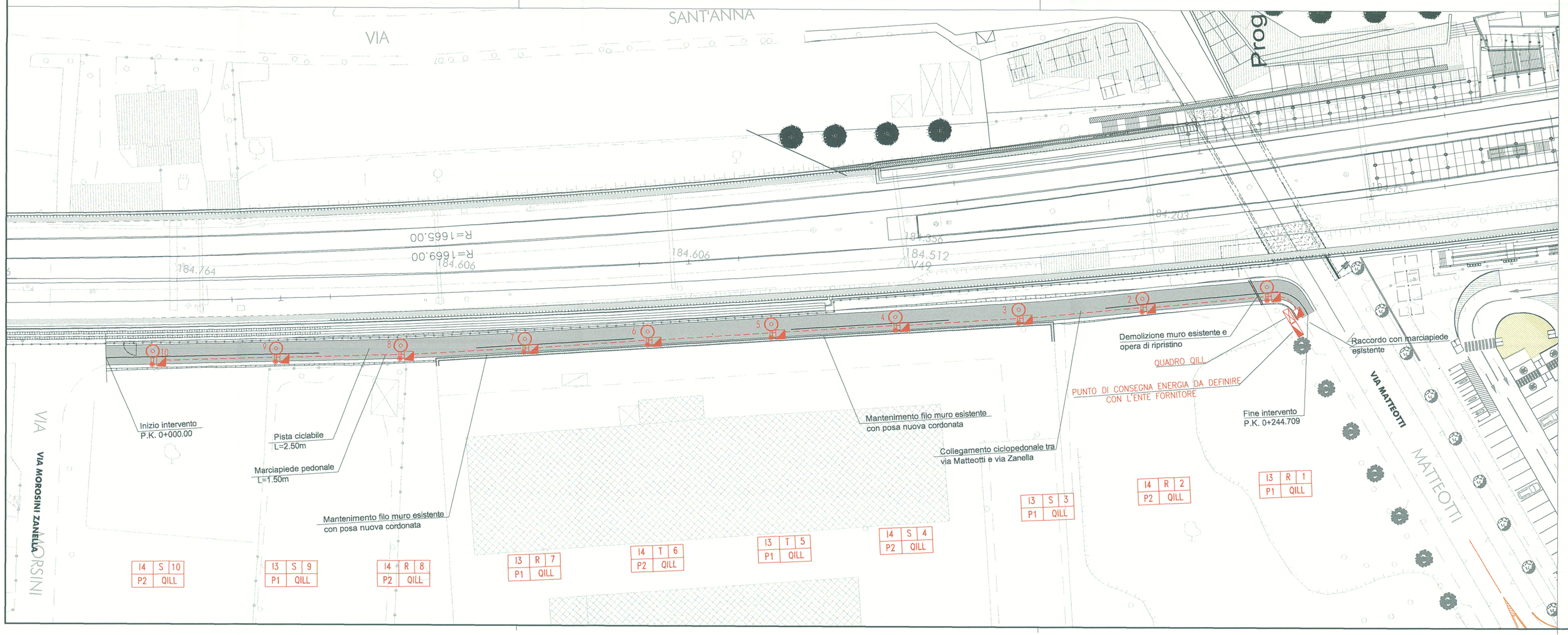

COMMITTENTE:

RFI RETE FERROVIARIA ITALIANA
GRUPPO FERROVIE DELLO STATO

PROGETTAZIONE:

ITALFERR
GRUPPO FERROVIE DELLO STATO

INFRASTRUTTURE FERROVIARIE STRATEGICHE DEFINITE DALLA LEGGE OBIETTIVO N. 443/01

DIREZIONE TECNICA - CENTRO DI PRODUZIONE MILANO

PROGETTO DEFINITIVO PER APPALTO INTEGRATO

POTENZIAMENTO DELLA LINEA RHO-ARONA.
TRATTA RHO-GALLARATE
QUADRUPLICAMENTO RHO-PARABIAGO E RACCORDO Y

ILLUMINAZIONE STRADALE

NRX9 - Collegamento ciclopedonale tra via Matteotti e via Zanella - Parabiago - Planimetria di progetto e Schema elettrico unifilare

SCALA : 1:500

COMMESSA	LOTTO	FASE	ENTE	TIPO DOC.	OPERA/DISCIPLINA	PROGR.	REV.
MDL1	12	D	26	P8	LF1000	014	A

Revis.	Descrizione	Redatto	Data	Verificato	Data	Approvato	Data	Autorizzato / Data
A	Emissione esecutiva	A. Sperduto	10.01.2011	M. Rodigiani	10.01.2011	S.Borelli		ITALFERR Dott. Ing. Dario LANICCA Ordine Ingegneri Roma n. 19109

File: MDL112D26P9LF1000014A

n. Elab.: