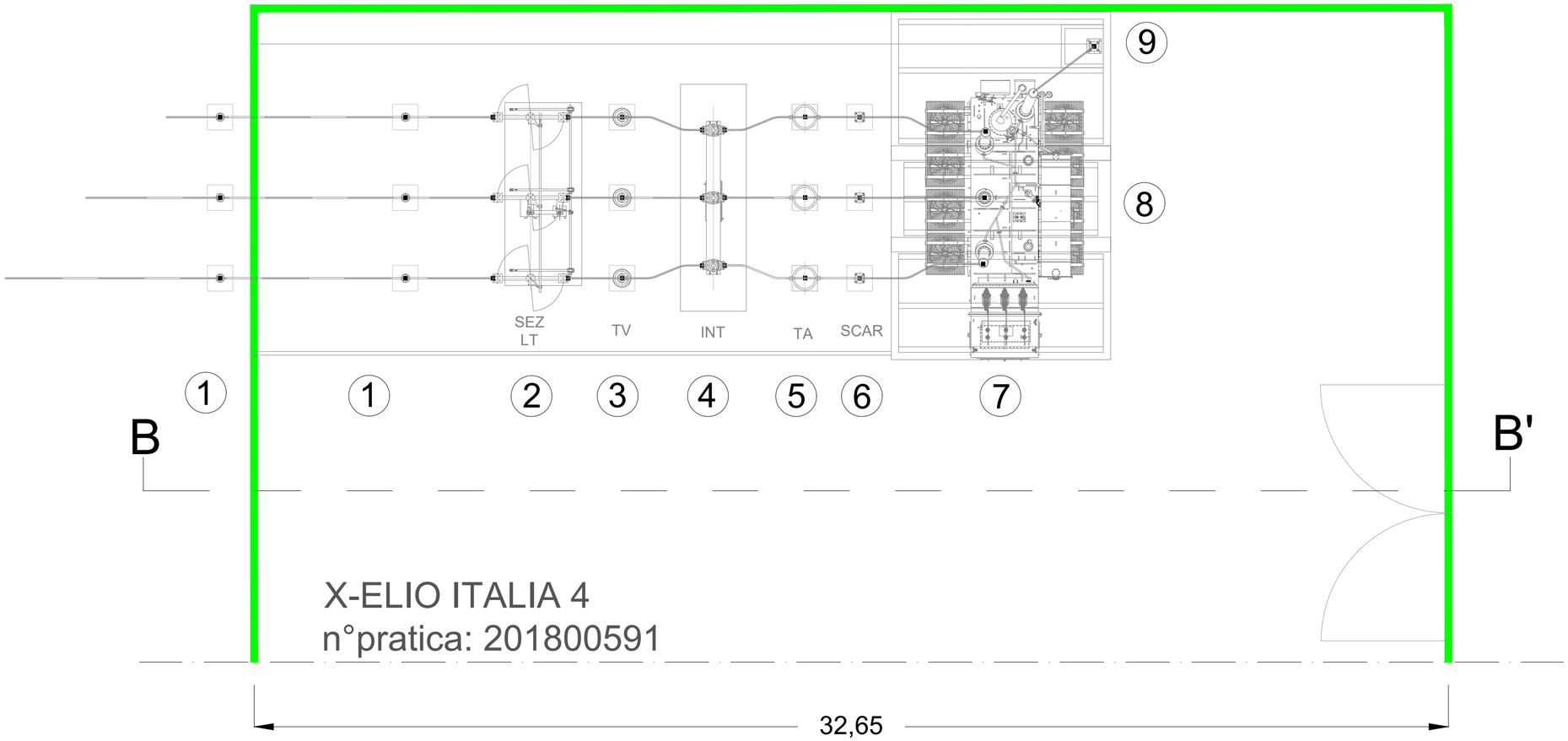

SEZIONE B-B'

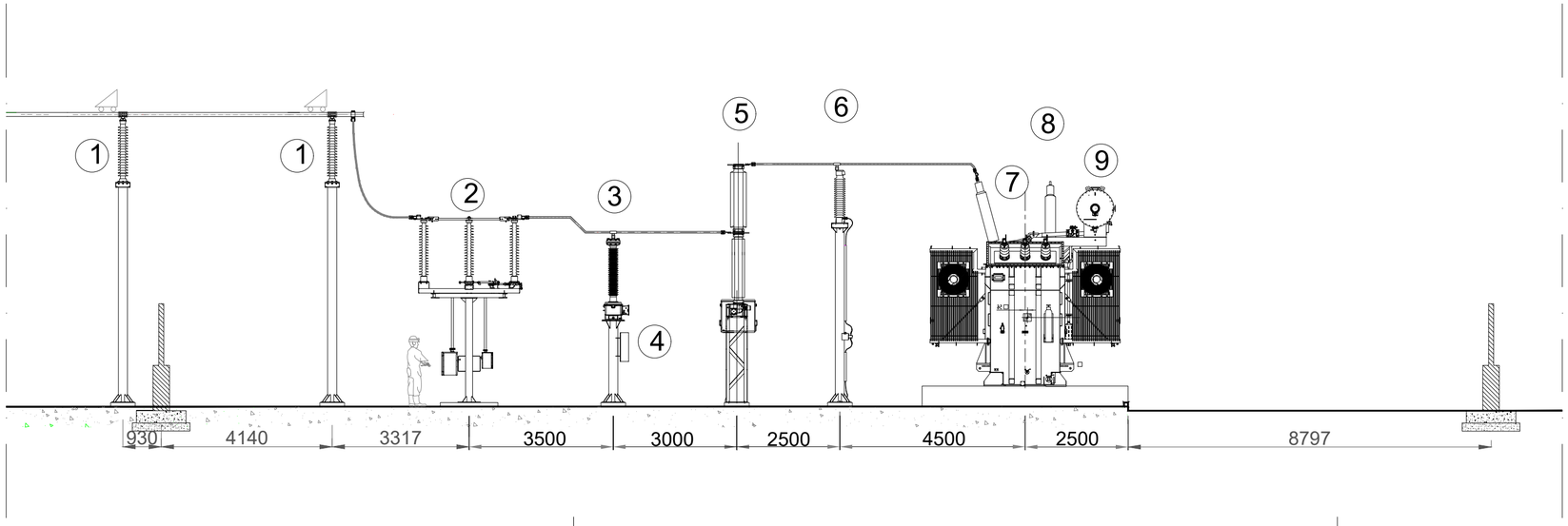

LEGENDA AREA UTENTE

1 ISOLATORI UNIPOLARI E TRIPOLARI
2 SEZIONATORE
3 TRASFORMATORI VOLTMETRICI
4 INTERRUTTORE
5 TRASFORMATORI AMPEROMETRICI
6 SCARICATORI
7 USCITA CAVI MT
8 TRASFORMATORE AT 70 MVA
9 CENTRO STELLA AT
PROIETTORI PER ILLUMINAZIONE
RECINZIONE ESTERNA S.E. TERNA

NOTE:

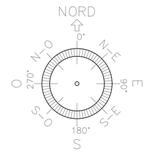

COORDINATE:
41°20'21.06"N
15°35'14.60"E

LEGENDA:
AREA SSE UTENTI
AREA SSE UTENTE (X-ELIO ITALIA 4)

REV.	DATA:	DESCRIZIONE:

REVISIONI:

REDATTO:	VERIFICATO:	APPROVATO:	CLIENTE:

CLIENTE:
X-ELIO
X-ELIO ITALIA 4 S.R.L.
Corso Vittorio Emanuele II n. 349 - 00186 ROMA
Tel.+39 06.8412640 - Fax +39 06.8551726
Partita IVA nº 15863031009

PROGETTISTA:
X-ELIO ITALIA 4 si riserva tutti i diritti su questo documento che non può essere riprodotto neppure parzialmente senza la sua autorizzazione scritta.
architettura sostenibile srl
Viale Ionio, 95 - 00141 - Roma
info@architetturasostenibile.com

PROGETTO:
PROGETTO AGRIVOLTAICO "ORDONA"
Realizzazione di un impianto Agrivoltaico di potenza pari a 63,623 MWp e relative opere di connessione alla RTN

LOCALITA': REGIONE PUGLIA, COMUNE DI FOGGIA, ORDONA (FG), ASCOLI SATRIANO (FG), DELICETO (FG)

TITOLO:
Layout e prospetto Stazione Elettrica Utente e di RTN

PRATICA N:	FORMATO:	N°DISEGNO:	FOGLIO:	REV:
	A2	AS_ORD_G.4.2.2		

DATA:	SCALA:
12\2023	1:100

Formato di stampa: Ordine sezione UNI EN ISO 9001:2008 Settore EA:34 CERTIFICATO N.50100611TS19 DNV GL ISO 9001