SEZIONE TIPO MURI AD "U" 3.00<H<4.00 -Scala 1:50-

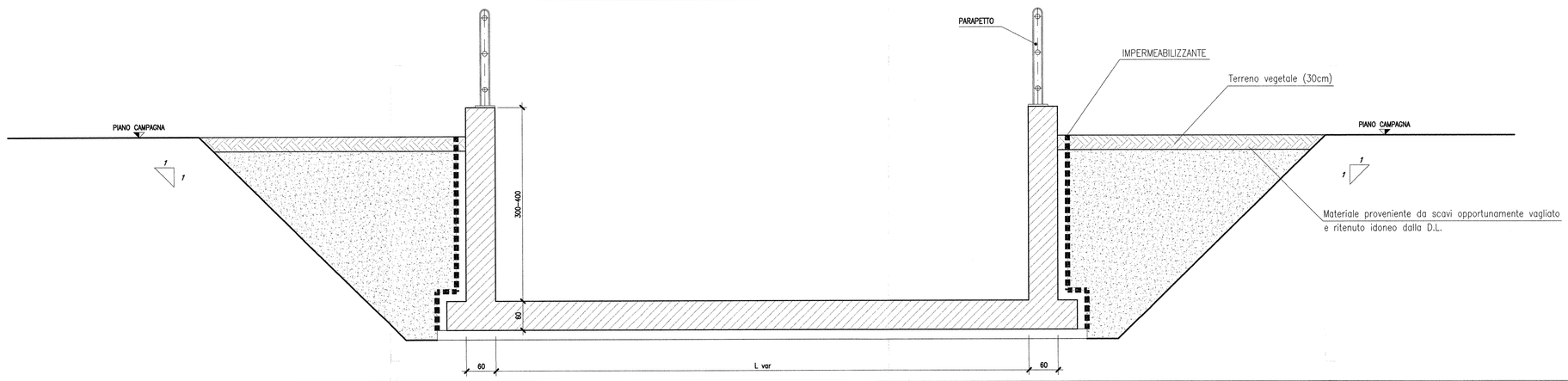

SEZIONE TIPO MURI AD "U" 4.00<H<5.50 -Scala 1:50-

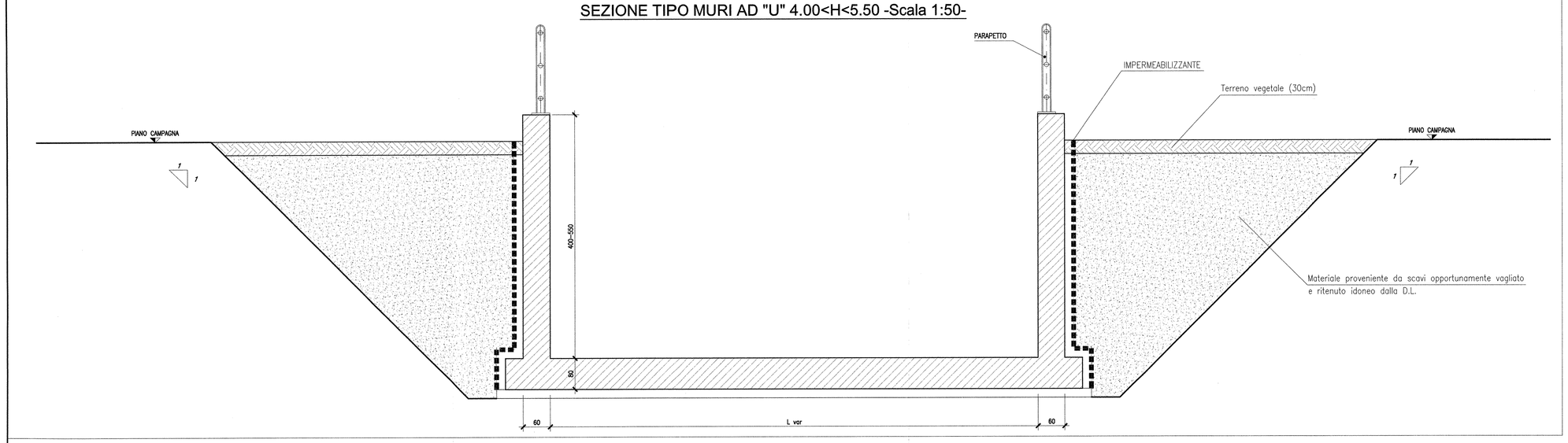

SEZIONE TIPO MURI AD "U" 5.50<H<7.00 -Scala 1:50-

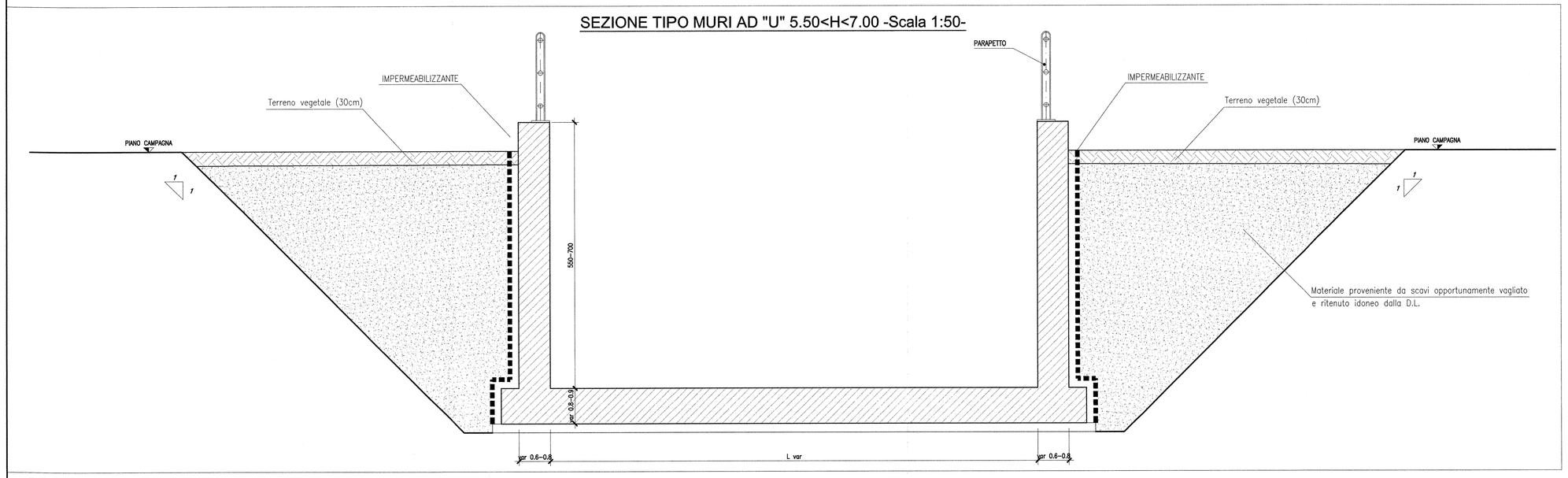

PARTICOLARE RACCOLTA ACQUA CON TUBAZIONE SOTTOMARCIAPIEDE Scala 1:20

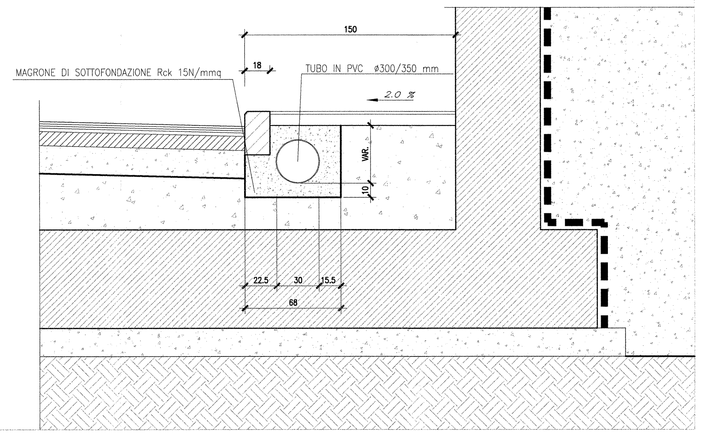

PARTICOLARE PISTA CICLABILE-Scala 1:50

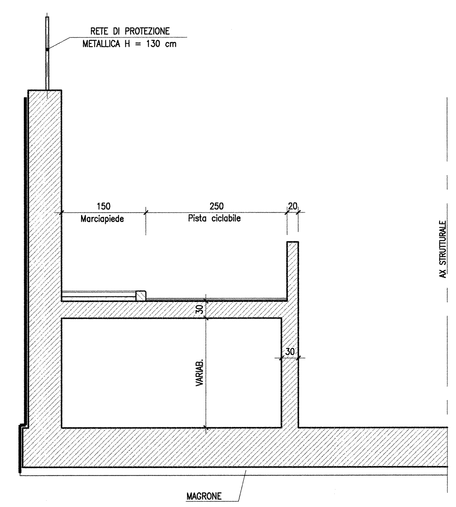

TABELLA MATERIALI

CALCESTRUZZI

Tipo		Rapporto A/C max	Classe di lavorabilità	Tipo di cemento	Classe di resistenza minima C(fck/Rck)	Classe di esposizione ambientale (UN EN 206)	Dmax inerti (mm)	Campi di Impiego
B	3	0.55	S3-S4	CEM I÷V	C28/35	XA1	---	– Cunette portacavi prefabbricate – Cunette prefabbricate – Elementi prefabbricati senza funzioni strutturali
C	1	0.55	S4-S5	CEM I÷V	C28/35	XC3	20	– Impalcati in c.a. ordinari – Solette in c.a. gettate in opera in elevazione – Predalle
	2	0.55	S3-S4	CEM I÷V	C28/35	XC3	25	– Pile e spalle – Baggioli e pulvini – Strutture in c.a. in elevazione
	E	0.55	S3-S4	CEM III÷V	C28/35	XA1	25	– Scatolari e tombini a sezione non circolare con luce ≤ 3 m – Tombini circolari
G	1	0.55	S3-S4	CEM III÷V	C28/35	XC3	25	– Muri di contenimento e sottosostegno in c.a. (armatura ≥ 30 Kg/mc)
	2	0.60	S3-S4	CEM III÷V	C25/30	XC2	25	– Muri contenimento/sottosostegno debolmente armati (armatura < 30 Kg/mc) e non armati – Solettone di fondo – Fondazioni armate – Rivestimenti di tubazioni
	4	0.60	S3-S4	CEM III÷V	C25/30	XC2	---	– Cunette gettate in opera, canalette e cordoli
H	1	0.60	S4-S5	CEM III÷V	C25/30	XC2	32	– Pali (di paratie e opere di sostegno), diaframmi e relativi cordoli di collegamento gettati in opera
	2	0.60	S4-S5	CEM III÷V	C25/30	XC2	32	– Pali di fondazione gettati in opera
I	---	---	---	CEM I÷V	C12/15	X0	---	– Magrone di pulizia, rempimento o livellamento

ACCIAIO

ACCIAIO IN BARRE PER GETTI E RETI ELETTROSALDATE	FeB44k Controllato SALDABILE ft/fyk < 1.35; (ft/fy) medio > 1.13 Come da D.M. 9-1-96 dove fyn Singolo valore tensione snerv. fykn Valore nominale di riferimento ftn Singolo valore tensione rottura
ACCIAIO PER CARPENTERIA METALLICA	FE 430 – FE 510
ACCIAIO ARMONICO DI TIPO STABILIZZATO	fptk 1855 MPa – fp(1)k 1640 MPa
ACCIAIO PER ARMATURA MICROPALI ACCIAIO PER TRAVI DI RIPARTIZIONE	FE 430 FE 510
BULLONI	VITE Classe 8.8; DADO Classe 8
SALDATURE	Classe I; Elettrodi tipo E44/CL.3

PRESCRIZIONI

COPRIFERRO NETTO

– PALI DI FONDAZIONE E PARATIE	s=6.0 cm
– STRUTTURE A CONTATTO CON IL TERRENO	s=4.0 cm
– PILE E SPALLE	s=3.5 cm – per le superfici ispezionabili; s=4.0 cm – per i tratti a contatto con il terreno;
– SETTI E SOLETTE IN ELEVAZIONE	s=3.5 cm
– SOLETTE PER MARCIAIDI DEI PONTI	s=3.5 cm – estradosso s=3.0 cm – intradosso

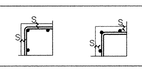

NOTA: PER L'INCIDENZA DI ARMATURA FARE RIFERIMENTO AGLI ELABORATI MDL112D26BASLX100002A E MDL112D26WBSL0500001A

RFI RETE FERROVIARIA ITALIANA
GRUPPO FERROVIE DELLO STATO

PROGETTAZIONE:

ITALFERR GRUPPO FERROVIE DELLO STATO

INFRASTRUTTURE FERROVIARIE STRATEGICHE DEFINITE DALLA LEGGE OBIETTIVO N. 443/01

DIREZIONE TECNICA - CENTRO DI PRODUZIONE MILANO

PROGETTO DEFINITIVO PER APPALTO INTEGRATO

POTENZIAMENTO DELLA LINEA RHO-ARONA. TRATTA RHO-GALLARATE QUADRUPLICAMENTO RHO-PARABIAGO E RACCORDO Y

OPERE DI SOSTEGNO SEDE FERROVIARIA E STRADALE

Carpenteria tipo muri di sostegno sede stradale

SCALA: 1 :50

COMMESSA	LOTTO	FASE	ENTE	TIPO DOC.	OPERA/DISCIPLINA	PROGR.	REV.
MDL1	12	D	26	BB	R I0005	002	A

Revis.	Descrizione	Redatto	Data	Verificato	Data	Approvato	Data	Autorizzato / Data
A	Emissione Esecutiva	Bartesaghi	Ott-2010			S. Borelli		

File: MDL112D26BBRI0005001A

n. Elab.: